43007-2000

Horizontale trackset met korte alu. bocht HOME gebout H=2000

Deze informatie is aan veranderingen onderhevig. Bekijk onze website voor updates. Dit document is aangemaakt op 2026-11-26 01:14 GMT...



Eenheid	Paar
Doos	25
Pallet	50
Gewicht (kg)	8,73

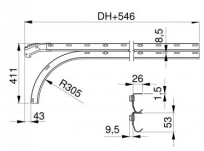

Productbeschrijving

Dit artikel is verkrijgbaar in twee verschillende versies. Afhankelijk van de voorraad ontvangt u versie V1 of V2. Hieronder vindt u een beschrijving van de verschillen tussen de versies.

Houd er rekening mee dat de rails een iets andere geometrie hebben dan onze nieuwste versie, maar 100% compatibel blijven met het HOME-deursysteem.

43007 & 43008 V1

- 2 identieke rails
- Uitlijningsprofiel 235037

43007 & 43008 V2

- 2 verschillende rails
- Bovenste rail (oud ontwerp)
- Onderste rail (bocht) met veiligheidsrand
- Uitlijningsprofiel 235037

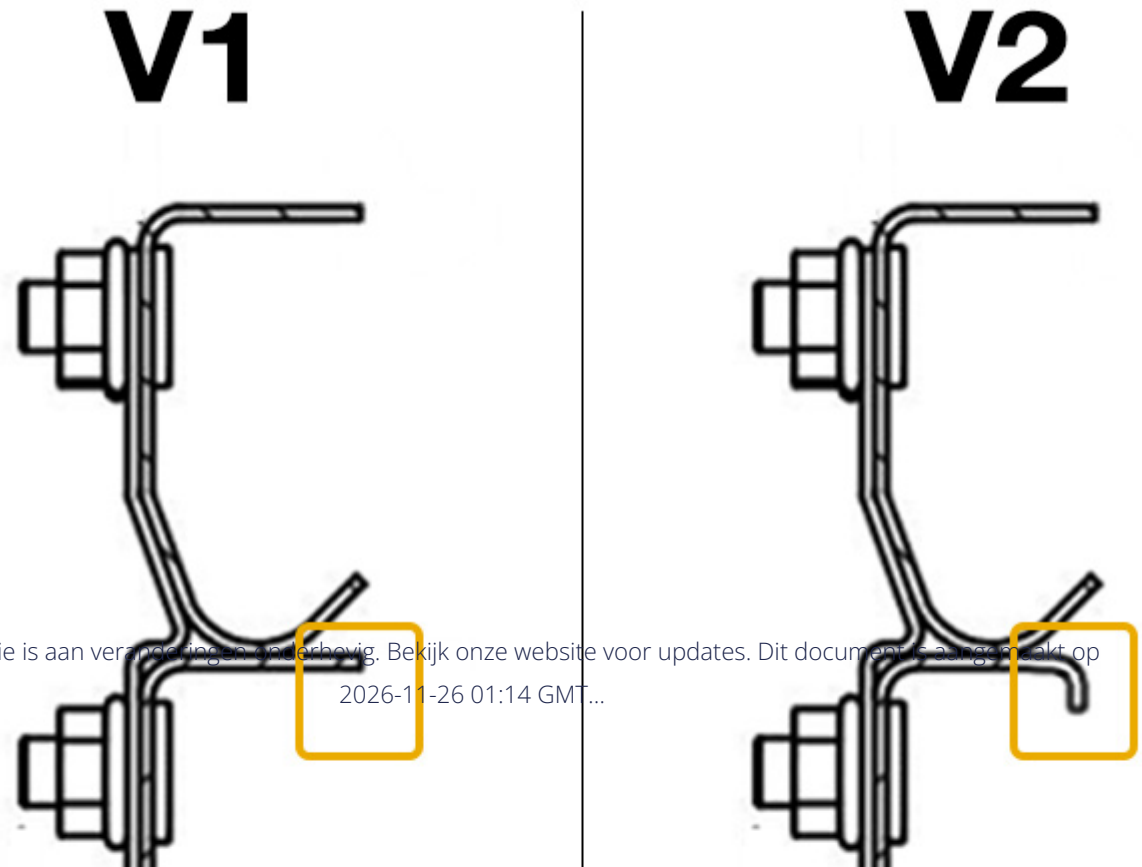

Deze informatie is aan veranderingen onderhevig. Bekijk onze website voor updates. Dit document is aangemaakt op 2026-11-26 01:14 GMT...