# 115063

**HOME-X Voorspanningskabel aansluitadapter**

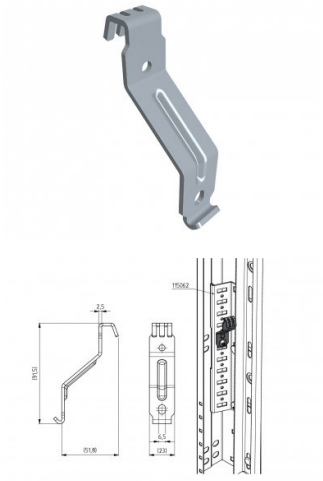

| | |
|---|---|
| **Eenheid** | Stuk |
| **Doos** | 300 |
| **Pallet** | 13500 |
| **Gewicht (kg)** | 0,05 |

## Productbeschrijving

Bevestigd kabel in voorgespannen positie door de hulzen vast te haken. Hoeft niet per definitie verwijderd te worden na installatie.

## Technische informatie

| | |
|---|---|
| **Dikte (mm)** | 2.5 |
| **Materiaal** | Gegalvaniseerd staal |
| **HOME-X** | |

Deze informatie is aan veranderingen onderhevig. Bekijk onze website voor updates. Dit document is aangemaakt op 2026-11-26 01:24 GMT...