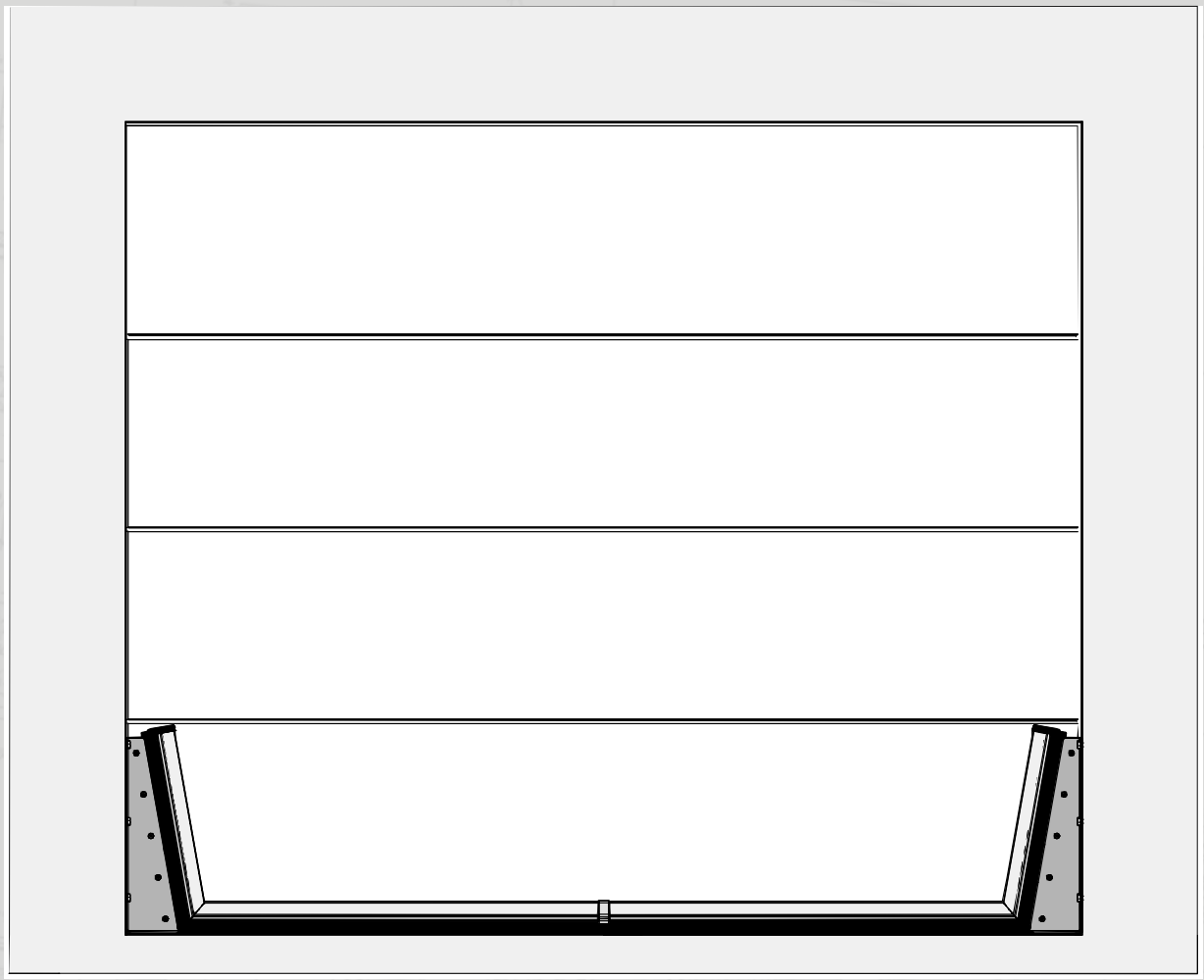

Flood Barrier
Installation Manual

(EN) Installation Manual
(DE) Montage Anleitung
(ES) Manual de instalación
(FR) Manuel de Montage
(IT) Manuale di installazione
(NL) Montagehandleiding
(PL) Instrukcja montażowa
(CZ) Montážní návod

DOCO door solutions

--2026-10--

EN

1. Steel corners - form the sealing surfaces for the side seals
2. Aluminum profile - Holds the seal
3. Bottom panel - The sealing system is applied to this bottom panel
4. Joint sealant - For creating the adhesive joint and sealing the aluminum profile to the bottom panel. Sealing joints on both sides of the aluminum profile in recesses prepared for this purpose
5. Seal - Seals the bottom panel to the floor
6. Daylight width of wall opening
7. Daylight Height of wall opening
8. Floor stopper - absorbs the water pressure acting on the bottom panels in the event of flooding
9. Adjustable top roller carrier
10. Pressure bracket - Creates the necessary contact pressure on the sealing system in conjunction with the pressure roller (11)
11. Pressure roller - Creates the necessary contact pressure on the sealing system in conjunction with the pressure bracket (10)
12. Garage door operator
13. Pulse generator for garage door operator
14. Bottom seal 80042

DE

1. Stahl-Ecken - Bilden die Dichtflächen für die seitlichen Dichtungen
2. Aluminiumprofil - Aufnahme der Dichtung
3. Bodenpaneele - Auf dieser Bodenpaneele wird das Dichtsystem aufgebracht
4. Dichtkleber Fugen - Zur Herstellung der Klebeverbindung und Abdichtung des Aluminiumprofils zur Bodenpaneele. Dichtungsfugen beidseitig des Aluminiumprofils in dafür vorbereitete Aussparungen
5. Dichtung - Dichtet das Bodenpaneel zum Fußboden ab
6. Lichte Weite Maueröffnung
7. Lichte Breite Maueröffnung
8. Bodenstopper - Nimmt im Hochwasserfall den Wasserdruck der auf die Bodenpaneele wirkt auf
9. Obere Laufrolle, einstellbar
10. Auflaufkulisse - Erzeugt in Verbindung mit der Auflaufrolle den nötigen Anpressdruck auf das Dichtsystem
11. Auflaufrolle - Erzeugt in Verbindung mit der Auflaufkulisse den nötigen Anpressdruck auf das Dichtsystem
12. Garagentorantrieb
13. Impulsgeber für Garagentorantrieb
14. Bodemdichtung 80042

ES

1. Esquinas de acero: forman las superficies de sellado para las juntas laterales
2. Perfil de aluminio: sujeta la junta
3. Panel inferior: el sistema de sellado se aplica a este panel inferior
4. Sellador de juntas: para crear la junta adhesiva y sellar el perfil de aluminio al panel inferior. Sellado de juntas en ambos lados del perfil de aluminio en los huecos preparados para este fin
5. Junta: sella el panel inferior al suelo
6. Ancho de luz de la abertura de la pared
7. Altura de luz de la abertura de la pared
8. Tope de suelo: absorbe la presión del agua que actúa sobre los paneles inferiores en caso de inundación
9. Portarodillo superior ajustable
10. Placa de presión: crea la presión de contacto necesaria sobre el sistema de sellado junto con el rodillo de presión (11)
11. Rodillo de presión: crea la presión de contacto necesaria sobre el sistema de sellado junto con la placa de presión (10)
12. Operador de puertas seccionales
13. Generador de impulsos para operador de puertas seccionales
14. Junta inferior 80042

FR

1. Coins en acier - forment les surfaces d'étanchéité pour les joints latéraux
2. Profilé en aluminium - maintient le joint
3. Panneau du bas - le système d'étanchéité est appliqué sur le panneau du bas
4. Mastic d'étanchéité - pour créer le joint adhésif et étanchéifier le profilé en aluminium au panneau du bas. Joints d'étanchéité des deux côtés du profilé en aluminium dans des rainures prévues à cet effet
5. Joint - étanchéifie le panneau du bas au sol
6. Largeur de baie
7. Hauteur de baie
8. Butée au sol - absorbe la pression de l'eau agissant sur le panneau du bas en cas d'inondation
9. Support roulette supérieure réglable
10. Support de pression - crée la pression de contact nécessaire sur le système d'étanchéité en combinaison avec la roulette de pression (11)
11. Roulette de pression - crée la pression de contact nécessaire sur le système d'étanchéité en combinaison avec le support de pression (10)
12. Motorisation pour portes résidentielles
13. Générateur d'impulsions pour motorisation de porte de garage
14. Joint de bas 80042

IT

1. Angolari in acciaio - formano le superfici di tenuta per le guarnizioni laterali
2. Profilo in alluminio – porta guarnizione
3. Pannello inferiore - il sistema di tenuta viene applicato su questo pannello inferiore
4. Sigillante per giunti - per creare la giusta aderenza e sigillare il profilo in alluminio al pannello inferiore. Sigillare i giunti su entrambi i lati del profilo in alluminio nelle cavità predisposte a tale scopo
5. Guarnizione - sigilla il pannello inferiore al pavimento
6. Larghezza luce passaggio parete
7. Luce passaggio altezza parete
8. Blocco a pavimento - assorbe la pressione dell'acqua che agisce sui pannelli inferiori in caso di allagamento
9. Supporto rullo superiore regolabile
10. Staffa di pressione - Crea la necessaria pressione di contatto sul sistema di tenuta in combinazione con il rullo di pressione (11)
11. Rullo di pressione - Crea la necessaria pressione di contatto sul sistema di tenuta in combinazione con la staffa di pressione (10)
12. Operatore per porte residenziali
13. Generatore di impulsi per operatore per porte residenziali
14. Guarnizione inferiore 80042

NL

1. Stalen hoeken - vormen de afdichtingsvlakken voor de zijafdichtingen
2. Aluminium profiel - Houdt de afdichting op zijn plaats
3. Bodempaneel - Het afdichtingssysteem wordt op dit bodempaneel aangebracht
4. Voegkit - Voor het maken van de kleefverbinding en het afdichten van het aluminium profiel op het bodempaneel. Afdichtingsvoegen aan beide zijden van het aluminium profiel in daarvoor bestemde uitsparingen
5. Afdichting - Dicht het bodempaneel af tegen de vloer
6. Daglichtbreedte van de muuropening
7. Daglichthoogte van de muuropening
8. Vloersteun - vangt de waterdruk op die bij overstroming op de bodempanelen werkt
9. Verstelbare toprolhouder
10. Drukbeugel - zorgt samen met de drukrol (11) voor de nodige contactdruk op het afdichtingssysteem
11. Drukrol - zorgt samen met de drukbeugel (10) voor de nodige contactdruk op het afdichtingssysteem
12. Garagedeuraandrijving
13. Impulsgenerator voor garagedeuraandrijving
14. Bodemafdichting 80042

PL

1. Narożniki stalowe - tworzą powierzchnie uszczelniające dla uszczelek bocznych
2. Profil aluminiowy - utrzymuje uszczelkę
3. Dolny panel - system uszczelniający jest nakładany na ten dolny panel
4. Uszczelniacz do połączeń - do tworzenia połączeń klejonych i uszczelniania profilu aluminiowego do dolnego panelu. Uszczelnia połączenia po obu stronach profilu aluminiowego w przygotowanych do tego celu wgłębieniach
5. Uszczelka - uszczelnia dolny panel do podłogi
6. Szerokość światła otworu w ścianie
7. Wysokość światła otworu w ścianie
8. Ogranicznik podłogowy - pochłania ciśnienie wody działające na dolne panele w przypadku zalania
9. Regulowany uchwyt górnej rolki
10. Wspornik dociskowy - w połączeniu z rolką dociskową (11) zapewnia niezbędny nacisk na system uszczelniający
11. Rolka dociskowa - w połączeniu z wspornikiem dociskowym (10) zapewnia niezbędny nacisk na system uszczelniający
12. Napęd do bram garażowych
13. Generator impulsów do napędu do bram garażowych
14. Uszczelka dolna 80042

CZ

1. Narożniki stalowe - tworzą powierzchnie uszczelniające dla uszczelek bocznych
2. Profil aluminiowy - utrzymuje uszczelkę
3. Dolny panel - system uszczelniający jest nakładany na ten dolny panel
4. Uszczelniacz do połączeń - do tworzenia połączeń klejonych i uszczelniania profilu aluminiowego do dolnego panelu. Uszczelnia połączenia po obu stronach profilu aluminiowego w przygotowanych do tego celu wgłębieniach
5. Uszczelka - uszczelnia dolny panel do podłogi
6. Szerokość światła otworu w ścianie
7. Wysokość światła otworu w ścianie
8. Ogranicznik podłogowy - pochłania ciśnienie wody działające na dolne panele w przypadku zalania
9. Regulowany uchwyt górnej rolki
10. Wspornik dociskowy - w połączeniu z rolką dociskową (11) zapewnia niezbędny nacisk na system uszczelniający
11. Rolka dociskowa - w połączeniu z wspornikiem dociskowym (10) zapewnia niezbędny nacisk na system uszczelniający
12. Napęd do bram garażowych
13. Generator impulsów do napędu do bram garażowych
14. Uszczelka dolna 80042

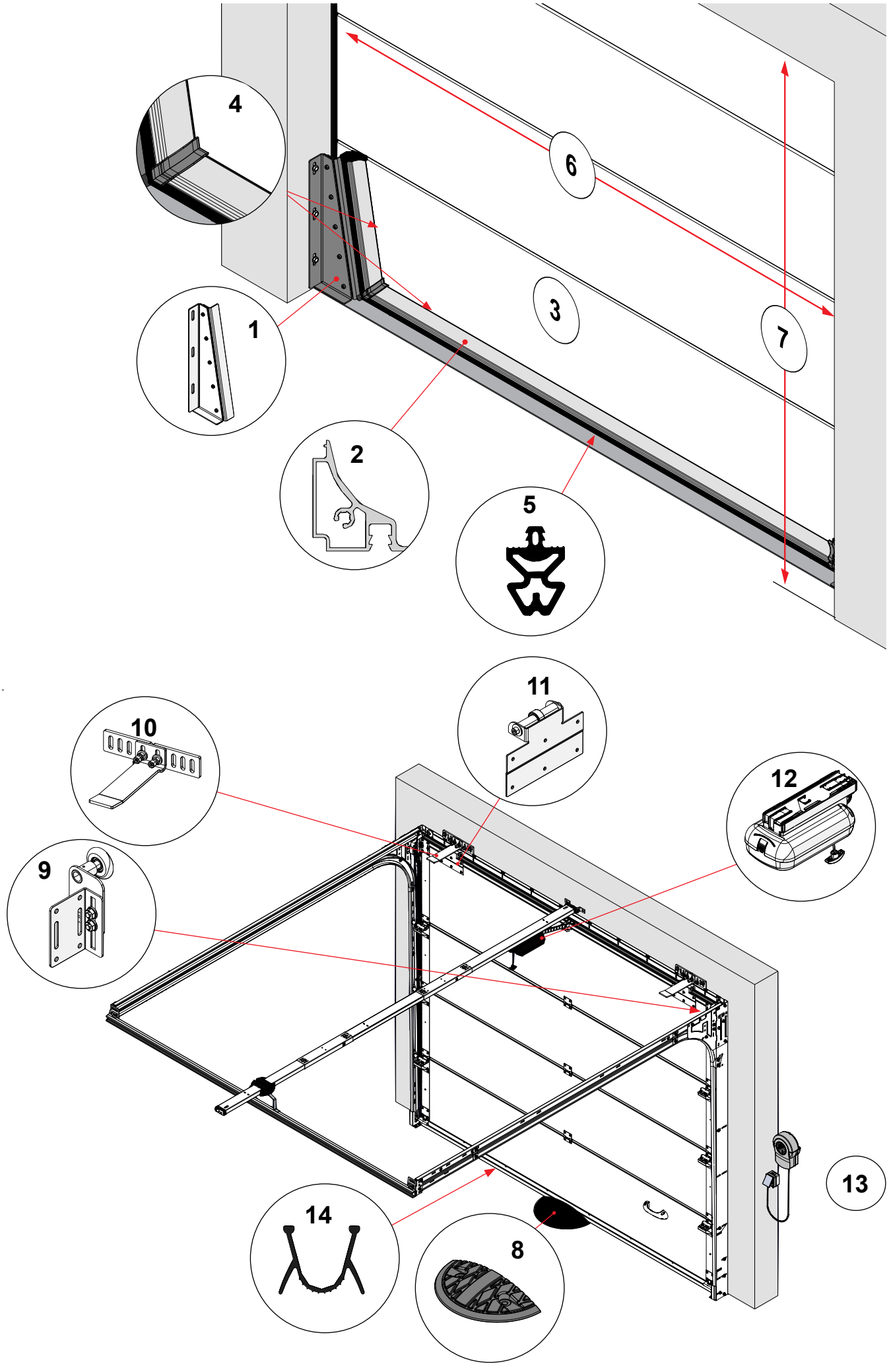
4
6
1
3
7
2
5
11
10
12
9
13
14
8

English **5**
Deutsch **8**
Español **12**
Français **16**
Italiano **20**
Nederlands **24**
Polski **28**
Česky **32**
 **36**

EN

Index

1. Terms and conditions 5
2. Symbols 5
3. General warnings 5
4. Safety requirements 5
5. Area of application 5
6. Guarantee 5
7. Prerequisites 6
8. Sealant joint: 6
9. Springs and Operator Settings 7
10. Bumper 7
11. Fixing material building 7
12. Handover 7
13. First use 7
14. Disassembly 7
15. Cleaning and care direct after installation: 7
16. Annual expert inspection: 7
17. Replacements of parts 7
18. Disposal 7
19. Tools 36
20. Scope of delivery 37
21. Assembly 38
22. Technical Data 72
23. Data sheets 78

1. Terms and conditions

Our general conditions of delivery and payments are applicable on all our offers, agreements or subsequent revisions. A copy of our terms and conditions is available on request or can be downloaded from our website:

doco-international.com

Subject to changes.

2. Symbols

	Danger / attention		Consult operator manual
	Look / check	OPT	Option
	Consult manual	ALT	Alternative step
	Manual operation	L+R	Left + Right

3. General warnings

This manual has been prepared for use by qualified and trained personnel. In case of doubt about the assembly and/or maintenance, please contact DOCO International. To avoid severe personal injury, carefully read and observe all indications and warnings in this manual.

- This manual describes the assembly, use and maintenance of your Flood Barrier.
  This manual may be supplemented by other manuals, for instance the operator manual.
- This Flood Barrier has been designed in accordance with the latest European standards; however you must check for yourself whether this standard corresponds with the local national standard.
- All measurements are in millimetres unless specified otherwise.
- Keep this manual in a safe place, near the garage door.
- Subject to technical changes without written notice.
- Doco is not responsible for the installation of the Floodbarrier system!

4. Safety requirements

- This Flood Barrier may only be mounted and put into operation by qualified personnel.
- Make sure that the power is switched off and remains switched off while electrical work is carried out!
- Never bridge safety devices!
- Some parts may contain sharp edges: use protective gloves.
- Never use the sectional door if visual damage to the Flood Barrier is observed.
- When performing assembly/maintenance, always wear at least gloves, safety boots safety goggles during drilling/cutting!
- Make sure that you can always perform your work in a stable environment.
- Secure the assembly/maintenance site with safety ribbon to keep others (children!) at a distance.
- Make sure there is enough light.
- Always use appropriate tools.

5. Area of application

- Flood Barrier system is only designed in combination with a Home system with straight upper track and drive.

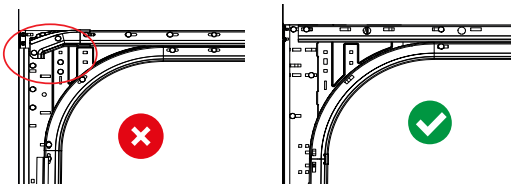

- Flood barrier system is not suitable with Home Zero system or parts of the Home Zero system.
- Flood-barrier system is only suitable and tested in combination with Home system and Sommer Base+ and Pro+ drives.
- Flood Barrier system are not suitable with hand operator doors.
- Working temperature range: -40 +120

6. Guarantee

The complete system has been tested by the European Flood Protection Association for water tightness and residual leakage.

When installed correctly (proper sealing, compression deformation of the sealing rubber of approximately 5mm) under the required structural conditions (level ground, proper wall termination, etc.) and with regular maintenance, including visual checks for cleanliness, the system ensures a maximum water passage of <2 liters per hour per meter of door width.

EN

7. Prerequisites

The following recommendations apply to the proper operation of the Flood Barrier:

- Before installation, it is very important that the floor is flat, level, smooth, and free of dust. We always recommend using the aluminum base profile 877203 without transition.
- The floor should not be wood, tar or asphalt but should be concrete or an Epoxy screed.
- Concrete floor should not be “sandy grained” (the floor will give off when swept over). If this is the case, apply a waterproof coating to the concrete floor. Consult the coating supplier’s instructions.
- The ceiling height for the system must be at least the daylight height DH + 120 mm for Home-X /R systems and DH+190mm for Home-F systems; NOTE: When measuring, take additions to the floor into account!

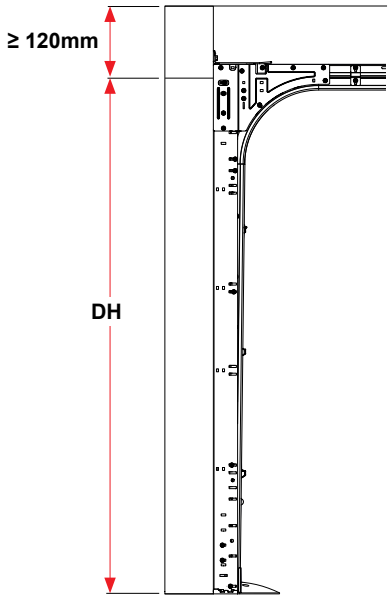

- Flood Barrier system is only suitable for bottom panels with min. 500mm height
- The Panel Height PH should include the 30mm for the seal as shown in picture below.

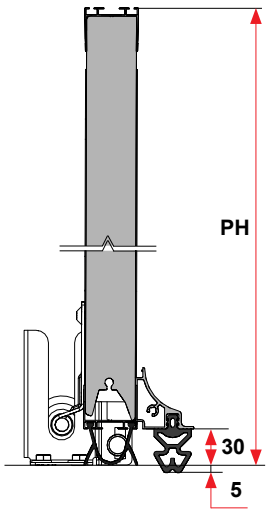

- There must be sufficient space to install the two steel triangle brackets. At least 100 mm as shown in picture below.

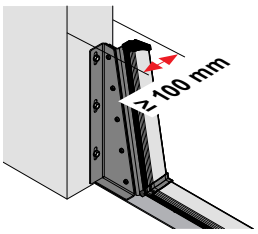

- Cavity wall vents must be higher than 500 mm from the floor. If this is not the case, close them and make new vents above 500 mm.
- The foundation should be able to hold back a high water level for a short time (absorption).
- A water drainage point must be higher than 500 mm high from the floor (sink, toilet).
- The floor should be strong enough to firmly anchor the barrier (500 kgs of water pressure).
- The walls into which the garage door sits must be structurally strong enough to securely anchor the brackets. (500 kg/m of water pressure).
- Before gluing and sealing various parts, the surfaces should be clean and grease-free, also see sealant joint part.
- Make sure that the glue (877902) is kept in a cool place before use (+2 °C / +8 °C).
- Never shorten the bottom panel in height!
- The bottom panel should be fitted with an aluminium bottom U-profile 820100.

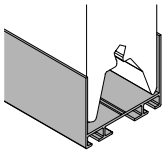

8. Sealant joint:

- Make sure that the surfaces are dry, dust-free and strong enough.
- Use only “Ramsauer 320” sealant as sealant joint, see data-sheet in download area from Ramsauer (www.ramsauer.eu), for more technical details are needed.
- To create a straight joint edge, stick masking tape to the walls at a distance of approx. 6-8 mm from the Panel. Also cover the alu. frame with masking tape.
- Apply the sealing adhesive and create a joint with a size of approx. 6-8 mm using a stripping tool.

Important notes:

The sealing adhesive takes approximately 48 hours to harden at 20°C. During this time, the joint must not be subjected to any load.

If the wall surface (plaster, concrete, etc.) is sandy or porous, apply the primer and use it according instruction from the Ramsauer. (not included in the standard delivery, but optionally available at Ramsauer).

9. Springs and Operator Settings

In case of retrofitting, after sales, check the following:

- **Springs**: After mounting the Flood Barrier, the total weight of the door panels has changed. Make sure that the springs for the garage door are recalculated and that the correct springs are installed and the door is balanced. See table below for extra added weight.

Daylight width (mm)	Added weight (kgs)
2000	5,7
2500	6,5
3000	7,3
>3000 including 220900	>
3001	11
3500	12,5
4000	14
4500	15,5
5000	17
5500	18,5
6000	20

- **Operator**: Because of the weight change, the end position of the gate has changed. Therefore, the electronic operator (12) must be recalibrated. Adjustment and calibration to the operator should be carried out in accordance with the operator manufacturers manual.

10. Bumper

The bumper (8) should be placed 8-10 mm behind the panel. It should be firmly anchored to the floor. At high water levels, the lower panel will deflect and be stopped by the bumper.

⚠ The Floor must not contain underfloor heating, electrical wiring or water pipes in the areas where the bumpers are mounted.

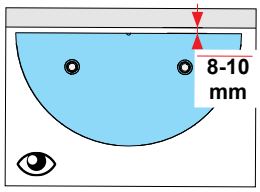

11. Fixing material building

⚠ The necessary fittings to fix the Flood Barrier to the building and/or floor, are not included!

- It is the responsibility of the installer for using the correct fixing materials on the right foundation (stone, concrete, steel).
- Use only stainless steel as fixing material whenever technically feasible for the appropriate surface.
- In the manual all fixing materials depicted are symbolic and must be adapted to suit the specific surface!

12. Handover

The following documents must be provided to the end user:

- This manual (assembly, maintenance and disassembly)
- HOME door manual
- User manual

13. First use

The first use of the garage door with the Flood Barrier has to be carried out by qualified and trained personnel. After that the users can be instructed. For more information refer to the user guide.

14. Disassembly

Disassembly should be only carried out by a qualified residential door company/installer. The Flood Barrier should be disassembled in the reverse sequence to the assembly manual.

15. Cleaning and care direct after installation:

To ensure a good seal, it is important that the friction surfaces are clean and lubricated with silicone spray. Spray the entire rubber seal (5) with silicone spray to keep it supple.

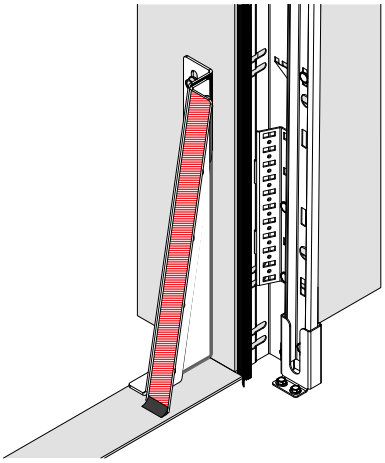

16. Annual expert inspection:

An annual expert inspection is required to ensure flood resistance. If these inspections are not carried out and documented properly, the Manufacturer's warranty will be void.

If the rubber seal 877100-xxx is damaged, it should be replaced as soon as possible by qualified and trained personnel. For easy insertion of the seal in the aluminum profile, it should be lubricated with silicone spray.

The sealant joints on the exterior of the waterproofing barrier must be inspected annually by qualified and trained personnel. Use only Ramsauer 320 sealant for replacement.

17. Replacements of parts

Only use original DOCO spare parts! Maintenance should only be performed by qualified and trained personnel.

18. Disposal

All parts of this garage door can be easily disposed of. Please consult your local authorities on this matter.

DE

Inhalt

1. **Bedingungen und Konditionen** 8
2. **Symbole** 8
3. **Allgemeine Warnungen** 8
4. **Sicherheitsanforderungen** 8
5. **Verwenden Sie stets geeignete Werkzeuge. Anwendungsbereich** 8
6. **Gewährleistung** 9
7. **Vorraussetzungen zur Installation** 9
8. **Dichtungsfuge** 10
9. **Federn und Antriebs-Einstellungen** 10
10. **Bodenstopper** 10
11. **Befestigungsmaterial Gebäude** 10
12. **Dokumente** 10
13. **Inbetriebnahme** 10
14. **Demontage** 10
15. **Reinigung und Kontrolle direkt nach der Installation** 11
16. **Jährliche Experteninspektion** 11
17. **Ersetzen von Teilen** 11
18. **Entsorgung** 11
19. **Werkzeuge** 36
20. **Teile** 37
21. **Montage** 38
22. **Technische Daten** 72
23. **Datenblätter** 74

1. Bedingungen und Konditionen

Unsere allgemeinen Liefer- und Zahlungsbedingungen gelten für alle unsere Angebote, Verträge oder nachträglichen Änderungen. Ein Exemplar unserer allgemeinen Geschäftsbedingungen ist auf Anfrage erhältlich oder kann von unserer Website heruntergeladen werden:

doco-international.com

Änderungen vorbehalten.

2. Symbole

	Gefahr/ Achtung		Anleitung Garagentorantrieb beachten
	Sehen / Prüfen	OPT	Option
	Anleitung beachten	ALT	Alternativer Schritt
	Handbetrieb	L+R	Links + Rechts

3. Allgemeine Warnungen

Diese Anleitung wurde für die Verwendung durch qualifiziertes und geschultes Personal erstellt. Bei Zweifeln bezüglich der Montage und/oder Wartung wenden Sie sich bitte an DOCO International. Um schwere Verletzungen zu vermeiden, lesen und beachten Sie sorgfältig alle Hinweise und Warnungen in dieser Anleitung.

- Diese Anleitung beschreibt die Montage, den Gebrauch und die Wartung Ihrer Flood Barrier. Diese Anleitung kann durch andere Handbücher ergänzt werden, z. B. durch die Betriebsanleitung.
- Diese Flood Barrier wurde nach den neuesten Normen entworfen; Sie müssen jedoch selbst prüfen, ob diese Norm mit der örtlichen nationalen Norm übereinstimmt.
- Alle Maße sind, sofern nicht anders angegeben, in Millimetern angegeben.
- Bewahren Sie diese Anleitung an einem sicheren Ort in der Nähe des Tores auf.
- Technische Änderungen ohne schriftliche Ankündigung vorbehalten.
- Doco ist nicht für der montage des Floodbarrier-Systems verantwortlich!

4. Sicherheitsanforderungen

- Diese Flood Barrier darf nur von qualifiziertem Personal montiert und in Betrieb genommen werden.
- Stellen Sie sicher, dass der Strom ausgeschaltet ist und ausgeschaltet bleibt, während elektrische Arbeiten durchgeführt werden!
- Überbrücken Sie niemals Sicherheitseinrichtungen!
- Einige Teile können scharfe Kanten aufweisen: Tragen Sie Schutzhandschuhe.
- Benutzen Sie das Sektionaltor niemals, wenn Sie sichtbare Schäden an Tor oder der Flood Barrier feststellen.
- Fragen Sie bei der Montage/Wartung immer mindestens Handschuhe, Sicherheitsschuhe und beim Bohren/Schneiden eine Schutzbrille!
- Sichern Sie den Montage-/Wartungsort mit einem Sicherheitsband, um andere Personen (Kinder!) auf Abstand zu halten.
- Stellen Sie sicher, dass genügend Licht vorhanden ist.

5. Verwenden Sie stets geeignete Werkzeuge.Anwendungsbereich

- Das Flood Barrier System ist nur in Kombination mit einem Home System mit gerader Laufschiene und Antrieb geeignet.

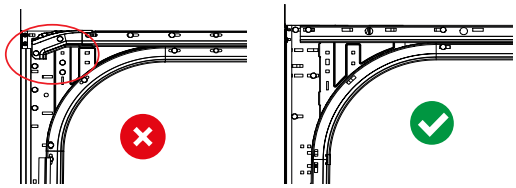

- Das Flood Barrier System ist nicht geeignet mit Home Zero System oder Teilen des Home Zero Systems.
- Das Flood-Barrier-System ist nur in Kombination mit Home-System und Sommer Base+ und Pro+ Antrieben geeignet und geprüft.
- Das Flood Barrier System ist nicht geeignet für Tore mit manuellem Antrieb.
- Bereich Bodenschwelle muss eisfrei gehalten werden.Betriebstemperaturbereich: -40 +120

6. Gewährleistung

Das Gesamtsystem wurde von der European Flood Protection Association auf Dichtigkeit und Restleckage geprüft.

Bei fachgerechter Montage (korrekte Verfugung, Anpressverformung des Dichtgummis von ca. 5mm) in der notwendigen baulichen Gegebenheit (Ebenheit Boden, Wandabschluss, etc.) und regelmäßiger Wartung mit Sichtkontrolle auf Sauberkeit, ist systembedingt ein maximaler Wasserdurchgang von <2 L/Stunde je Laufmeter Torbreite gewährleistet.

7. Vorraussetzungen zur Installation

Die folgenden Empfehlungen gelten für den ordnungsgemäßen Betrieb der Flood Barrier:

- Vor der Installation ist es sehr wichtig, dass der Boden flach, eben, glatt und staubfrei ist. Wir empfehlen immer die Verwendung des Aluminium Grundprofile 877203, ohne Übergang.
- Der Boden sollte nicht aus Holz, Teer oder Asphalt bestehen, sondern aus Beton oder einem Epoxy-Estrich.
- Der Betonboden sollte keine „Sandkörner“ aufweisen (der Boden sandet ab beim fegen). Sollte dies der Fall sein, tragen Sie eine wasserdichte Beschichtung auf den Betonboden auf. Beachten Sie die Anweisungen des Lieferanten der Beschichtung.
- Die Deckenhöhe für das System muss mindestens die Tageslichthöhe DH + ≥ 120 mm für Home-X/R-Systeme und DH+ ≥ 190mm für Home-F-Systeme betragen; HINWEIS: Berücksichtigen Sie beim Ausmessen Bodenaufbauten!

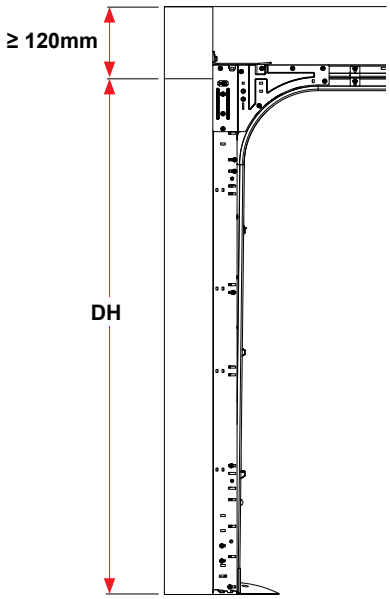

- Das Flood Barrier System ist nur für Bodenplatten mit min. 500mm Höhe
- Die Panelhöhe PH sollte die 30 mm für die Dichtung enthalten, wie in der Abbildung unten gezeigt.

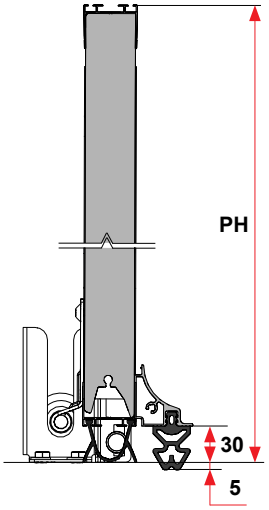

- Es muss genügend Platz für die Montage der beiden Stahl-Ecken vorhanden sein. Mindestens 100 mm in der Tiefe, wie in der Abbildung unten gezeigt.

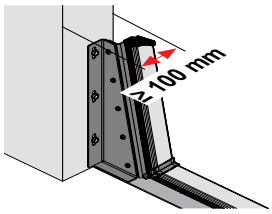

- Entlüftungsöffnungen in Wänden müssen höher als 500 mm über dem Boden liegen. Ist dies nicht der Fall, schließen Sie sie und erstellen Sie neue Lüftungsöffnungen über 500 mm.
- Das Fundament und die Wände müssen in der Lage sein, den Wasserdruck statisch aufzunehmen.
- Ein Wasserablaufpunkt muss mindestens 500 mm über dem Boden (Waschbecken, Toilette) liegen.
- Der Boden sollte fest genug sein, um den Bodenstopper fest zu verankern (500 kg Wasserdruck pro Laufmeter Lichte Öffnungsweite).
- Die Wände, in die das Garagentor eingebaut wird, muss stabil genug sein, um die Halterungen sicher zu verankern. (500 kg Wasserdruck pro Laufenden Meter)
- Vor dem Verkleben und Abdichten verschiedener Teile sollten die Oberflächen sauber und fettfrei sein. Siehe auch Dichtungsfuge Teil.
- Kleber (877902): lagerung +2 °C / +8 °C Aufbewaren.
- Die Flood Barrier funktioniert derzeit nicht mit horizontalen Schienen, die mit Aluminiumbögen versehen sind.
- Niemals die Boden Paneele in der Höhe kürzen!
- Das Bodenpaneel sollte mit einem unteren U-Profil aus Aluminium #820100 versehen werden.

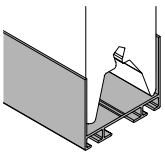

DE

8. Dichtungsfuge

- Achten Sie darauf, dass die Untergründe trocken, staubfrei und ausreichend fest sind.
- Als Fugendichtstoff nur „Ramsauer 320“ verwenden.
- Um eine gerade Fugenkante zu erzeugen, kleben Sie Abdeckband im Abstand von ca. 6-8 mm vom Paneel an die Wände. Decken Sie auch den Alu-Rahmen mit Abdeckband ab.
- Dichtkleber auftragen und mit einem Fugenglätter eine ca. 6-8 mm große Fuge herstellen.

Wichtige Hinweise:
Der Dichtungskleber braucht ca. 48 Stunden, um bei 20°C auszuhärten. Während dieser Zeit darf die Fuge nicht belastet werden!

Bei sandigen oder porösen Wandoberflächen (Putz, Beton, etc.) ist die Grundierung aufzutragen und nach Anweisung der Firma Ramsauer zu verarbeiten. (nicht im Standardlieferumfang enthalten, aber optional bei Ramsauer erhältlich)!

Datenblatt Ramsauer 320 +Kleber T9 im Anhang

9. Federn und Antriebs-Einstellungen

Im Falle einer Nachrüstung, wenn Sie das Garagentor zum ersten Mal mit der Flood Barrier verwenden, überprüfen Sie Folgendes:

- **Federn**: Nach der Montage der Flood Barrier hat sich das Gesamtgewicht des Torflügel verändert. Vergewissern Sie sich, dass die Federn für das Garagentor neu berechnet wurden und die richtigen Federn installiert sind und dass der Torlauf ausbalanciert ist. Siehe Tabelle unten für zusätzliches Gewicht.

Tageslicht Breite(mm)	zusätzliches Gewicht(Kg)
2000	5,7
2500	6,5
3000	7,3
>3000 einschließlich	220900 ⩾
3001	11
3500	12,5
4000	14
4500	15,5
5000	17
5500	18,5
6000	20

- **Antrieb**: Durch die Gewichtsveränderung hat sich der Torlaufi verändert. Daher muss der elektronische Antrieb (12) neu eingelernt werden. Die Einstellung und Kalibrierung des Antriebs sollte gemäß dem Handbuch des Antriebsherstellers durchgeführt werden.

10. Bodenstopper

Der Bodenstopper (8) muss 8-10 mm hinter der Bodenpaneel angebracht werden. Er muss fest mit dem Boden verankert werden. Bei hohem Wasserstand biegt sich das Bodenpaneel durch und wird von dem Bodenstopper gestopt.

Der Boden solte keine Fußbodenheizung, E-Leitungen oder Wasserleitungen enthalten.

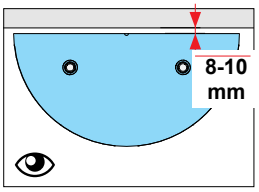

11. Befestigungsmaterial Gebäude

Die notwendigen Befestigungsmaterialien zur Befestigung der Flood Barrier am Gebäude und/ oder Boden sind nicht im Lieferumfang enthalten!

- Es liegt in der Verantwortung des Installateurs, die richtigen Befestigungsmaterialien auf dem richtigen Untergrund (Stein, Beton, Stahl) zu verwenden.
- Verwenden Sie nur rostfreien Stahl als Befestigungsmaterial, für den Bereich ≤500mm(Flood-Barrier Bereich), wann immer dies für den entsprechenden Untergrund technisch möglich ist.
- Alle in der Anleitung abgebildeten Befestigungsmaterialien sind symbolisch und müssen an den jeweiligen Untergrund angepasst werden!

12. Dokumente

Die folgenden Dokumente müssen dem Endnutzer zur Verfügung gestellt werden:

- Diese Anleitung (Montage,Wartung und Demontage)
- HOME Montageanleitung
- Benutzerhandbuch

13. Inbetriebnahme

Stellen Sie vor der Inbetriebnahme sicher, das die Ramsauer Fugen ausgehärtet sind.

Die erste Benutzung des Garagentors mit der Flood Barrier muss durch qualifizierte und geschulte Mitarbeiter durchgeführt werden. Danach können die Benutzer eingewiesen werden. Weitere Informationen finden Sie in der Benutzerhandbuch.

14. Demontage

Die Demontage sollte nur von einem qualifizierten Monteur durchgeführt werden. Die Flood Barrier sollte in umgekehrter Reihenfolge wie in der Montageanleitung beschrieben demontiert werden.

15. Reinigung und Kontrolle direkt nach der Installation

Um eine gute Abdichtung zu gewährleisten, ist es wichtig, dass die Reibungsflächen sauber sind und mit Silikonspray geschmiert werden. Sprühen Sie die gesamte Gummidichtung (5) mit Silikonspray ein, um sie geschmeidig zu halten.

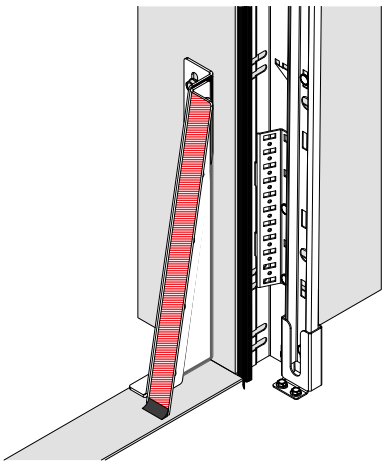

16. Jährliche Experteninspektion

Um die Hochwasserbeständigkeit zu gewährleisten, ist eine jährliche Prüfung durch einen Qualifiziertes Unternehmen erforderlich. Werden diese Inspektionen nicht ordnungsgemäß durchgeführt und dokumentiert, erlischt die Herstellergarantie.

Wenn die Gummidichtung 877100-xxx beschädigt ist, sollte sie so schnell wie möglich durch qualifiziertes und geschultes Personal ersetzt werden. Damit sich die Dichtung leicht in das Aluminiumprofil einführen lässt, sollte sie mit Silikonenfett geschmiert werden.

Die Dichtungsfugen an der Außenseite der Abdichtungsebene müssen jährlich von qualifiziertem und geschultem Personal überprüft werden. Verwenden Sie für den Austausch ausschließlich den Dichtstoff Ramsauer 320-kit.

17. Ersetzen von Teilen

Verwenden Sie nur Original DOCO-Ersatzteile! Die Wartung sollte nur durch qualifiziertes und geschultes Personal durchgeführt werden.

18. Entsorgung

Alle Teile dieses Garagentors können problemlos entsorgt werden. Bitte wenden Sie sich diesbezüglich an Ihre örtlichen Entsorger.

ES

Contenido

1. Condiciones generales 12
2. Símbolos 12
3. Advertencias generales 12
4. Requisitos de seguridad 12
5. Ámbito de aplicación 12
6. Garantía 13
7. Requisitos previos 13
8. Sellador de juntas 14
9. Resortes y ajustes del operador 14
10. Tope de suelo 14
11. Material de fijación al edificio 14
12. Entrega 14
13. Primer uso 14
14. Desmontaje 14
15. Limpieza y cuidado inmediatamente después de la instalación 15
16. Inspección anual por parte de un experto 15
17. Sustitución de piezas 15
18. Eliminación 15
19. Herramientas 36
20. Volumen de suministro 37
21. Asamblea 38
22. Datos técnicos 72
23. Hojas de datos 78

1. Condiciones generales

Nuestras condiciones generales de entrega y pago son aplicables a todas nuestras ofertas, acuerdos o revisiones posteriores. Puede solicitar una copia de nuestras condiciones generales o descargarlas de nuestro sitio web:

doco-international.com

Sujeto a cambios.

2. Símbolos

	Peligro / atención		Consulte el manual del operador
	Mirar / comprobar	OPT	Paso opcional
	Consulta manual	ALT	Paso alternativo
	Funcionamiento a mano	L+R	Izquierda + Derecha

3. Advertencias generales

Este manual ha sido elaborado para su uso por personal cualificado y formado. En caso de duda sobre el montaje y/o el mantenimiento, póngase en contacto con DOCO International. Para evitar lesiones personales graves, lea atentamente y respete todas las indicaciones y advertencias de este manual.

- Este manual describe el montaje, el uso y el mantenimiento de su Flood Barrier. Este manual puede complementarse con otros manuales, por ejemplo, el manual del operador.
- Este Flood Barrier ha sido diseñado de acuerdo con las últimas normas europeas; sin embargo, debe comprobar por sí mismo si esta norma se corresponde con la normativa nacional local.
- Todas las medidas están en milímetros, a menos que se especifique lo contrario.
- Guarde este manual en un lugar seguro, cerca de las puertas seccionales.
- Sujeto a cambios técnicos sin previo aviso.
- DOCO International no se hace responsable de la instalación del sistema Floodbarrier.

4. Requisitos de seguridad

- Este Flood Barrier solo puede ser montado y puesto en funcionamiento por personal cualificado y formado.
- Asegúrese de que la alimentación eléctrica está desconectada y permanece desconectada mientras se realizan trabajos eléctricos.
- Nunca puentee los dispositivos de seguridad.
- Algunas piezas pueden tener bordes afilados: utilice guantes protectores.
- No utilice nunca la puerta seccional si observa daños visibles en Flood Barrier o en la puerta seccional.
- Durante el montaje o el mantenimiento, utilice siempre guantes, botas de seguridad y gafas protectoras durante los trabajos de taladrado o corte.
- Asegúrese de que siempre puede realizar su trabajo en un entorno estable.
- Proteja el lugar de montaje o mantenimiento con cinta de seguridad para mantener a otras personas (niños) a distancia.
- Asegúrese de que haya suficiente luz.
- Utilice siempre herramientas adecuadas.

5. Ámbito de aplicación

- El sistema Flood Barrier está diseñado específicamente para funcionar únicamente con un sistema de puertas seccionales DOCO HOME.
- El sistema Flood Barrier solo funciona con juegos de guías horizontales rectas y debe utilizarse en combinación con un motor eléctrico para puertas de garaje.
- El sistema Flood Barrier no es compatible con guías horizontales curvas, puertas de accionamiento manual ni sistemas de puertas de otros fabricantes.

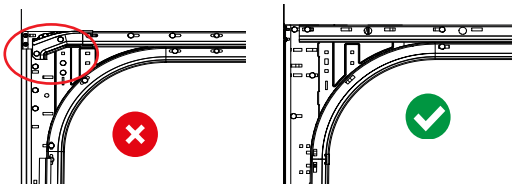

- El sistema Flood Barrier no es compatible con el sistema HOME Zero ni con piezas del sistema HOME Zero.
- El sistema Flood Barrier solo es compatible y ha sido probado en combinación con el sistema de puertas seccionales DOCO HOME y los accionamientos para puertas seccionales SOMMER base+ y SOMMER pro+.
- Rango de temperatura de funcionamiento: -40 +120

6. Garantía

El sistema completo ha sido probado por la Europaverband Hochwasserschutz e.v. (EVH) en cuanto a estanqueidad y fugas residuales. Si se instala correctamente (sellado adecuado, deformación por compresión de la goma de sellado de aproximadamente 3-5 mm) en las condiciones estructurales requeridas (suelo nivelado, terminación adecuada de las paredes, etc.) y con un mantenimiento regular (incluidas comprobaciones visuales de limpieza), el sistema garantiza un paso máximo de agua inferior a 2 litros por hora por metro de ancho de la puerta seccional.

7. Requisitos previos

Las siguientes recomendaciones se aplican al funcionamiento correcto de Flood Barrier:

- Antes de la instalación, es muy importante que el suelo sea plano, nivelado, liso y libre de polvo. Utilice el perfil de aluminio para suelo 877203 o su propia alternativa de acero inoxidable.
- El suelo no debe ser de madera, alquitrán o asfalto, sino de hormigón o solado epoxi.
- El suelo de hormigón no debe ser «arenoso». Si es así, aplique un revestimiento impermeable al suelo de hormigón. Consulte las instrucciones del proveedor del revestimiento.
- La altura del techo para el sistema debe ser al menos la altura libre DH + 120 mm para los sistemas Home-X /R y DH+190 mm para los sistemas Home-F; NOTA: Al medir, tenga en cuenta los añadidos al suelo. Para paneles oscuros orientados al sol, se requiere hasta 40 mm de altura libre adicional.

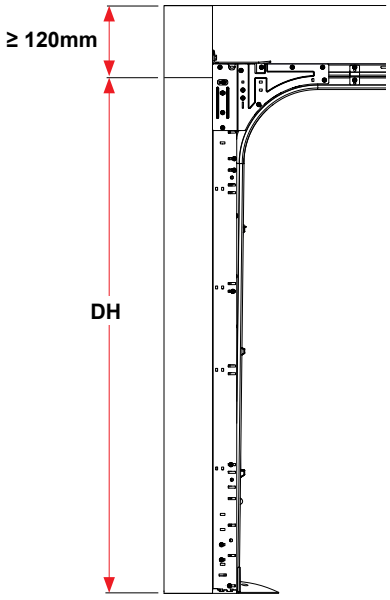

- El sistema Flood Barrier solo es adecuado para paneles inferiores con una altura mínima de 500 mm.
- Nunca acorte la altura del panel inferior.
- La altura del panel PH debe incluir los 30 mm para la junta, como se muestra en la imagen siguiente.

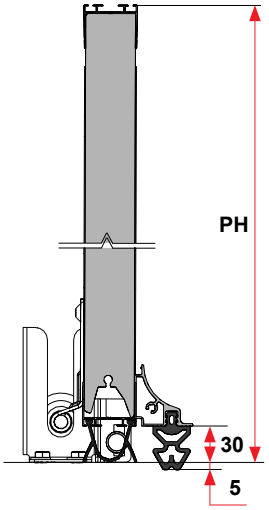

- Debe haber espacio suficiente para instalar los dos soportes triangulares de acero. Al menos 100 mm, como se muestra en la imagen siguiente

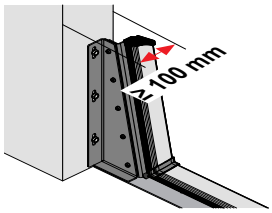

- Las rejillas de ventilación de la pared hueca deben estar a más de 500 mm del suelo.
- Si no es así, ciérrelos y haga nuevos respiraderos por encima de los 500 mm.
- Los cimientos deben ser capaces de soportar un nivel de agua elevado durante un breve periodo de tiempo (absorción).
- Debe haber un punto de drenaje del agua a más de 500 mm de altura desde el suelo (lavabo, inodoro).
- El suelo debe ser lo suficientemente resistente como para anclar firmemente la barrera (500 kg/m2 de presión de agua).
- Las paredes en las que se encajan las puertas seccionales deben ser lo suficientemente resistentes como para fijar con seguridad los soportes de presión. (500 kg/m2 de presión de agua).
- Antes de pegar y sellar las distintas piezas, las superficies deben estar limpias y sin grasa; véase también la sección sobre juntas de sellado.
- Asegúrese de que el adhesivo (877902) se conserve en un lugar fresco antes de su uso (+2 °C / +8 °C)
- El panel inferior debe estar provisto de un perfil en U de aluminio #820100.

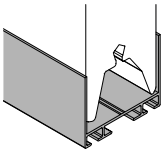

ES

8. Sellador de juntas

- Asegúrese de que las superficies estén secas, libres de polvo y sean lo suficientemente resistentes.
- Utilice únicamente el sellador «Ramsauer 320» como sellador de juntas; consulte la ficha técnica en la zona de descargas de Ramsauer (www.ramsauer.eu) para obtener más detalles técnicos.
- Para crear un borde recto en la junta, aplique cinta adhesiva a las paredes a una distancia de aproximadamente 6-8 mm del panel. Cubra también el marco de aluminio con cinta adhesiva.
- Aplique el adhesivo sellador y cree una junta de aproximadamente 6-8 mm con una espátula.

Notas importantes:

El adhesivo sellador tarda aproximadamente 48 horas en endurecerse a 20 °C. Durante este tiempo, la junta no debe someterse a ninguna carga. A temperaturas más bajas, se requiere más tiempo de secado. Si la superficie de la pared (yeso, hormigón, etc.) es arenosa o porosa, aplique la imprimación y utilícela según las instrucciones del sellador Ramsauer. (no incluido en la entrega estándar, pero disponible opcionalmente en Ramsauer).

9. Resortes y ajustes del operador

En caso de reequipamiento, después de la venta, compruebe lo siguiente:

- **Resortes**: Después de montar el Flood Barrier, el peso total de los paneles de la puerta ha cambiado. Asegúrese de que se recalculen los resortes de las puertas seccionales, que se instalen los resortes correctos y que la puerta esté equilibrada. Consulte la tabla siguiente para conocer el peso adicional añadido.

Ancho de paso (mm)	Peso añadido (kg)
2000	**5,7**
2500	**6,5**
3000	**7,3**
>3000 incluido	**220900** >
3001	**11**
3500	**12,5**
4000	**14**
4500	**15,5**
5000	**17**
5500	**18,5**
6000	**20**

- **Operador**: Debido al cambio de peso, la posición final de la puerta seccional ha cambiado. Por lo tanto, el operador de la puerta seccional (12) debe recalibrarse. El ajuste y la calibración del operador deben realizarse de acuerdo con el manual del operador.

10. Tope de suelo

El tope de suelo (8) debe colocarse entre 8 y 10 mm detrás del panel. Debe estar firmemente anclado al suelo. Con niveles de agua altos, el panel inferior se desviará y será detenido por el tope de suelo.

El suelo no debe contener calefacción por suelo radiante, cableado eléctrico ni tuberías de agua en las zonas donde se montan los topes de suelo

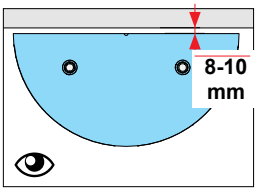

11. Material de fijación al edificio

Los elementos de fijación necesarios para fijar Flood Barrier al edificio y/o al suelo no están incluidos.

- Es responsabilidad del instalador utilizar los materiales de fijación adecuados en la superficie correcta (piedra, hormigón, acero).
- Utilice únicamente acero inoxidable como material de fijación siempre que sea técnicamente posible para la superficie correspondiente.
- En el manual, todos los materiales de fijación representados son simbólicos y deben adaptarse a la superficie específica.

12. Entrega

Se deben proporcionar los siguientes documentos al usuario final:

- Este manual (montaje, mantenimiento y desmontaje)
- Manual de puertas seccionales HOME
- Manual del usuario de Flood Barrier

13. Primer uso

El primer uso de la puerta seccional con Flood Barrier debe ser realizado por personal cualificado y formado. A continuación, se puede instruir a los usuarios. Para obtener más información, consulte la guía del usuario.

14. Desmontaje

El desmontaje solo debe ser realizado por una empresa o instalador cualificado en puertas residenciales. La Flood Barrier debe desmontarse siguiendo el orden inverso al indicado en el manual de montaje.

15. Limpieza y cuidado inmediatamente después de la instalación

Para garantizar un buen sellado, es importante que las superficies de contacto con la goma de sellado estén limpias y lubricadas con spray de silicona. Rocíe toda la junta de goma (5) con spray de silicona para mantenerla flexible.

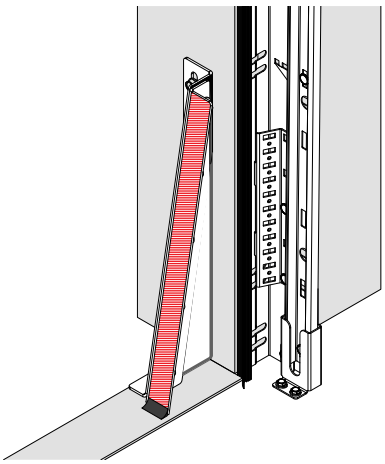

16. Inspección anual por parte de un experto

Es necesaria una inspección anual por parte de un experto para garantizar la resistencia a las inundaciones. Si estas inspecciones no se llevan a cabo y documentan adecuadamente, la garantía del fabricante quedará anulada.

Si la junta de goma 877100-xxx está dañada, debe ser sustituida lo antes posible por personal cualificado y formado. Para facilitar la inserción de la junta en el perfil de aluminio, debe lubricarse con spray de silicona.

El sellador del exterior de la Flood Barrier debe ser revisado cada año por personal cualificado y formado. Utilice únicamente sellador Ramsauer 320 para esta sustitución.

17. Sustitución de piezas

Utilice únicamente piezas de repuesto originales de DOCO International. El mantenimiento solo debe ser realizado por personal cualificado y formado.

18. Eliminación

Todas las piezas de esta puerta seccional se pueden eliminar fácilmente. Consulte a las autoridades locales al respecto.

FR

Indice

1. Conditions générales 16
2. Symboles 16
3. Avertissements généraux 16
4. Exigences de sécurité 16
5. Domaine d'application 16
6. Garantie 16
7. Conditions préalables 17
8. Mastic d'étanchéité 17
9. Ressorts et réglages de l'opérateur 18
10. Sabot au sol 18
11. Matériel de fixation au bâtiment 18
12. Remise 18
13. Première utilisation 18
14. Démontage 18
15. Nettoyage et entretien immédiatement après l'installation 18
16. Inspection annuelle par un expert 19
17. Remplacement de pièces 19
18. Élimination 19
19. Outils 36
20. Contenu de la livraison 37
21. Assemblage 38
22. Données techniques 72
23. Fiches techniques 78

1. Conditions générales

Nos conditions générales de livraison et de paiement s'appliquent à toutes nos offres, contrats ou modifications ultérieures. Une copie de nos conditions générales est disponible sur demande ou peut être téléchargée sur notre site web : www.doco-international.com. Sous réserve de modifications.

2. Symboles

	Danger / attention		Consulter le manuel de l'opérateur
	Regarder / vérifier	OPT	Étape facultative
	Consultez le manuel	ALT	Étape alternative
	Operation manuelle	L+R	Gauche + Droite

3. Avertissements généraux

Ce manuel a été rédigé à l'intention d'un personnel qualifié et formé. En cas de doute concernant le montage et/ou l'entretien, veuillez contacter DOCO International. Afin d'éviter tout risque de blessure grave, veuillez lire attentivement et respecter toutes les indications et avertissements figurant dans ce manuel.

- Ce manuel décrit le montage, l'utilisation et l'entretien de votre Flood Barrier. Ce manuel peut être complété par d'autres manuels, par exemple le manuel d'utilisation.
- Ce Flood Barrier a été conçu conformément aux dernières normes européennes ; toutefois, vous devez vérifier vous-même si cette norme correspond à la norme nationale en vigueur dans votre pays.
- Toutes les mesures sont exprimées en millimètres, sauf indication contraire.
- Conservez ce manuel dans un endroit sûr, à proximité de la porte résidentielle.
- Sous réserve de modifications techniques sans préavis écrit.
- DOCO International n'est pas responsable de l'installation du système Floodbarrier.

4. Exigences de sécurité

- Ce Flood Barrier ne peut être monté et mis en service que par du personnel qualifié et formé.
- Assurez-vous que l'alimentation électrique est coupée et reste coupée pendant les travaux électriques.
- Ne jamais ponter les dispositifs de sécurité.
- Certaines pièces peuvent présenter des bords tranchants : utilisez des gants de protection.
- N'utilisez jamais la porte sectionnelle si vous constatez des dommages visibles sur le Flood Barrier ou la porte résidentielle.
- Lors du montage/de l'entretien, portez toujours des gants, des bottes de sécurité et des lunettes de sécurité pendant le perçage/la découpe.
- Assurez-vous de toujours pouvoir travailler dans un environnement stable.
- Sécurisez le lieu de montage/d'entretien à l'aide d'un ruban de sécurité afin d'éloigner les autres personnes (enfants).
- Veillez à disposer d'un éclairage suffisant
- Utilisez toujours des outils appropriés.

5. Domaine d'application

- Le système Flood Barrier est spécialement conçu pour fonctionner uniquement avec un système de porte résidentielle DOCO HOME.
- Le système Flood Barrier fonctionne uniquement avec des rails horizontaux droits et doit être utilisé en combinaison avec un opérateur de porte de garage électrique.
- Le système Flood Barrier n'est pas compatible avec les rails horizontaux courbes, les portes à commande manuelle ou les systèmes de porte d'autres fabricants.

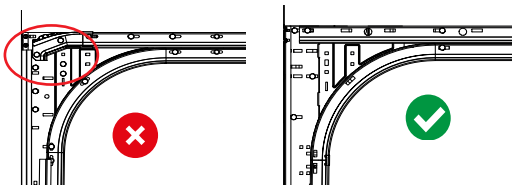

- Le système Flood Barrier n'est pas compatible avec le système HOME Zero ou des pièces du système HOME Zero.
- Le système Flood Barrier est uniquement compatible et testé en combinaison avec le système de portes résidentielles DOCO HOME et les opérateurs de portes de garage SOMMER base+ et SOMMER pro+
- Plage de température de fonctionnement : -40 +120.

6. Garantie

L'étanchéité et les fuites résiduelles de l'ensemble du système ont été testées par l'Europaverband Hochwasserschutz e.v. (EVH).

Lorsqu'il est installé correctement (étanchéité correcte, déformation par compression du caoutchouc d'étanchéité d'environ 3 à 5 mm) dans les conditions structurelles requises (sol plat, raccord mural correct, etc.) et avec un entretien régulier (y compris des contrôles visuels de propreté), le système garantit un passage maximal de l'eau inférieur à 2 litres par heure et par mètre de largeur de porte résidentielle.

7. Conditions préalables

Les recommandations suivantes s'appliquent au bon fonctionnement du Flood Barrier :

- Avant l'installation, il est très important que le sol soit plat, de niveau, lisse et exempt de poussière. Utilisez le profilé de sol en aluminium 877203 ou votre propre alternative en acier inoxydable.
- Le sol ne doit pas être en bois, en goudron ou en asphalte, mais en béton ou en chape époxy.
- Le sol en béton ne doit pas être « sablonneux ». Si tel est le cas, appliquez un revêtement imperméable sur le sol en béton. Consultez les instructions du fournisseur du revêtement.
- La hauteur sous plafond pour le système doit être au moins égale à la hauteur libre DH + 120 mm pour les systèmes Home-X /R et DH+190mm pour les systèmes Home-F ; REMARQUE : lors de la mesure, tenez compte des ajouts au sol. Pour les panneaux sombres exposés au soleil, une hauteur supplémentaire de 40 mm est nécessaire.

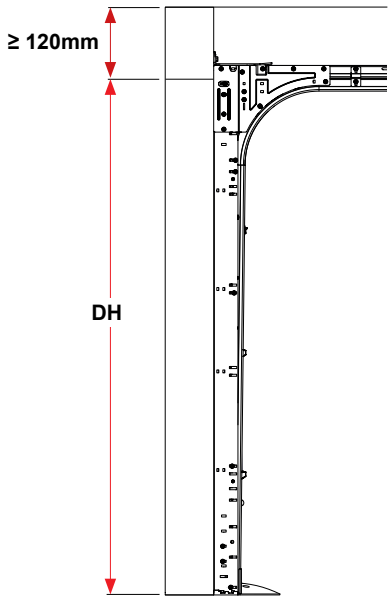

- Le système Flood Barrier ne convient qu'aux panneaux du bas d'une hauteur minimale de 500 mm.
- Ne raccourcissez jamais le panneau du bas en hauteur.
- La hauteur du panneau PH doit inclure les 30 mm pour le joint, comme indiqué sur l'image ci-dessous.

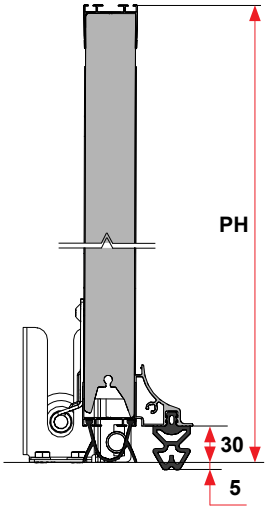

- Il doit y avoir suffisamment d'espace pour installer les deux supports triangulaires en acier. Au moins 100 mm, comme indiqué sur l'image ci-dessous.

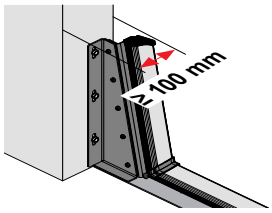

- Les évents pour murs creux doivent être situés à plus de 500 mm du sol.
- Si ce n'est pas le cas, fermez-les et créez de nouvelles évacuations à plus de 500 mm.
- Les fondations doivent pouvoir retenir un niveau d'eau élevé pendant une courte période (absorption).
- Un point d'évacuation de l'eau doit être situé à plus de 500 mm du sol (évier, toilettes).
- Le sol doit être suffisamment solide pour ancrer fermement la barrière (500 kg/m2 de pression d'eau).
- Les murs dans lesquels s'encastrent les portes résidentielles doivent être suffisamment solides pour ancrer solidement les supports de pression. (500 kg/m2 de pression d'eau).
- Avant de coller et de sceller les différentes pièces, les surfaces doivent être propres et exemptes de graisse, voir également la partie relative aux joints d'étanchéité.
- Veillez à conserver la colle (877902) dans un endroit frais avant utilisation (+2 °C / +8 °C).
- Le panneau du bas doit être équipé d'un profilé en U inférieur en aluminium 820100.

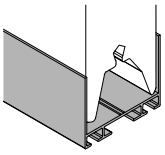

8. Mastic d'étanchéité

- Assurez-vous que les surfaces sont sèches, exemptes de poussière et suffisamment solides.
- Utilisez uniquement le mastic « Ramsauer 320 » comme joint d'étanchéité, voir la fiche technique dans la zone de téléchargement de Ramsauer (www.ramsauer.eu) pour plus de détails techniques.
- Pour créer un joint droit, appliquez du ruban adhésif sur les murs à une distance d'environ 6 à 8 mm du panneau. Recouvrez également le cadre en aluminium avec du ruban adhésif.
- Appliquez la colle d'étanchéité et créez un joint d'environ 6 à 8 mm à l'aide d'un outil à racler.

Remarques importantes :

L'adhésif d'étanchéité met environ 48 heures à durcir à 20 °C. Pendant ce temps, le joint ne doit subir aucune charge. À des températures plus basses, le temps de séchage est plus long.

Si la surface du mur (plâtre, béton, etc.) est sableuse ou poreuse, appliquez l'apprêt et utilisez-le conformément aux instructions du fabricant du mastic Ramsauer. (non inclus dans la livraison standard, mais disponible en option chez Ramsauer).

9. Ressorts et réglages de l'opérateur

En cas de montage ultérieur, après la vente, vérifiez les points suivants :

- **Ressorts** : après le montage du Flood Barrier, le poids total des panneaux de la porte a changé. Assurez-vous que les ressorts de la porte résidentielle ont été recalculés, que les ressorts corrects ont été installés et que la porte est équilibrée. Voir le tableau ci-dessous pour le poids supplémentaire ajouté.

Largeur de passage (mm)	Poids supplémentaire (kg)
2000	**5,7**
2500	**6,5**
3000	**7,3**
>3000 y compris	**220900** ▷
3001	**11**
3500	**12,5**
4000	**14**
4500	**15,5**
5000	**17**
5500	**18,5**
6000	**20**

- **Mécanisme** : en raison du changement de poids, la position finale de la porte résidentielle a changé. Le mécanisme de la porte résidentielle (12) doit donc être recalibré. Le réglage et le calibrage du mécanisme doivent être effectués conformément au manuel d'utilisation du mécanisme

10. Sabot au sol

Le sabot au sol (8) doit être placé 8 à 10 mm derrière le panneau. Il doit être solidement ancré au sol. En cas de niveau d'eau élevé, le panneau inférieur se déformera et sera arrêté par le sabot au sol.

Le sol ne doit pas comporter de chauffage au sol, de câbles électriques ou de conduites d'eau dans les zones où les butoirs de sol sont montés.

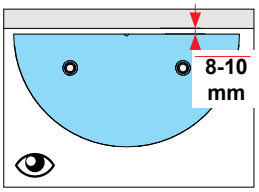

11. Matériel de fixation au bâtiment

Les fixations nécessaires pour fixer le Flood Barrier au bâtiment et/ou au sol ne sont pas fournies.

- Il incombe à l'installateur d'utiliser le matériel de fixation approprié sur la surface adéquate (pierre, béton, acier).
- Utilisez uniquement de l'acier inoxydable comme matériel de fixation lorsque cela est techniquement possible pour la surface concernée.
- Dans le manuel, tous les matériaux de fixation illustrés sont symboliques et doivent être adaptés à la surface spécifique.

12. Remise

Les documents suivants doivent être fournis à l'utilisateur final :

- Ce manuel (montage, entretien et démontage)
- Manuel des portes résidentielles HOME
- Manuel d'utilisation de la Flood Barrier

13. Première utilisation

La première utilisation de la porte résidentielle avec la Flood Barrier doit être effectuée par du personnel qualifié et formé. Les utilisateurs peuvent ensuite être formés. Pour plus d'informations, consultez le guide d'utilisation.

14. Démontage

Le démontage ne doit être effectué que par une entreprise/un installateur qualifié dans le domaine des portes résidentielles. Le Flood Barrier doit être démonté dans l'ordre inverse de celui indiqué dans le manuel de montage.

15. Nettoyage et entretien immédiatement après l’installation

Pour garantir une bonne étanchéité, il est important que les surfaces en contact avec le caoutchouc d’étanchéité soient propres et lubrifiées avec un spray silicone. Vaporisez l’ensemble du joint en caoutchouc (5) avec un spray silicone pour le garder souple.

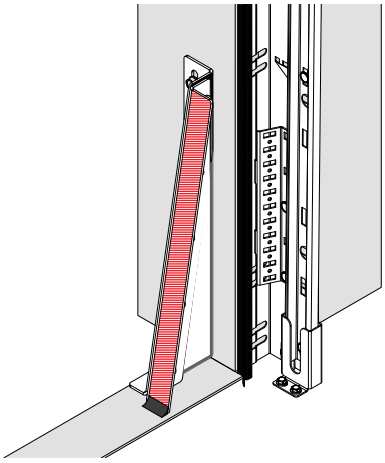

16. Inspection annuelle par un expert

Une inspection annuelle par un expert est nécessaire pour garantir la résistance aux inondations. Si ces inspections ne sont pas effectuées et documentées correctement, la garantie du fabricant sera annulée.

Si le joint en caoutchouc 877100-xxx est endommagé, il doit être remplacé dès que possible par du personnel qualifié et formé. Pour faciliter l’insertion du joint dans le profilé en aluminium, il doit être lubrifié avec un spray silicone.

Le mastic à l’extérieur de la Flood Barrier doit être contrôlé chaque année par du personnel qualifié et formé. Utilisez uniquement le mastic Ramsauer 320 pour le remplacement.

17. Remplacement de pièces

Utilisez uniquement des pièces de rechange d’origine DOCO International. L’entretien doit être effectué uniquement par du personnel qualifié et formé.

18. Élimination

Toutes les pièces de cette porte résidentielle peuvent être facilement éliminées. Veuillez consulter les autorités locales à ce sujet.

IT

Contenuto

1. Condizioni 20
2. Simboli 20
3. Avvertenze generali 20
4. Requisiti di sicurezza 20
5. Campo di applicazione 20
6. Garanzia 21
7. Prerequisiti 21
8. Sigillante per giunti 22
9. Molle e impostazioni dell'operatore 22
10. Blocco a pavimento 22
11. Materiale di fissaggio 22
12. Consegna 22
13. Primo utilizzo 22
14. Smontaggio 22
15. Pulizia e cura subito dopo l'installazione 23
16. Ispezione annuale da parte di un esperto 23
17. Sostituzione di parti 23
18. Smaltimento 23
19. Strumenti 36
20. Fornitura 37
21. Assemblaggio 38
22. Dati Tecnici 72
23. Schede tecniche 82

1. Condizioni

Le nostre condizioni generali di consegna e pagamento sono applicabili a tutte le nostre offerte, accordi o revisioni successive. Una copia delle nostre condizioni generali è disponibile su richiesta o può essere scaricata dal nostro sito web: www.doco-international.com. Con riserva di modifiche.

2. Simboli


Pericolo / attenzione


Guardare / controllare

Consultare il manuale


Operazione a mano


Consultare il manuale dell'operatore

OPT Passaggio opzionale

ALT Passaggio alternativo

L+R Sinistra + Destra

3. Avvertenze generali

Il presente manuale è stato redatto per essere utilizzato da personale qualificato e addestrato. In caso di dubbi sul montaggio e/o la manutenzione, contattare DOCO International. Per evitare gravi lesioni personali, leggere attentamente e osservare tutte le indicazioni e le avvertenze contenute nel presente manuale.

- Il presente manuale descrive il montaggio, l'uso e la manutenzione della Flood Barrier. Il presente manuale può essere integrato da altri manuali, ad esempio il manuale dell'automazione.
- Flood Barrier è stato progettata in conformità con le più recenti norme europee; tuttavia, è necessario verificare personalmente che tali norme corrispondano alle norme nazionali locali.
- Tutte le misure sono espresse in millimetri, salvo diversamente specificato.
- Conservare questo manuale in un luogo sicuro, vicino al luogo di installazione.
- Con riserva di modifiche tecniche senza preavviso scritto.
- DOCO International non è responsabile dell'installazione del sistema Floodbarrier.

4. Requisiti di sicurezza

- Flood Barrier può essere montata e messa in funzione solo da personale qualificato e addestrato.
- Assicurarsi che l'alimentazione sia disinserita e rimanga disinserita durante l'esecuzione di lavori elettrici.
- Non bypassare mai i dispositivi di sicurezza.
- Alcune parti possono presentare spigoli vivi: utilizzare guanti protettivi.
- Non utilizzare mai la porta sezionale se si riscontrano danni visibili alla Flood Barrier o alla porta residenziale.
- Durante il montaggio/la manutenzione, indossare sempre guanti, calzature di sicurezza e occhiali protettivi durante la foratura/il taglio.
- Assicurarsi di poter sempre eseguire il lavoro in un ambiente stabile.
- Proteggere il luogo di montaggio/manutenzione con nastro di sicurezza per tenere lontane altre persone (bambini).
- Assicurarsi che vi sia luce sufficiente.
- Utilizzare sempre utensili adeguati.

5. Campo di applicazione

- Il sistema Flood Barrier è progettato specificamente per funzionare solo con un sistema di porte residenziali DOCO HOME.
- Il sistema Flood Barrier funziona solo con le guide orizzontali dritte e deve essere utilizzato in combinazione con una automazione per porte da garage.
- Il sistema Flood Barrier non è compatibile con binari orizzontali curvi, porte azionate manualmente o sistemi di porte di altri produttori.

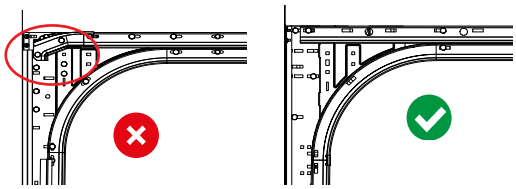

- Il sistema Flood Barrier non è compatibile con il sistema HOME Zero o con parti del sistema HOME Zero.
- Il sistema Flood Barrier è compatibile e testato solo in combinazione con il sistema per porte residenziali DOCO HOME e le automazioni per porte residenziali SOMMER base+ e SOMMER pro+.
- Intervallo di temperatura di esercizio:
- -40 +120

6. Garanzia

L'intero sistema è stato testato dall'Europaverband Hochwasserschutz e.v. (EVH) per verificarne la tenuta all'acqua e la presenza di perdite residue.

Se installato correttamente (sigillatura adeguata, deformazione di compressione della guarnizione in gomma di circa 3-5 mm) nelle condizioni strutturali richieste (terreno piano, terminazione adeguata delle pareti, ecc.) e con una manutenzione regolare (compresi controlli visivi di pulizia), il sistema garantisce un passaggio massimo di acqua inferiore a 2 litri all'ora per metro di larghezza della porta residenziale.

7. Prerequisiti

Le seguenti raccomandazioni si applicano al corretto funzionamento del Flood Barrier:

- Prima dell'installazione, è molto importante che il pavimento sia piatto, livellato, liscio e privo di polvere. Utilizzare il profilo soglia in alluminio 877203 o in alternativa in acciaio inossidabile.
- Il pavimento non deve essere in legno, catrame o asfalto, ma in cemento o massetto epossidico.
- Il pavimento in cemento non deve essere "granuloso". In tal caso, applicare un rivestimento impermeabile al pavimento in cemento. Consultare le istruzioni del fornitore del rivestimento.
- L'altezza dell'architrave deve essere almeno pari alla luce passaggio altezza DH + 120 mm per i sistemi Home-X /R e DH+190mm per i sistemi Home-F; NOTA: durante la misurazione, tenere conto delle aggiunte al pavimento. Per i
- pannelli scuri esposti al sole, è necessaria un'altezza libera aggiuntiva fino a 40 mm.

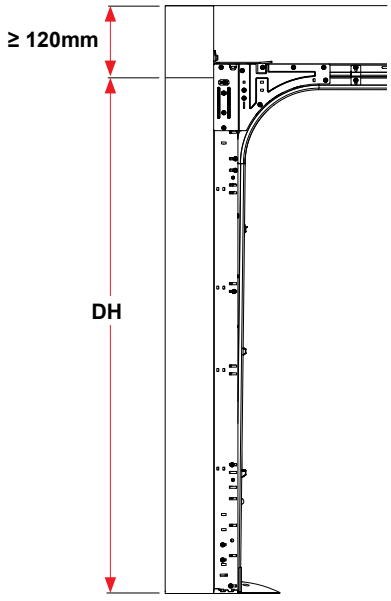

- Il sistema Flood Barrier è adatto solo per il pannello di base con un'altezza minima di 500 mm.
- Non accorciare mai il pannello inferiore in altezza.
- L'altezza del pannello PH deve includere i 30 mm per la guarnizione, come mostrato nella figura sottostante.

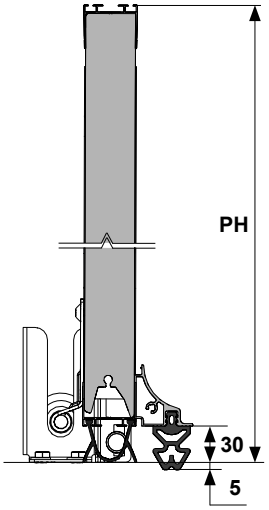

- Deve esserci spazio sufficiente per installare le due staffe triangolari in acciaio. Almeno 100 mm, come mostrato nella figura sottostante.

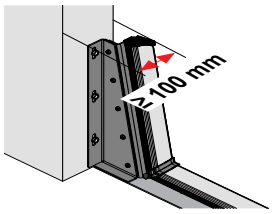

- Le bocchette per pareti cave devono essere più alte di 500 mm dal pavimento.
- In caso contrario, chiuderle e realizzare nuove prese d'aria al di sopra dei 500 mm.
- Le fondamenta devono essere in grado di trattenere un livello elevato di acqua per un breve periodo (assorbimento).
- Un punto di scarico dell'acqua deve trovarsi ad un'altezza superiore a 500 mm dal pavimento (lavandino, WC).
- Il pavimento deve essere sufficientemente resistente per ancorare saldamente la barriera (500 kg/m2 di pressione dell'acqua).
- Le pareti in cui è inserita la porta residenziale devono essere strutturalmente sufficientemente resistenti per fissare saldamente le staffe di pressione. (500 kg/m2 di pressione dell'acqua).
- Prima di incollare e sigillare le varie parti, le superfici devono essere pulite e prive di grasso, vedere anche la parte relativa al sigillante.
- Assicurarsi che la colla (877902) sia conservata in un luogo fresco prima dell'uso (+2 °C / +8 °C).
- Il pannello inferiore deve essere dotato di un profilo a U in alluminio 820100.

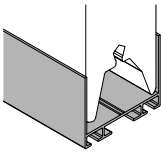

8. Sigillante per giunti

- Assicurarsi che le superfici siano asciutte, prive di polvere e sufficientemente resistenti.
- Utilizzare solo sigillante “Ramsauer 320” come sigillante per giunti, consultare la scheda tecnica nell’area download di Ramsauer (www.ramsauer.eu) per ulteriori dettagli tecnici.
- Per creare un bordo di giunto diritto, applicare del nastro adesivo sulle pareti a una distanza di circa 6-8 mm dal pannello. Coprire anche il telaio in alluminio con nastro adesivo.
- Applicare l’adesivo sigillante e creare un giunto di circa 6-8 mm utilizzando uno strumento di rimozione.

Note importanti:

L’adesivo sigillante impiega circa 48 ore per indurirsi a 20 °C. Durante questo periodo, il giunto non deve essere sottoposto ad alcun carico. A temperature più basse è necessario un tempo di asciugatura più lungo.

Se la superficie della parete (intonaco, calcestruzzo, ecc.) è sabbiosa o porosa, applicare il primer e utilizzarlo secondo le istruzioni del sigillante Ramsauer. (non incluso nella fornitura standard, ma disponibile opzionalmente presso Ramsauer).

9. Molle e impostazioni dell’operatore

In caso di montaggio a posteriori, dopo la vendita, controllare quanto segue:

- **Molle**: dopo il montaggio del Flood Barrier, il peso totale dei pannelli della porta è cambiato. Assicurarsi che le molle della porta residenziale siano state ricalcolate e che siano state installate le molle corrette e che la porta sia bilanciata. Vedere la tabella sottostante per il peso aggiuntivo.

Larghezza luce (mm)	Peso aggiuntivo (kg)
2000	**5,7**
2500	**6,5**
3000	**7,3**
>3000 incluido	**220900** >
3001	**11**
3500	**12,5**
4000	**14**
4500	**15,5**
5000	**17**
5500	**18,5**
6000	**20**

- **Automazione**: a causa della variazione di peso, la posizione di finecorsa finale della porta sezionale è cambiata. Pertanto, l’automazione (12) deve essere ricalibrata. La regolazione e la calibrazione dell’automazione, devono essere eseguite in conformità con il manuale dell’operatore.

10. Blocco a pavimento

Il blocco a pavimento (8) deve essere posizionato 8-10 mm dietro il pannello. Deve essere saldamente ancorato al pavimento. In caso di livelli elevati dell’acqua, il pannello inferiore si fletterà e verrà trattenuto dal blocco a pavimento.

Non deve essere presente il riscaldamento a pavimento, cavi elettrici o tubi dell’acqua nelle aree in cui sono montati i blocchi a pavimento.

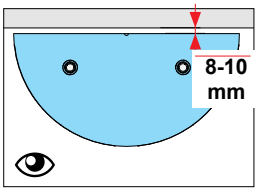

11. Materiale di fissaggio

I dispositivi di fissaggio necessari per fissare Flood Barrier all’edificio e/o al pavimento non sono inclusi.

- È responsabilità dell’installatore utilizzare i materiali di fissaggio corretti sulla superficie giusta (pietra, cemento, acciaio).
- Utilizzare solo acciaio inossidabile come materiale di fissaggio, ove tecnicamente possibile per la superficie appropriata.
- Nel manuale tutti i materiali di fissaggio raffigurati sono simbolici e devono essere adattati alla superficie specifica.

12. Consegna

All’utente finale devono essere forniti i seguenti documenti:

- Il presente manuale (montaggio, manutenzione e smontaggio)
- Manuale delle porte residenziali HOME
- Manuale d’uso Flood Barrier

13. Primo utilizzo

Il primo utilizzo della porta residenziale con Flood Barrier deve essere effettuato da personale qualificato e addestrato. Successivamente è possibile istruire gli utenti. Per ulteriori informazioni consultare la guida per l’utente.

14. Smontaggio

Lo smontaggio deve essere effettuato esclusivamente da un’azienda/installatore qualificato nel settore delle porte residenziali. Flood Barrier deve essere smontato seguendo la sequenza inversa indicata nel manuale di montaggio.

15. Pulizia e cura subito dopo l’installazione

Per garantire una buona tenuta, è importante che le superfici di contatto con la guarnizione in gomma siano pulite e lubrificate con spray al silicone. Spruzzare l’intera guarnizione in gomma (5) con spray al silicone per mantenerla elastica.

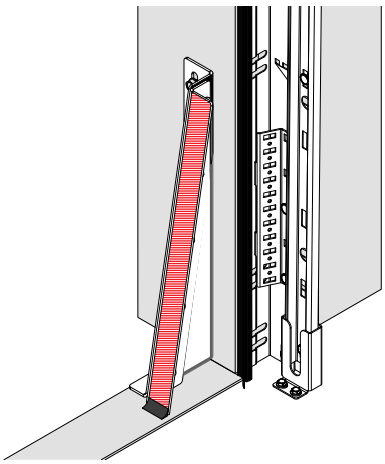

16. Ispezione annuale da parte di un esperto

Per garantire la resistenza all’allagamento è necessaria un’ispezione annuale da parte di un esperto. Se queste ispezioni non vengono eseguite e documentate correttamente, la garanzia del produttore decade.

Se la guarnizione in gomma 877100-xxx è danneggiata, deve essere sostituita il prima possibile da personale qualificato e addestrato. Per facilitare l’inserimento della guarnizione nel profilo in alluminio, lubrificarla con spray al silicone.

Il sigillante all’esterno della Flood Barrier deve essere controllato ogni anno da personale qualificato e addestrato. Per la sostituzione utilizzare solo sigillante Ramsauer 320.

17. Sostituzione di parti

Utilizzare solo ricambi originali DOCO International. La manutenzione deve essere eseguita solo da personale qualificato e addestrato.

18. Smaltimento

Tutte le parti di questa porta residenziale possono essere smaltite facilmente. Si prega di consultare le autorità locali in merito.

NL

Inhoud

1. **Algemene voorwaarden** 24
2. **Symbolen** 24
3. **Algemene waarschuwingen** 24
4. **Veiligheidseisen** 24
5. **Toepassingsgebied:** 24
6. **Garantie** 25
7. **Voorwaarden** 25
8. **Voegkit** 26
9. **Veren en instellingen van de aandrijving** 26
10. **Vloersteun** 26
11. **Bevestigingsmateriaal voor het gebouw** 26
12. **Overdracht** 26
13. **Eerste gebruik** 26
14. **Demontage** 26
15. **Reiniging en onderhoud direct na installatie** 27
16. **Jaarlijkse controle door een deskundige** 27
17. **Vervanging van onderdelen** 27
18. **Afvalverwerking** 27
19. **Gereedschap** 36
20. **Leveringsomvang** 37
21. **Montage** 38
22. **Technische Gegevens** 72
23. **Gegevensbladen** 86

1. Algemene voorwaarden

Op al onze aanbiedingen, overeenkomsten of latere wijzigingen zijn onze algemene leverings- en betalingsvoorwaarden van toepassing. Een exemplaar van onze algemene voorwaarden is op verzoek verkrijgbaar of kan worden gedownload van onze website:

doco-international.com

Wijzigingen voorbehouden.

2. Symbolen

	Gevaar / let op		Raadpleeg de handleiding van de aandrijving
	Kijk / controleer	OPT	Optie
	Raadpleeg de handleiding	ALT	Altenatief
	Handbediening	L+R	Links + Rechts

3. Algemene waarschuwingen

Deze handleiding is bedoeld voor gebruik door gekwalificeerd en opgeleid personeel. Neem bij twijfel over de montage en/of het onderhoud contact op met DOCO International. Lees alle aanwijzingen en waarschuwingen in deze handleiding zorgvuldig door en neem deze in acht om ernstig letsel te voorkomen.

- Deze handleiding beschrijft de montage, het gebruik en het onderhoud van uw Flood Barrier. Deze handleiding kan worden aangevuld met andere handleidingen, bijvoorbeeld de bedieningshandleiding.
- Deze Flood Barrier is ontworpen volgens de meest recente Europese normen; u dient echter zelf te controleren of deze norm overeenkomt met de lokale nationale norm.
- Alle afmetingen zijn in millimeters, tenzij anders aangegeven.
- Bewaar deze handleiding op een veilige plaats, in de buurt van de garagedeur.
- Technische wijzigingen zonder schriftelijke mededeling voorbehouden.
- DOCO International is niet verantwoordelijk voor de installatie van het Floodbarrier-systeem.

4. Veiligheidseisen

- Deze Flood Barrier mag alleen worden gemonteerd en in gebruik worden genomen door gekwalificeerd en opgeleid personeel.
- Zorg ervoor dat de stroom is uitgeschakeld en uitgeschakeld blijft tijdens het uitvoeren van elektrische werkzaamheden.
- Sluit veiligheidsvoorzieningen nooit kort.
- Sommige onderdelen kunnen scherpe randen hebben: gebruik beschermende handschoenen.
- Gebruik de sectionaaldeur nooit als er zichtbare schade aan de Flood Barrier of de garagedeur is.
- Draag bij montage/onderhoud altijd handschoenen, veiligheidsschoenen en een veiligheidsbril tijdens het boren/zagen.
- Zorg ervoor dat u uw werk altijd in een stabiele omgeving kunt uitvoeren.
- Beveilig de montage-/onderhoudsplaats met veiligheidslint om anderen (kinderen) op afstand te houden.
- Zorg voor voldoende verlichting.
- Gebruik altijd geschikt gereedschap.

5. Toepassingsgebied:

- Het Flood Barrier-systeem is speciaal ontworpen om alleen te werken met een DOCO HOME-garagedeursysteem.
- Het Flood Barrier-systeem werkt alleen met rechte horizontale railsets en moet worden gebruikt in combinatie met een elektrische garagedeuropener.
- Het Flood Barrier-systeem is niet compatibel met gebogen horizontale railsets, handbediende deuren of deursystemen van andere fabrikanten.

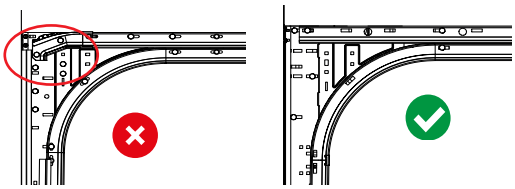

- Het Flood Barrier-systeem is niet compatibel met het HOME Zero-systeem of onderdelen van het HOME Zero-systeem.
- Het Flood Barrier-systeem is alleen compatibel en getest in combinatie met het DOCO HOME garagedeursysteem en de SOMMER base+ en SOMMER pro+ garagedeuraandrijvingen.
- Werktemperatuurbereik: -40 +120

6. Garantie

Het complete systeem is door de Europaverband Hochwasserschutz e.v. (EVH) getest op waterdichtheid en restlekkage.

Bij correcte installatie (goede afdichting, compressievervorming van het afdichtingsrubber van ongeveer 3-5 mm) onder de vereiste structurele omstandigheden (vlakke ondergrond, juiste wandafsluiting, enz.) en bij regelmatig onderhoud (inclusief visuele controles op reinheid) garandeert het systeem een maximale waterdoorlaat van minder dan 2 liter per uur per meter garagedeurbreedte.

7. Voorwaarden

De volgende aanbevelingen zijn van toepassing op de juiste werking van de Flood Barrier:

- Voor de installatie is het erg belangrijk dat de vloer vlak, waterpas, glad en stofvrij is. Gebruik aluminium vloerprofiel 877203 of een eigen alternatief van roestvrij staal.
- De vloer mag niet van hout, teer of asfalt zijn, maar moet van beton of een epoxydekvloer zijn.
- Betonvloeren mogen niet “zanderig” zijn. Als dit het geval is, breng dan een waterdichte coating aan op de betonnen vloer.
- Raadpleeg de instructies van de leverancier van de coating. Gaat direct in tegen het vorige punt.
- De plafondhoogte voor het systeem moet minimaal de daglichthoogte DH + 120 mm zijn voor Home-X /R-systemen en DH+190mm voor Home-F-systemen; OPMERKING: Houd bij het meten rekening met toevoegingen aan de vloer. Voor donkere panelen die op de zon zijn gericht, is tot 40 mm extra bovenruimte vereist.

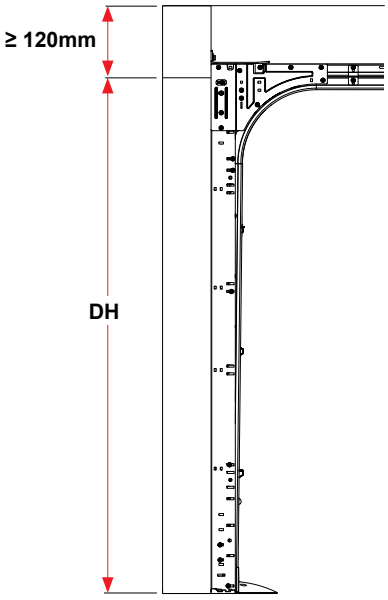

- Het Flood Barrier-systeem is alleen geschikt voor bodempanelen met een minimale hoogte van 500 mm.
- Verkort het bodempaneel nooit in de hoogte.
- De paneelhoogte PH moet de 30 mm voor de afdichting omvatten, zoals weergegeven in de onderstaande afbeelding.

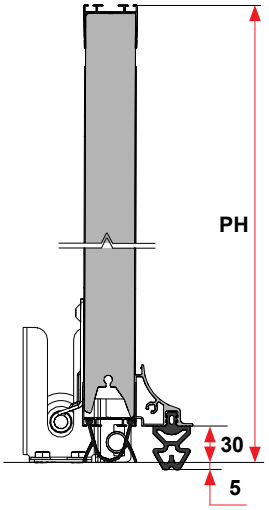

- Er moet voldoende ruimte zijn om de twee stalen driehoekige beugels te installeren. Minimaal 100 mm, zoals weergegeven in de onderstaande afbeelding.

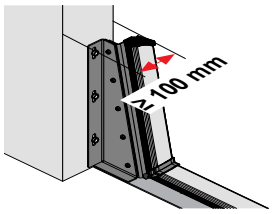

- Spouwventilatieopeningen moeten hoger zijn dan 500 mm vanaf de vloer. Als dit niet het geval is, sluit u ze af en maakt u nieuwe ventilatieopeningen boven 500 mm.
- De fundering moet in staat zijn om gedurende korte tijd een hoog waterpeil tegen te houden (absorptie).
- Een waterafvoerpunt moet hoger zijn dan 500 mm vanaf de vloer (gootsteen, toilet).
- De vloer moet sterk genoeg zijn om de barrière stevig te verankeren (500 kg/m2 waterdruk).
- De muren waarin de garagedeur wordt geplaatst, moeten constructief sterk genoeg zijn om de drukbeugels stevig te verankeren. (500 kg/m2 waterdruk).
- Voordat verschillende onderdelen worden gelijmd en afgedicht, moeten de oppervlakken schoon en vetvrij zijn, zie ook afdichtingsmiddel.
- Zorg ervoor dat de lijm (877902) vóór gebruik op een koele plaats wordt bewaard (+2 °C / +8 °C).
- Het bodempaneel moet worden voorzien van een aluminium U-profiel 820100.

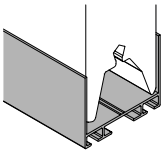

8. Voegkit

- Zorg ervoor dat de oppervlakken droog, stofvrij en sterk genoeg zijn.
- Gebruik alleen “Ramsauer 320” kit als voegkit, zie het gegevensblad in het downloadgedeelte van Ramsauer (www.ramsauer.eu) voor meer technische details.
- Om een rechte voegrand te verkrijgen, brengt u op een afstand van ongeveer 6-8 mm van het paneel afplaktape aan op de wanden. Bedek ook het aluminium frame met afplaktape.
- Breng de afdichtingslijm aan en maak met een afdichtingsmes een voeg van ongeveer 6-8 mm breed.

Belangrijke opmerkingen:

De afdichtingslijm heeft bij 20 °C ongeveer 48 uur nodig om uit te harden. Gedurende deze tijd mag de voeg niet worden belast. Bij lagere temperaturen is een langere droogtijd nodig.

Als het wandoppervlak (pleister, beton, enz.) zanderig of poreus is, breng dan de primer aan en gebruik deze volgens de instructies van de Ramsauer-afdichtingskit. (niet inbegrepen in de standaardlevering, maar optioneel verkrijgbaar bij Ramsauer).

9. Veren en instellingen van de aandrijving

Controleer bij montage achteraf het volgende:

- **Veren**: Na montage van de Flood Barrier is het totale gewicht van de deurpanelen veranderd. Zorg ervoor dat de veren voor de garagedeur opnieuw worden berekend, dat de juiste veren worden gemonteerd en dat de deur in balans is. Zie onderstaande tabel voor extra toegevoegd gewicht.

Dagmaat breedte (mm)	Extra gewicht (kg)
2000	5,7
2500	6,5
3000	7,3
>3000 inclusief	220900 >
3001	11
3500	12,5
4000	14
4500	15,5
5000	17
5500	18,5
6000	20

- **Aandrijving**: Door het gewichtsverschil is de eindstand van de garagedeur veranderd. Daarom moet de garagedeuraandrijving (12) opnieuw worden afgesteld. Het afstellen en kalibreren van de aandrijving moet worden uitgevoerd volgens de handleiding van de aandrijving.

10. Vloersteun

De vloersteun (8) moet 8-10 mm achter het paneel worden geplaatst. Deze moet stevig aan de vloer worden verankerd. Bij hoog water zal het onderste paneel doorbuigen en door de vloersteun worden tegengehouden.

De vloer mag geen vloerverwarming, elektrische bedrading of waterleidingen bevatten in de zones waar de vloersteunen worden gemonteerd.

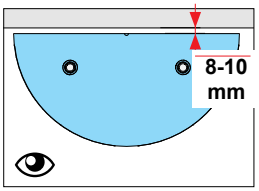

11. Bevestigingsmateriaal voor het gebouw

De benodigde bevestigingsmaterialen om de Flood Barrier aan het gebouw en/of de vloer te bevestigen, zijn niet meegeleverd.

- Het is de verantwoordelijkheid van de installateur om het juiste bevestigingsmateriaal op het juiste oppervlak (steen, beton, staal) te gebruiken.
- Gebruik alleen roestvrij staal als bevestigingsmateriaal wanneer dit technisch haalbaar is voor het betreffende oppervlak.
- In de handleiding zijn alle bevestigingsmaterialen symbolisch weergegeven en moeten worden aangepast aan het specifieke oppervlak.

12. Overdracht

De volgende documenten moeten aan de eindgebruiker worden verstrekt:

- Deze handleiding (montage, onderhoud en demontage)
- HOME garagedeur handleiding
- Flood Barrier gebruikershandleiding

13. Eerste gebruik

Het eerste gebruik van de garagedeur met de Flood Barrier moet worden uitgevoerd door gekwalificeerd en opgeleid personeel. Daarna kunnen de gebruikers worden geïnstrueerd. Raadpleeg de gebruikershandleiding voor meer informatie.

14. Demontage

Demontage mag alleen worden uitgevoerd door een gekwalificeerd bedrijf/installateur van garagedeuren. De Flood Barrier moet in omgekeerde volgorde van de montagehandleiding worden gedemonteerd.

15. Reiniging en onderhoud direct na installatie

Om een goede afdichting te garanderen, is het belangrijk dat de contactvlakken met het afdichtingsrubber schoon en gesmeerd zijn met siliconenspray. Spuit de gehele rubberen afdichting (5) in met siliconenspray om deze soepel te houden.

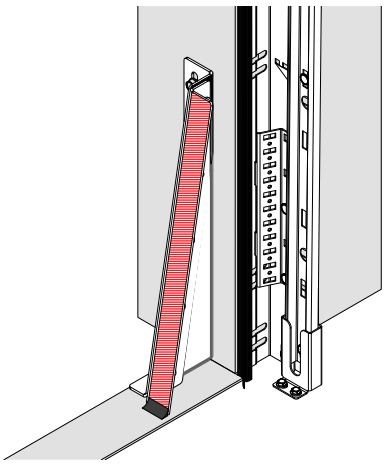

16. Jaarlijkse controle door een deskundige

Om de waterdichtheid te garanderen, is een jaarlijkse controle door een deskundige vereist. Als deze controles niet worden uitgevoerd en gedocumenteerd, vervalt de garantie van de fabrikant.

Als de rubberen afdichting 877100-xxx beschadigd is, moet deze zo snel mogelijk worden vervangen door gekwalificeerd en opgeleid personeel. Om de afdichting gemakkelijk in het aluminium profiel te kunnen plaatsen, moet deze worden gesmeerd met siliconenspray.

De afdichting aan de buitenkant van de Flood Barrier moet jaarlijks door gekwalificeerd en opgeleid personeel worden gecontroleerd. Gebruik voor vervanging uitsluitend Ramsauer 320 Sealant.

17. Vervanging van onderdelen

Gebruik uitsluitend originele reserveonderdelen van DOCO International. Onderhoud mag alleen worden uitgevoerd door gekwalificeerd en opgeleid personeel.

18. Afvalverwerking

Alle onderdelen van deze garagedeur kunnen eenvoudig worden afgevoerd. Raadpleeg hiervoor uw lokale autoriteiten.

PL

Spis treści

1. **Warunki** **28**
2. **Symbole** **28**
3. **Ogólne ostrzeżenia** **28**
4. **Wymagania bezpieczeństwa** **28**
5. **Zakres zastosowania** **28**
6. **Gwarancja** **29**
7. **Wymagania wstępne** **29**
8. **Uszczelniacz połączeń** **30**
9. **Sprężyny i ustawienia napędu** **30**
10. **Ogranicznik podłogowy** **30**
11. **Materiały mocujące** **30**
12. **Przekazanie** **31**
13. **Pierwsze użycie:** **31**
14. **Demontaż** **31**
15. **Czyszczenie i konserwacja bezpośrednio po montażu:** **31**
16. **Coroczna kontrola przez specjalistę:** **31**
17. **Wymiana części** **31**
18. **Utylizacja** **31**
19. **Narzędzia** **36**
20. **Zakres dostawy** **37**
21. **Montaż** **38**
22. **Dane Techniczne** **72**
23. **Arkusze danych** **78**

1. Warunki

Nasze ogólne warunki dostawy i płatności mają zastosowanie do wszystkich naszych ofert, umów lub późniejszych zmian. Kopia naszych warunków jest dostępna na żądanie lub można ją pobrać z naszej strony internetowej:

doco-international.com

Zastrzegamy sobie prawo do zmian.

2. Symbole



Niebezpieczeństwo / uwaga
Sprawdzić / skontrolować
Dodatkowe instrukcje
Obsługa ręczna



Opcjonalny krok
Alternatywny krok
Lewo + Prawo

3. Ogólne ostrzeżenia

Niniejsza instrukcja została przygotowana do użytku przez wykwalifikowany i przeszkolony personel. W razie wątpliwości dotyczących montażu i/lub konserwacji należy skontaktować się z DOCO International. Aby uniknąć poważnych obrażeń ciała, należy uważnie przeczytać i przestrzegać wszystkich wskazówek i ostrzeżeń zawartych w niniejszej instrukcji.

- Niniejsza instrukcja opisuje montaż, użytkowanie i konserwację systemu Flood Barrier. Niniejsza instrukcja może być uzupełniona innymi instrukcjami, np. instrukcją obsługi.
- System Flood Barrier został zaprojektowany zgodnie z najnowszymi normami europejskimi, jednak należy samodzielnie sprawdzić, czy norma ta jest zgodna z lokalnymi normami krajowymi.
- Wszystkie wymiary podane są w milimetrach, chyba że określono inaczej.
- Niniejszą instrukcję należy przechowywać w bezpiecznym miejscu, w pobliżu bramy garażowej.
- Zastrzegamy sobie prawo do wprowadzania zmian technicznych bez uprzedniego powiadomienia.
- Firma DOCO International nie ponosi odpowiedzialności za montaż systemu Floodbarrier.

4. Wymagania bezpieczeństwa

- Brama przeciwpowodziowa Flood Barrier może być montowana i uruchamiana wyłącznie przez wykwalifikowany i przeszkolony personel.
- Podczas wykonywania prac elektrycznych należy upewnić się, że zasilanie jest wyłączone i pozostanie wyłączone.
- Nigdy nie omijać urządzeń zabezpieczających.
- Niektóre części mogą mieć ostre krawędzie: należy używać rękawic ochronnych.
- Nigdy nie używać bramy segmentowej, jeśli widoczne są uszkodzenia systemu Flood Barrier lub bramy garażowej.
- Podczas montażu/konserwacji należy zawsze nosić rękawice, obuwie ochronne i okulary ochronne podczas wiercenia/cięcia.
- Należy upewnić się, że prace można wykonywać w stabilnym otoczeniu.
- Miejsce montażu/konserwacji należy zabezpieczyć taśmą ostrzegawczą, aby uniemożliwić dostęp innych osób (dzieci).
- Zapewnij odpowiednie oświetlenie.
- Zawsze używaj odpowiednich narzędzi.

5. Zakres zastosowania

- System Flood Barrier jest przeznaczony wyłącznie do stosowania z systemem bram garażowych DOCO HOME.
- System Flood Barrier działa tylko z prostymi zestawami prowadnic poziomych i musi być używany w połączeniu z elektrycznym napędem do bram garażowych.
- System Flood Barrier nie jest kompatybilny z zestawami prowadnic poziomych łukowych, bramami ręcznie otwieranymi ani systemami bram innych producentów.

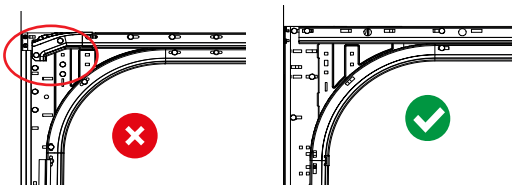

- System Flood Barrier nie jest kompatybilny z systemem HOME Zero ani częściami systemu HOME Zero.
- System Flood Barrier jest kompatybilny i przetestowany wyłącznie w połączeniu z systemem bram garażowych DOCO HOME oraz napędami do bram garażowych SOMMER base+ i SOMMER pro+.
- Zakres temperatur roboczych: -40 +120

6. Gwarancja

Cały system został przetestowany przez Europaverband Hochwasserschutz e.v. (EVH) pod kątem szczelności i szczelności resztkowej.

Przy prawidłowym montażu (prawidłowe uszczelnienie, odkształcenie ściskające gumy uszczelniającej około 3-5 mm) w wymaganych warunkach konstrukcyjnych (równą powierzchnię podłoża, prawidłowe zakończenie ścian itp.) oraz przy regularnej konserwacji (w tym kontroli wizualnej czystości) system zapewnia maksymalny przepływ wody poniżej 2 litrów na godzinę na metr szerokości bramy garażowej.

7. Wymagania wstępne

Następujące zalecenia dotyczą prawidłowego działania systemu Flood Barrier:

- Przed montażem bardzo ważne jest, aby podłoga była płaska, równa, gładka i wolna od kurzu. Należy użyć aluminiowego profilu podłogowego 877203 lub własnego profilu ze stali nierdzewnej.
- Podłoga nie powinna być drewniana, smołowana ani asfaltowa, ale betonowa lub pokryta posadzką epoksydową.
- Podłoga betonowa nie powinna być „piaszczysta”. W takim przypadku należy nałożyć na betonową podłogę powłokę wodoodporną. Należy zapoznać się z instrukcją dostawcy powłoki.
- Wysokość sufitu dla systemu musi wynosić co najmniej wysokość światła dziennego DH + 120 mm dla systemów Home-X /R i DH+190mm dla systemów Home-F; UWAGA: Podczas pomiaru należy uwzględnić dodatki do podłogi. W przypadku ciemnych paneli wystawionych na działanie słońca wymagana jest dodatkowa wysokość do 40 mm.

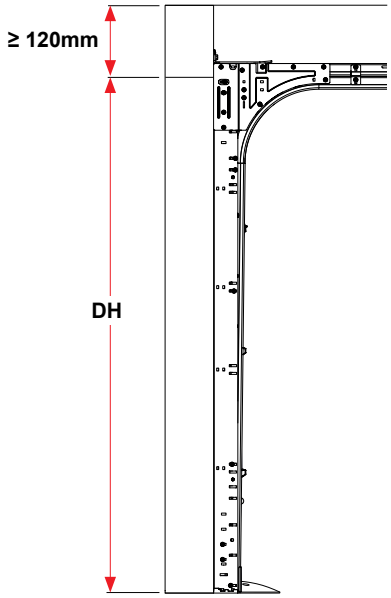

- System Flood Barrier nadaje się tylko do dolnych paneli o minimalnej wysokości 500 mm.
- Nigdy nie skracać dolnego panelu w wysokości.
- Wysokość panelu PH powinna obejmować 30 mm na uszczelkę, jak pokazano na poniższym rysunku.

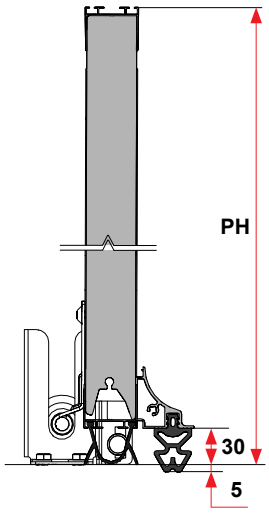

- Musi być wystarczająca ilość miejsca, aby zamontować dwa stalowe trójkątne uchwyty. Co najmniej 100 mm, jak pokazano na poniższym rysunku.

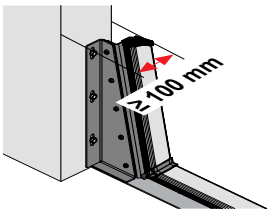

- Otwory wentylacyjne w ścianach szczelinowych muszą znajdować się powyżej 500 mm od podłogi.
- Jeśli tak nie jest, należy je zamknąć i wykonać nowe otwory wentylacyjne powyżej 500 mm.
- Fundament powinien być w stanie wytrzymać wysoki poziom wody przez krótki czas (absorpcja).
- Punkt odprowadzania wody musi znajdować się na wysokości powyżej 500 mm od podłogi (umywalka, toaleta).

- Podłoga powinna być wystarczająco mocna, aby zapewnić stabilne zamocowanie bariery (500 kg/m2 ciśnienia wody).
- Ściany, w których osadzone są drzwi garażowe, muszą być wystarczająco mocne, aby bezpiecznie zamocować wsporniki dociskowe. (500 kg/m2 ciśnienia wody).
- Przed klejeniem i uszczelnianiem różnych części powierzchnie powinny być czyste i odtłuszczone, patrz również część dotyczącą uszczelniania połączeń.
- Przed użyciem klej (877902) należy przechowywać w chłodnym miejscu (+2 °C / +8 °C).
- Dolny panel należy wyposażyć w aluminiowy profil dolny w kształcie litery U 820100.

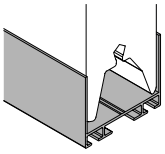

8. Uszczelniacz połączeń

- Upewnij się, że powierzchnie są suche, wolne od kurzu i wystarczająco mocne.
- Jako uszczelniacz połączeń używaj wyłącznie uszczelniacza „Ramsauer 320”, więcej szczegółów technicznych znajdziesz w karcie technicznej dostępnej do pobrania na stronie Ramsauer (www.ramsauer.eu).
- Aby uzyskać prostą krawędź spoiny, należy przykleić taśmę maskującą do ścian w odległości około 6-8 mm od panelu. Taśmą maskującą należy również zakleić aluminiową ramę.
- Nałożyć klej uszczelniający i za pomocą skrobaka utworzyć spoinę o szerokości około 6-8 mm.

Ważne uwagi:

Klej uszczelniający utwardza się w temperaturze 20°C w ciągu około 48 godzin. W tym czasie połączenie nie może być obciążane. W niższych temperaturach czas schnięcia jest dłuższy.

Jeśli powierzchnia ściany (tynk, beton itp.) jest piaszczysta lub porowata, należy nałożyć podkład i postępować zgodnie z instrukcją producenta uszczelniacza Ramsauer. (nie wchodzi w skład standardowego wyposażenia, ale jest dostępny opcjonalnie w firmie Ramsauer).

9. Sprężyny i ustawienia napędu

W przypadku montażu dodatkowego, po sprzedaży, sprawdzić następujące elementy:

- **Sprężyny**: Po zamontowaniu Flood Barrier całkowita waga paneli bramy uległa zmianie. Należy upewnić się, że sprężyny do bramy garażowej zostały ponownie obliczone, zamontowano odpowiednie sprężyny, a brama jest wyważona. Dodatkową wagę podano w tabeli poniżej.

Szerokość światła (mm)	Dodatkowa waga (kg)
2000	5,7
2500	6,5
3000	7,3
>3000 w tym	220900 >
3001	11
3500	12,5
4000	14
4500	15,5
5000	17
5500	18,5
6000	20

- **Napęd**: Ze względu na zmianę wagi zmieniła się pozycja końcowa drzwi garażowych. W związku z tym należy ponownie skalibrować napęd drzwi garażowych (12). Regulację i kalibrację napędu należy przeprowadzić zgodnie z instrukcją obsługi napędu.

10. Ogranicznik podłogowy

Ogranicznik podłogowy (8) należy umieścić 8–10 mm za panelem. Powinien być mocno przytwierdzony do podłogi. Przy wysokim poziomie wody dolny panel ulegnie odkształceniu i zostanie zatrzymany przez ogranicznik podłogowy.

W miejscach montażu ograniczników podłogowych podłoga nie może zawierać ogrzewania podłogowego, przewodów elektrycznych ani rur wodociągowych.

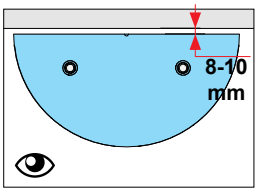

11. Materiały mocujące

Elementy mocujące niezbędne do zamocowania Flood Barrier do budynku i/lub podłogi nie są dołączone do zestawu.

- Użytkownik jest odpowiedzialny za użycie odpowiednich materiałów mocujących do odpowiedniej powierzchni (kamień, beton, stal).
- W miarę możliwości technicznych należy używać wyłącznie elementów mocujących ze stali nierdzewnej.
- W instrukcji wszystkie elementy mocujące są przedstawione symbolicznie i należy je dostosować do konkretnej powierzchni.

12. Przekazanie

Użytkownikowi końcowemu należy dostarczyć następujące dokumenty:

- Niniejsza instrukcja (montaż, konserwacja i demontaż)
- Instrukcja obsługi bramy garażowej HOME
- Instrukcja obsługi Flood Barrier

13. Pierwsze użycie:

Pierwsze użycie bramy garażowej z Flood Barrier musi zostać przeprowadzone przez wykwalifikowany i przeszkolony personel. Następnie można przeszkolić użytkowników. Więcej informacji znajduje się w instrukcji obsługi.

14. Demontaż

Demontaż powinien być wykonywany wyłącznie przez wykwalifikowaną firmę zajmującą się montażem drzwi mieszkalnych. Flood Barrier należy zdemontować w odwrotnej kolejności niż podano w instrukcji montażu.

15. Czyszczenie i konserwacja bezpośrednio po montażu:

Aby zapewnić dobre uszczelnienie, ważne jest, aby powierzchnie styku z gumową uszczelką były czyste i nasmarowane sprayem silikonowym. Spryskać całą gumową uszczelkę (5) sprayem silikonowym, aby zachowała elastyczność.

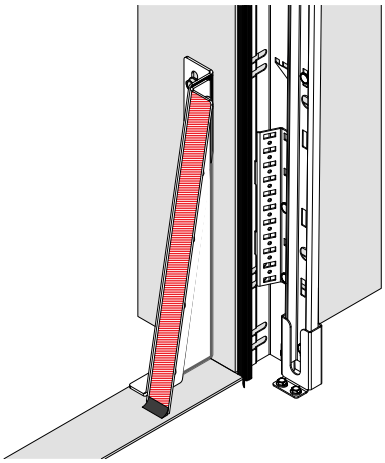

16. Coroczna kontrola przez specjalistę:

Aby zapewnić odporność na zalanie, wymagana jest coroczna kontrola przez specjalistę. Jeśli kontrole te nie zostaną przeprowadzone i odpowiednio udokumentowane, gwarancja producenta zostanie unieważniona.

Jeśli uszczelka gumowa 877100-xxx jest uszkodzona, należy ją jak najszybciej wymienić przez wykwalifikowany i przeszkolony personel. Aby ułatwić włożenie uszczelki do profilu aluminiowego, należy ją nasmarować sprayem silikonowym.

Uszczelnienie na zewnątrz Flood Barrier musi być corocznie sprawdzane przez wykwalifikowany i przeszkolony personel. Do wymiany należy używać wyłącznie uszczelniacza Ramsauer 320.

17. Wymiana części

Należy używać wyłącznie oryginalnych części zamiennych DOCO International. Konserwacja powinna być wykonywana wyłącznie przez wykwalifikowany i przeszkolony personel.

18. Utylizacja

Wszystkie części tej bramy garażowej można łatwo utylizować. W tej sprawie należy skonsultować się z lokalnymi władzami.

CZ

Obsah

1. **Podmínky** 32
2. **Symboly** 32
3. **Obecná upozornění:** 32
4. **Bezpečnostní požadavky** 32
5. **Oblast použití** 32
6. **Záruka** 32
7. **Předpoklady** 33
8. **Těsnicí hmota** 33
9. **Nastavení pružin a pohonu:** 34
10. **Zarážka podlahy** 34
11. **Upevňovací materiál** 34
12. **Předání** 34
13. **První použití** 34
14. **Demontáž** 34
15. **Čištění a údržba bezprostředně po montáži** .. 34
16. **Roční odborná kontrola** 34
17. **Výměna dílů** 35
18. **Likvidace** 35
19. **Nástroje** 36
20. **Rozsah dodávky** 37
21. **Montáž** 38
22. **Technické údaje** 72
23. **Datové listy** 78

1. Podmínky

Na všechny naše nabídky, smlouvy nebo následné revize se vztahují naše všeobecné dodací a platební podmínky. Kopii našich podmínek vám na požádání zašleme nebo si ji můžete stáhnout z našich webových stránek: www.doco-international.com

Změny vyhrazeny.

2. Symboly

	Nebezpečí / pozor	OPT	Volitelný krok
	Podívejte se / zkontrolujte	ALT	Alternativní
	Další návody	L+R	Vlevo + Vpravoo
	Manuální ovládání		

3. Obecná upozornění:

Tento návod byl vypracován pro použití kvalifikovaným a proškoleným personálem. V případě pochybností ohledně montáže a/nebo údržby se obraťte na společnost DOCO International. Aby nedošlo k vážnému zranění, pečlivě si přečtěte a dodržujte všechny pokyny a varování v tomto návodu.

- Tento manuál popisuje montáž, používání a údržbu vašeho systému Flood Barrier. Tento manuál může být doplněn dalšími manuály, například manuálem obsluhy.
- Systém Flood Barrier byl navržen v souladu s nejnovějšími evropskými normami; musíte však sami zkontrolovat, zda tato norma odpovídá místní národní normě.
- Všechny rozměry jsou uvedeny v milimetrech, pokud není uvedeno jinak.
- Tento manuál uložte na bezpečném místě v blízkosti garážových vrat.
- Technické změny bez písemného oznámení vyhrazeny.
- Společnost DOCO International neodpovídá za instalaci systému Floodbarrier.

4. Bezpečnostní požadavky

- Tento systém Flood Barrier smí montovat a uvádět do provozu pouze kvalifikovaný a proškolený personál.
- Zajistěte, aby bylo napájení vypnuté a zůstalo vypnuté po celou dobu provádění elektrických prací.
- Nikdy nepřemostujte bezpečnostní zařízení.
- Některé části mohou obsahovat ostré hrany: používejte ochranné rukavice.
- Nikdy nepoužívejte sekční vrata, pokud zjistíte viditelné poškození systému Flood Barrier nebo garážových vrat.
- Při montáži/údržbě vždy noste rukavice, bezpečnostní obuv a ochranné brýle při vrtání/řezání.
- Zajistěte, abyste mohli vždy pracovat ve stabilním prostředí.
- Místo montáže/údržby zajistěte bezpečnostní páskou, aby se k němu nedostaly jiné osoby (děti).
- Zajistěte dostatečné osvětlení.
- Vždy používejte vhodné nářadí.

5. Oblast použití

- Systém Flood Barrier je speciálně navržen pro použití pouze s garážovými vraty DOCO HOME.
- Systém Flood Barrier funguje pouze s rovnými horizontálními kolejnicovými sadami a musí být použit v kombinaci s elektrickým pohonem garážových vrat.
- Systém Flood Barrier není kompatibilní s obloukovými horizontálními kolejnicovými sadami, ručně ovládanými vraty ani vratovými systémy jiných výrobců.

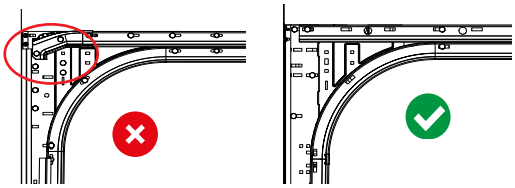

- Systém Flood Barrier není kompatibilní se systémem HOME Zero ani s jeho součástmi.
- Systém Flood Barrier je kompatibilní a testován pouze v kombinaci s garážovými vratovým systémem DOCO HOME a pohony garážových vrat SOMMER base+ a SOMMER pro+.
- Rozsah pracovních teplot: -40 +120

6. Záruka

Celý systém byl testován organizací Europaverband Hochwasserschutz e.v. (EVH) na vodotěsnost a zbytkovou netěsnost.

Při správné instalaci (správné utěsnění, deformace těsnicí gumy přibližně 3–5 mm) za požadovaných konstrukčních podmínek (rovná podlaha, správné

zakončení stěn atd.) a při pravidelné údržbě (včetně vizuální kontroly čistoty) systém zajišťuje maximální průtok vody méně než 2 litry za hodinu na metr šířky garážových vrat.

7. Předpoklady

Pro správnou funkci systému Flood Barrier platí následující doporučení:

- Před instalací je velmi důležité, aby podlaha byla rovná, hladká a bez prachu. Použijte hliníkový podlahový profil 877203 nebo vlastní alternativu z nerezové oceli.
- Podlaha by neměla být ze dřeva, dehtu nebo asfaltu, ale z betonu nebo epoxidové stěrky.
- Betonová podlaha by neměla být „pískovitá“. V takovém případě naneste na betonovou podlahu vodotěsný nátěr. Postupujte podle pokynů dodavatele nátěru.
- Výška stropu pro systém musí být minimálně světlá výška DH + 120 mm pro systémy Home-X /R a DH+190mm pro systémy Home-F; POZNÁMKA: Při měření zohledněte přídavky k podlaze. U tmavých panelů orientovaných na slunce je zapotřebí až 40 mm nadpraží navíc.

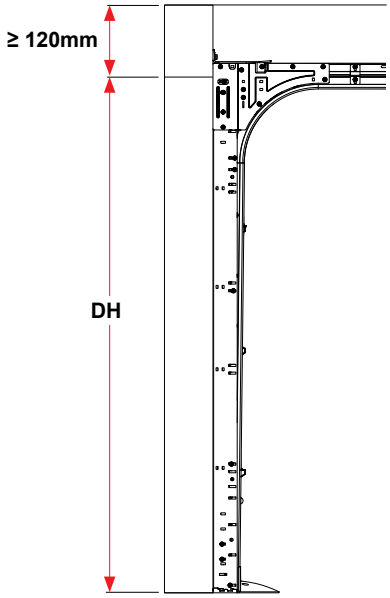

- Systém Flood Barrier je vhodný pouze pro spodní panely s minimální výškou 500 mm.
- Nikdy nezkracujte spodní panel na výšku.
- Výška panelu PH by měla zahrnovat 30 mm pro těsnění, jak je znázorněno na obrázku níže.

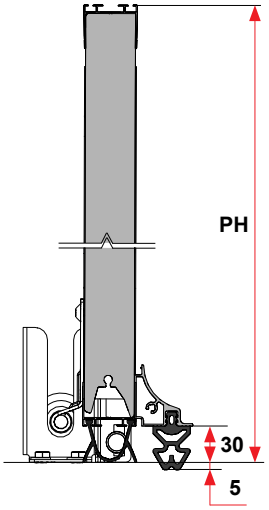

- Musí být dostatek prostoru pro instalaci dvou ocelových trojúhelníkových držáků. Minimálně 100 mm, jak je znázorněno na obrázku níže.

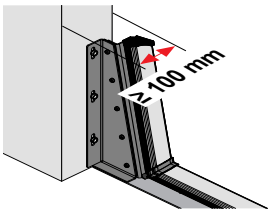

- Odvětrávací otvory dutých stěn musí být výše než 500 mm od podlahy. Pokud tomu tak není, uzavřete je a vytvořte nové otvory nad 500 mm.
- Základ by měl být schopen krátkodobě zadržet vysokou hladinu vody (absorpce).
- Odtok vody musí být ve výšce minimálně 500 mm od podlahy (umyvadlo, toaleta).
- Podlaha by měla být dostatečně pevná, aby mohla pevně ukotvit bariéru (500 kg/m2 vodního tlaku).
- Stěny, do kterých jsou garážová vrata zasazena, musí být dostatečně pevné, aby bezpečně upevnily tlakové konzoly. (500 kg/m2 vodního tlaku).
- Před lepením a utěsněním různých částí musí být povrchy čisté a bez mastnoty, viz také část o těsnicích spárách.
- Před použitím uchovávejte lepidlo (877902) na chladném místě (+2 °C / +8 °C).
- Spodní panel by měl být vybaven hliníkovým spodním U-profilem 820100.

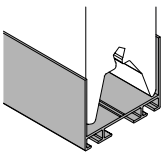

CZ

8. Těsnicí hmota

- Ujistěte se, že povrchy jsou suché, bez prachu a dostatečně pevné.
- Jako těsnicí hmotu používejte pouze „Ramsauer 320“, viz technický list v sekci ke stažení na stránkách Ramsauer (www.ramsauer.eu), kde najdete další technické podrobnosti.
- Pro vytvoření rovné hrany spoje nalepte na stěny maskovací pásku ve vzdálenosti přibližně 6–8 mm od panelu. Maskovací páskou zakryjte také hliníkový rám.
- Naneste těsnicí lepidlo a pomocí stěrky vytvořte spoj o velikosti přibližně 6–8 mm.

Důležité upozornění:

Tmel vytvrzuje při teplotě 20 °C přibližně 48 hodin. Během této doby nesmí být spoj zatížen. Při nižších teplotách je doba schnutí delší.

Pokud je povrch stěny (omítka, beton atd.) pískový nebo porézní, naneste základní nátěr a postupujte podle pokynů výrobce tmelu Ramsauer. (není součástí standardní dodávky, ale je možné jej zakoupit u společnosti Ramsauer).

9. Nastavení pružin a pohonu:

V případě dodatečné montáže po prodeji zkontrolujte následující:

- **Pružiny**: Po namontování Flood Barrier se změnila celková hmotnost panelů vrat. Ujistěte se, že pružiny garážových vrat byly přepočítány, že jsou nainstalovány správné pružiny a že vrata jsou vyvážená. Dodatečnou hmotnost najdete v tabulce níže.

Šířka průchodu (mm)	Přidaná hmotnost (kg)
2000	5,7
2500	6,5
3000	7,3
>3000 včetně	220900
3001	11
3500	12,5
4000	14
4500	15,5
5000	17
5500	18,5
6000	20

- **Pohon**: V důsledku změny hmotnosti se změnila koncová poloha garážových vrat. Proto je nutné pohon garážových vrat (12) znovu kalibrovat. Seřízení a kalibrace pohonu by měly být provedeny v souladu s návodem k obsluze pohonu.

10. Zarážka podlahy

Zarážka podlahy (8) by měla být umístěna 8–10 mm za panelem. Měla by být pevně ukotvena k podlaze. Při vysoké hladině vody se spodní panel vychýlí a bude zastaven zarážkou podlahy.

Podlaha nesmí obsahovat podlahové vytápění, elektrické vedení ani vodovodní potrubí v místech, kde jsou namontovány zarážky podlahy.

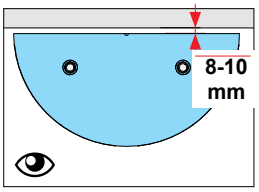

11. Upevňovací materiál

Upevňovací prvky potřebné k upevnění Flood Barrier k budově a/nebo podlaze nejsou součástí dodávky.

- Instalatér je odpovědný za použití správného upevňovacího materiálu na správný povrch (kámen, beton, ocel).
- Pokud je to technicky možné, používejte jako upevňovací materiál pouze nerezovou ocel.
- Všechny upevňovací materiály uvedené v návodu jsou symbolické a musí být přizpůsobeny konkrétnímu povrchu.

12. Předání

Koncovému uživateli musí být předány následující dokumenty:

- Tento návod (montáž, údržba a demontáž)
- Návod k použití garážových vrat HOME
- Návod k použití protipovodňové zábrany

13. První použití

První použití garážových vrat s protipovodňovou zábranou musí provést kvalifikovaný a proškolený personál. Poté mohou být uživatelé proškoleni. Více informací naleznete v návodu k použití.

14. Demontáž

Demontáž smí provádět pouze kvalifikovaný montér/instalatér garážových vrat. Flood Barrier se demontuje v opačném pořadí, než je uvedeno v montážním návodu.

15. Čištění a údržba bezprostředně po montáži

Pro zajištění dobré těsnosti je důležité, aby styčné plochy s těsnicí gumou byly čisté a namazané silikonovým sprejem. Celé gumové těsnění (5) nastříkejte silikonovým sprejem, aby zůstalo pružné.

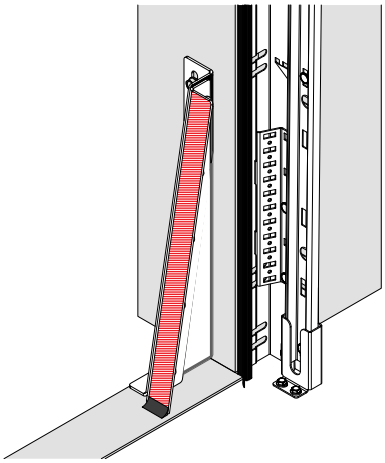

16. Roční odborná kontrola

Pro zajištění odolnosti proti povodním je nutná roční odborná kontrola. Pokud tyto kontroly nebudou provedeny a řádně zdokumentovány, záruka výrobce bude neplatná.

Pokud je gumové těsnění 877100-xxx poškozené, mělo by být co nejdříve vyměněno kvalifikovaným a proškoleným personálem. Pro snadné zasunutí těsnění do hliníkového profilu by mělo být namazáno silikonovým sprejem.

Těsnicí hmota na vnější straně Flood Barrier musí být každoročně zkontrolována kvalifikovaným a proškoleným personálem. K výměně použijte pouze těsnicí hmotu Ramsauer 320.

17. Výměna dílů

Používejte pouze originální náhradní díly DOCO International. Údržbu smí provádět pouze kvalifikovaný a proškolený personál.

18. Likvidace

Všechny části těchto garážových vrat lze snadno zlikvidovat. V této věci se prosím obraťte na místní úřady.

19

Tools / Werkzeuge

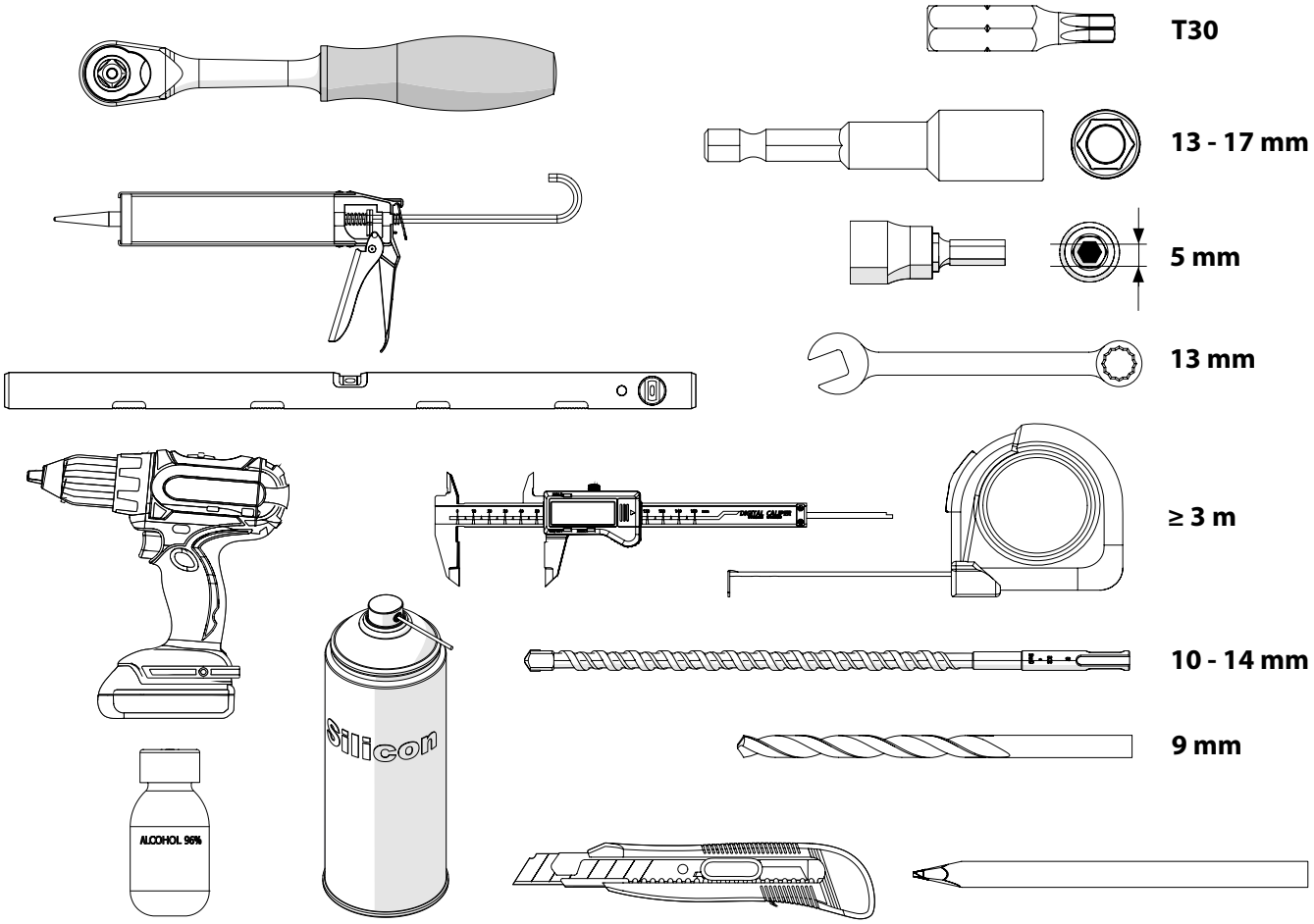

Flood Barrier Kit - Content / Inhalt



7x 877900 (Kit 3 MTR)

11x 877900 (Kit 6 MTR)

Seite 74 / Page 78 / Pagina 82 / Bladzijde 86

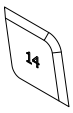

1x 877704

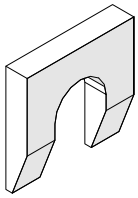

2x 877908 - 1mm
2x 877909 - 2mm
2x 877910 - 3mm
2x 877911 - 4mm
2x 877912 - 5mm

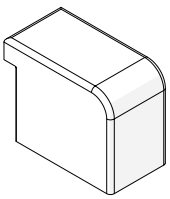

1x 877713

20

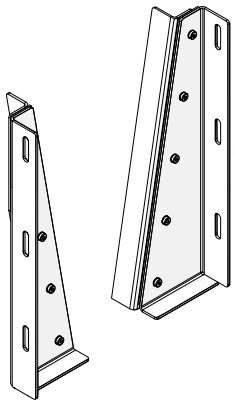

1x 877307 /

1x 877309

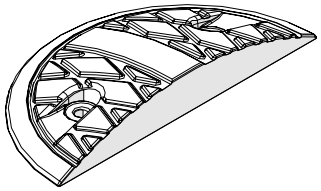

1x 877904 (Kit 3 MTR)
2x 877904 (Kit 6 MTR)

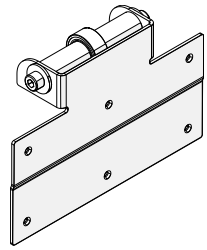

2x 877301

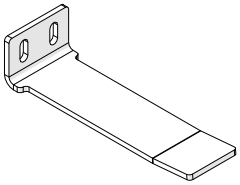

2x 877302

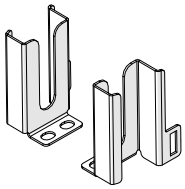

1x 235031

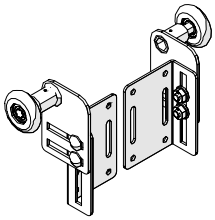

1x 230131

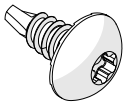

30x 150113

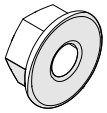

2x 14022



2x 150131

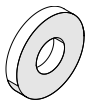

4x 150134



235224ST

KIT

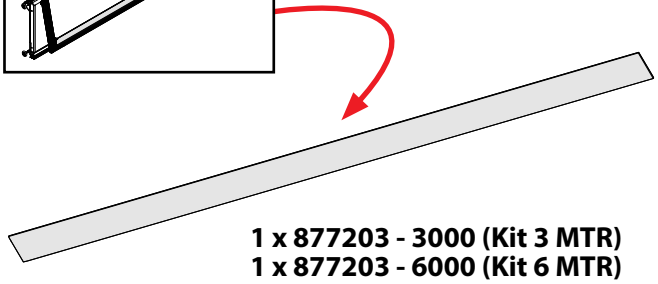

1 x 877203 - 3000 (Kit 3 MTR)
1 x 877203 - 6000 (Kit 6 MTR)

OPT.

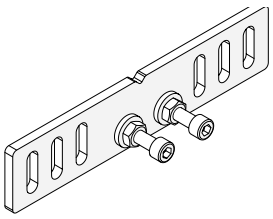

877305

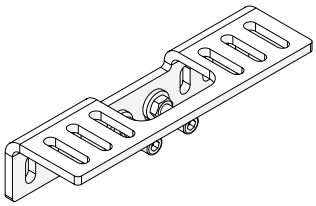

877310

1



2

L + R

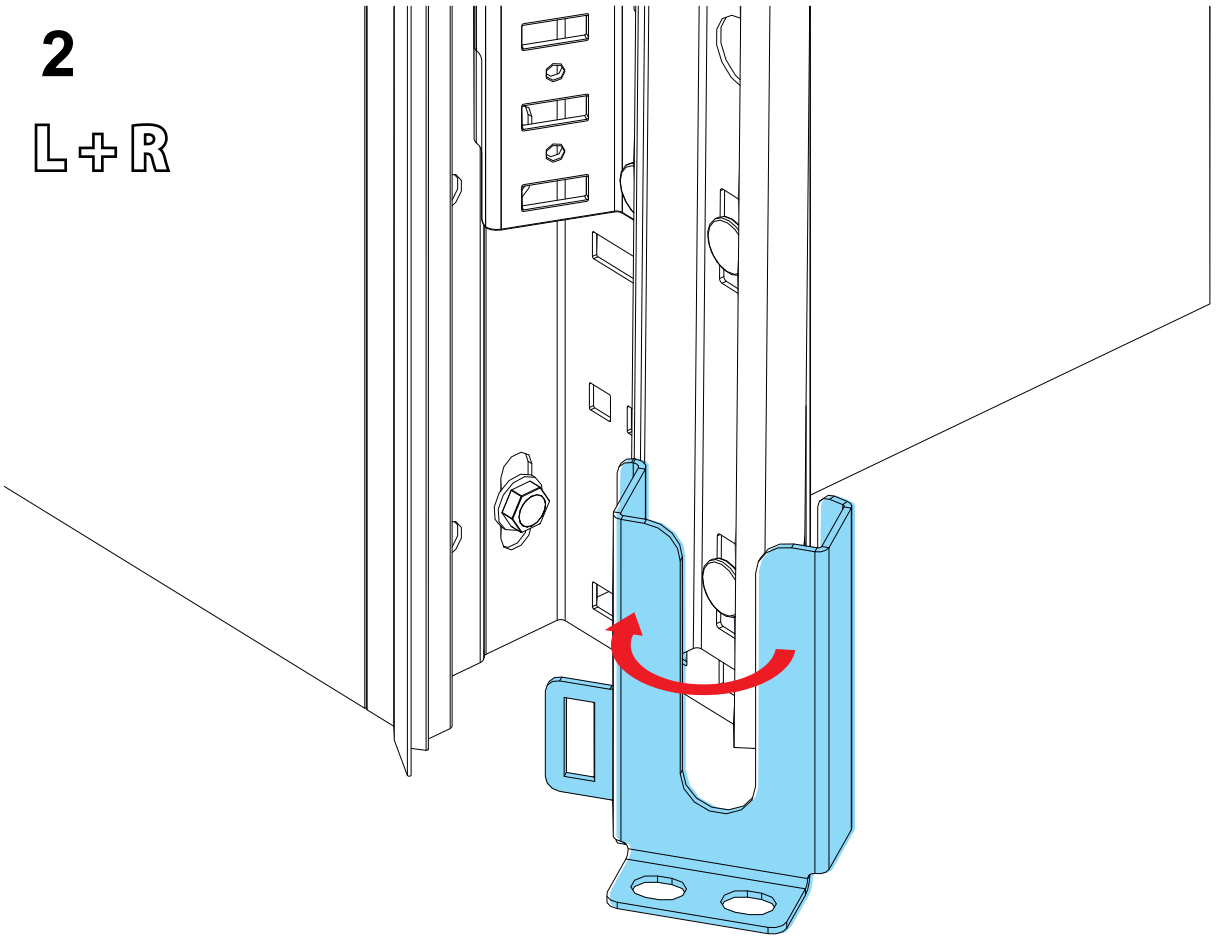

2.1

L + R

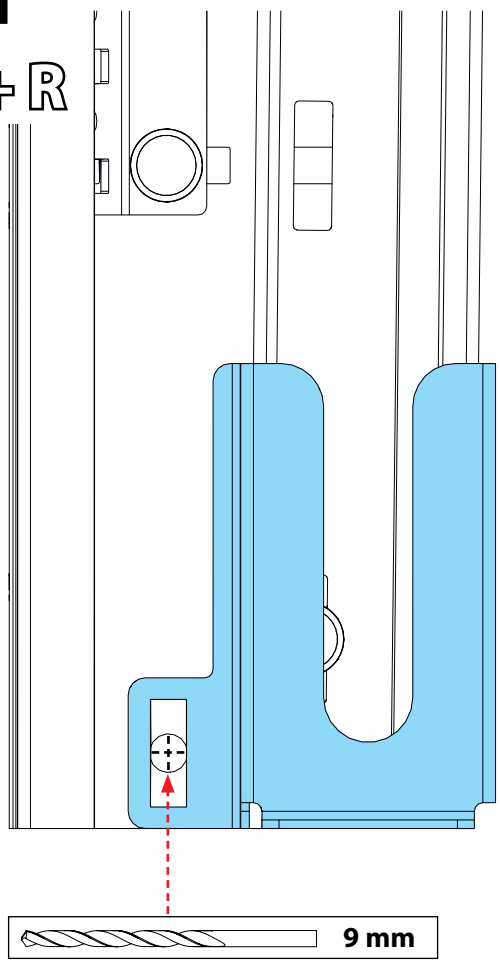

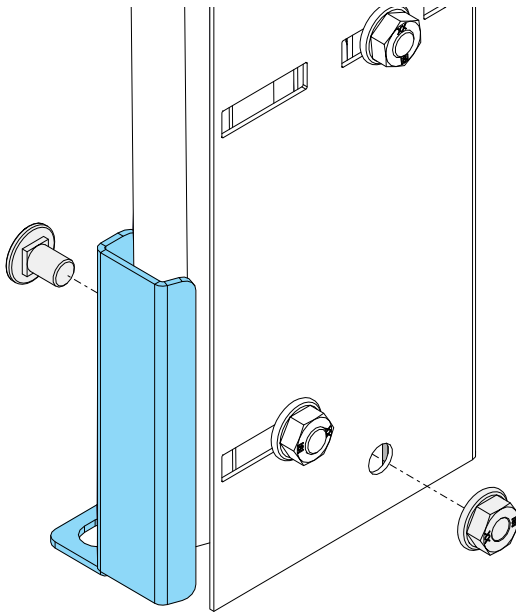

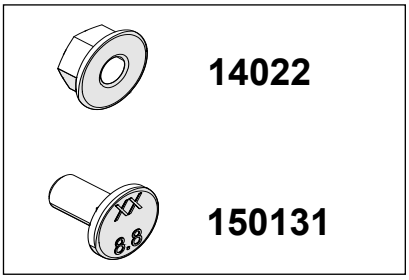

2.2

L + R

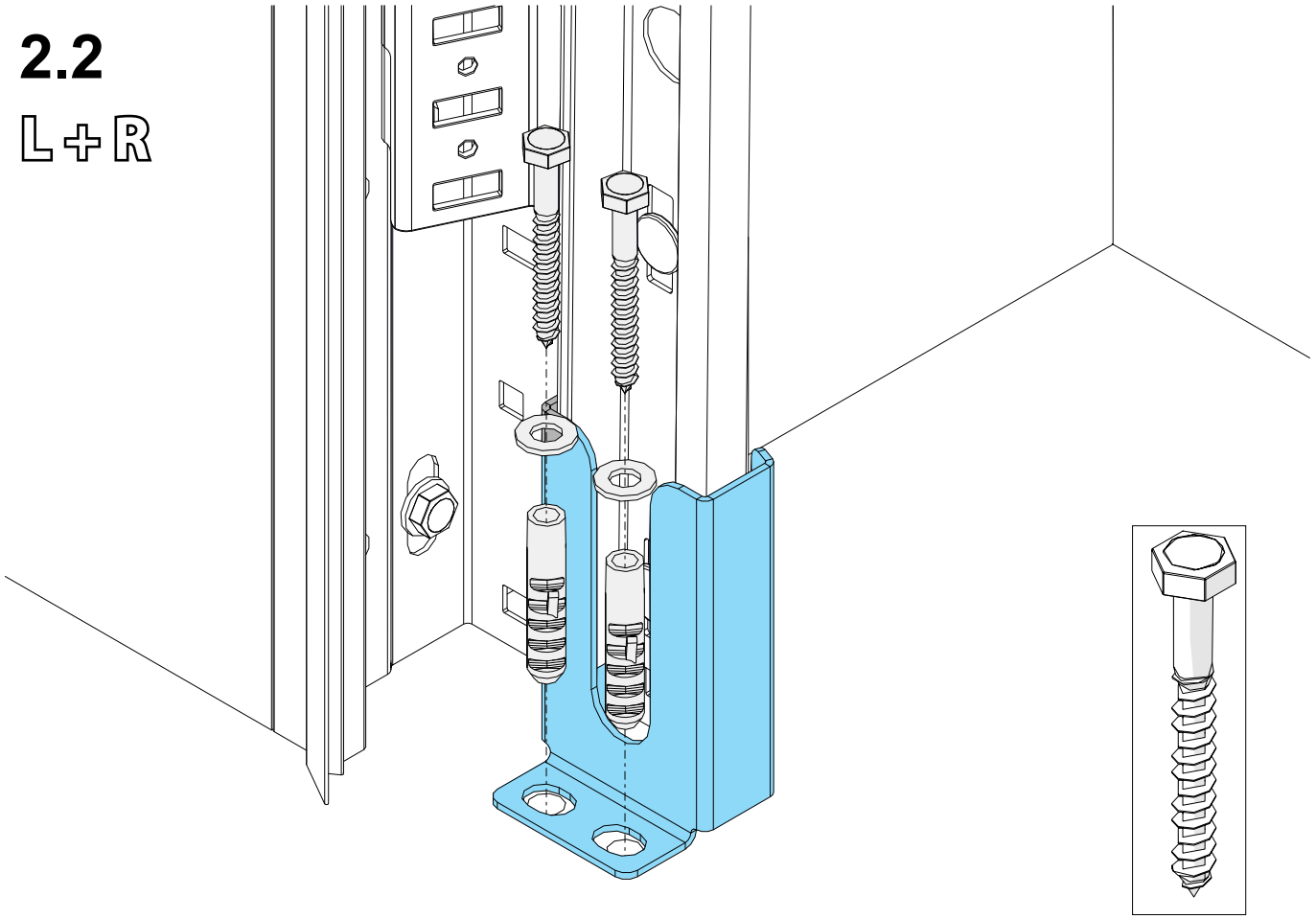

3

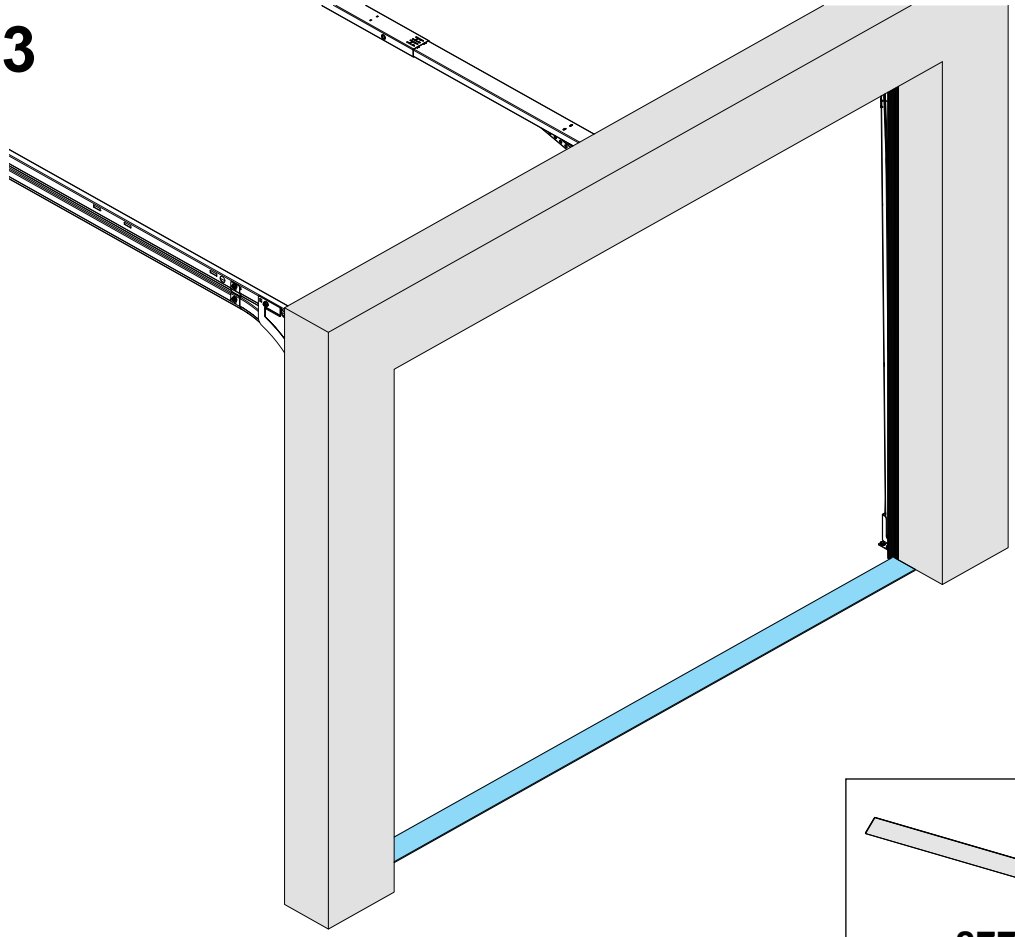

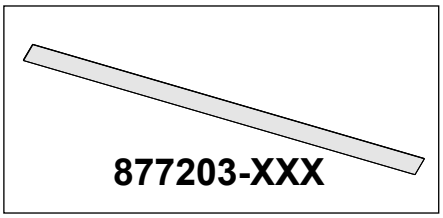

3.1

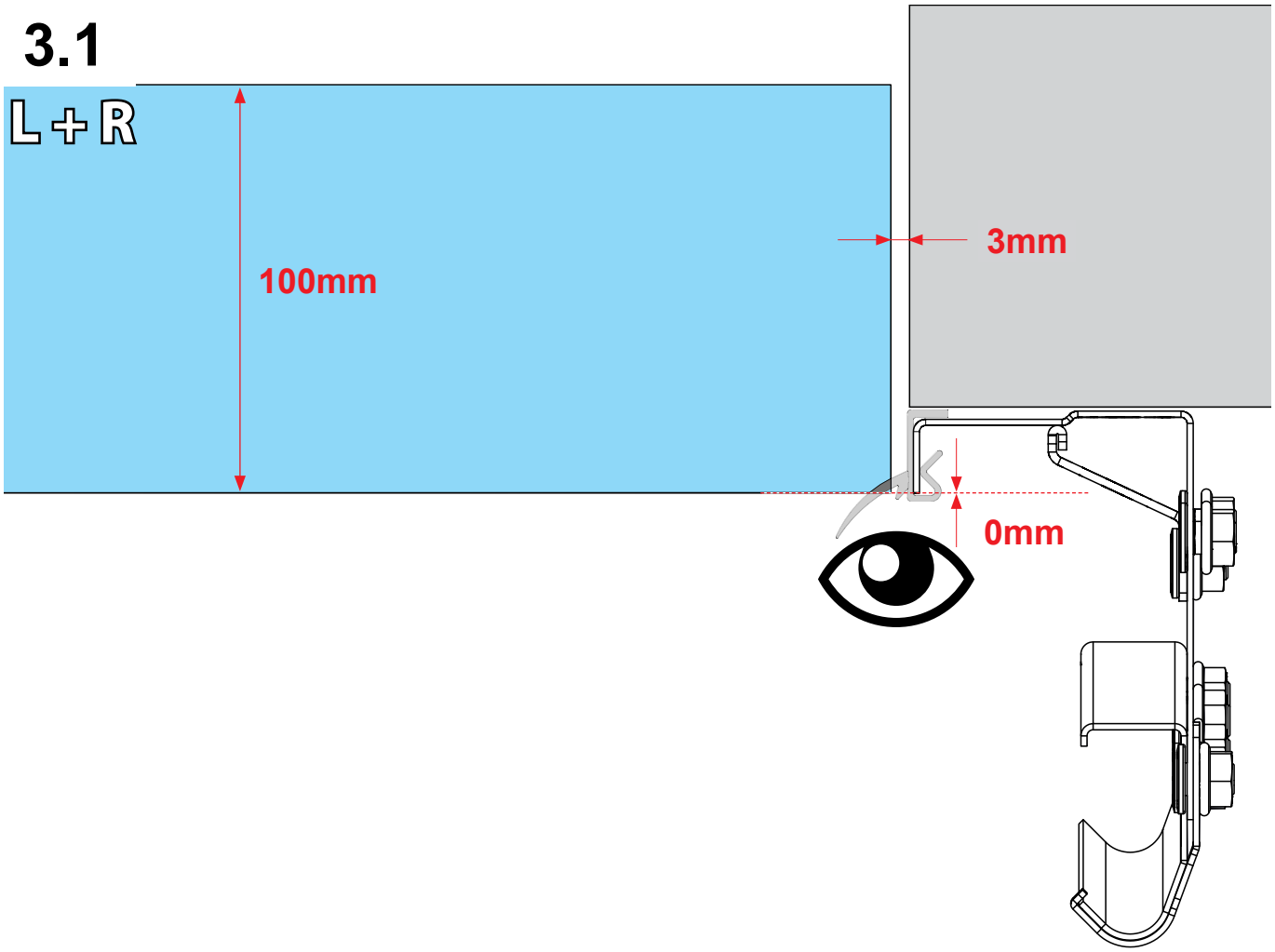

3.2

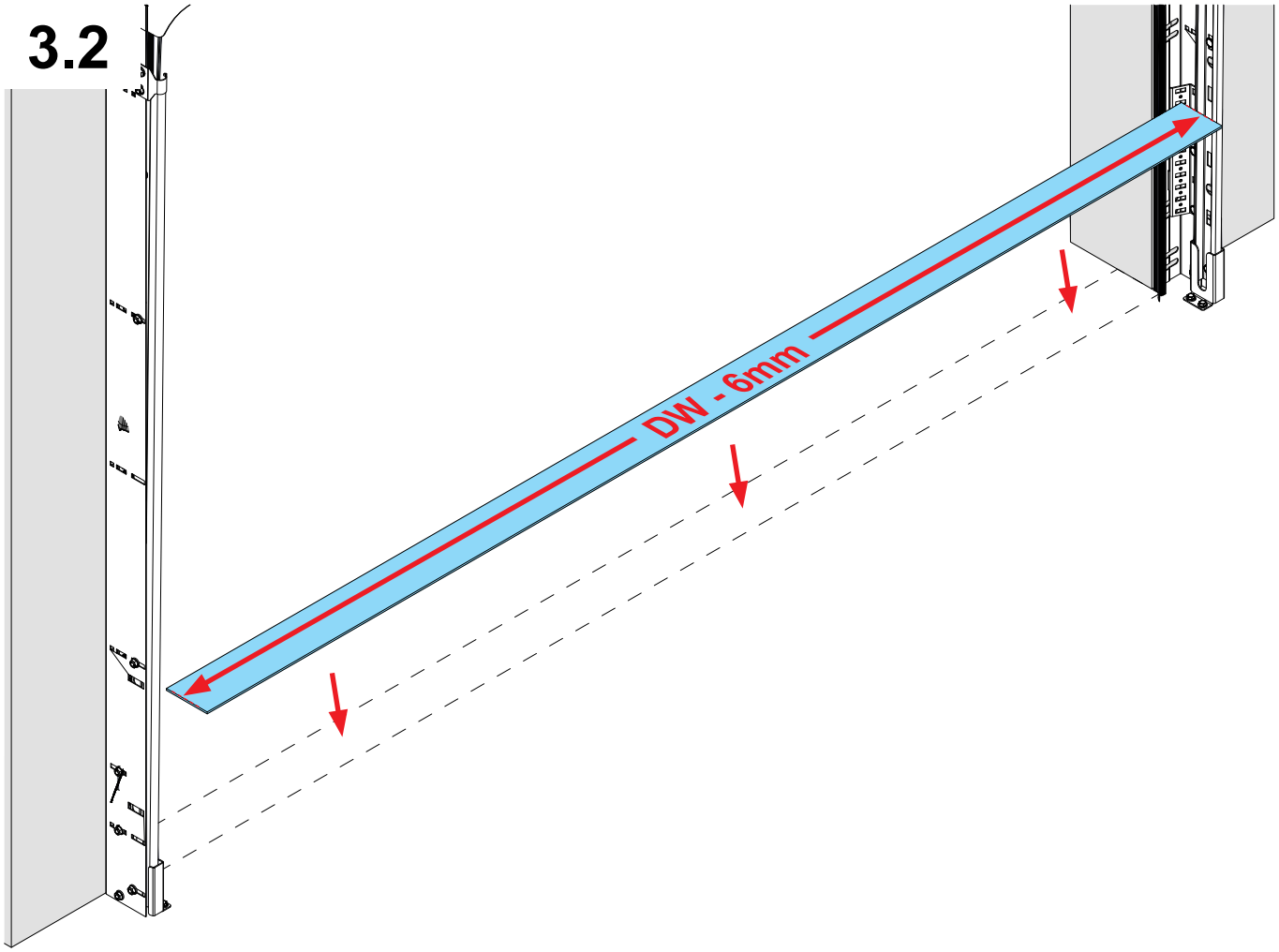

3.3

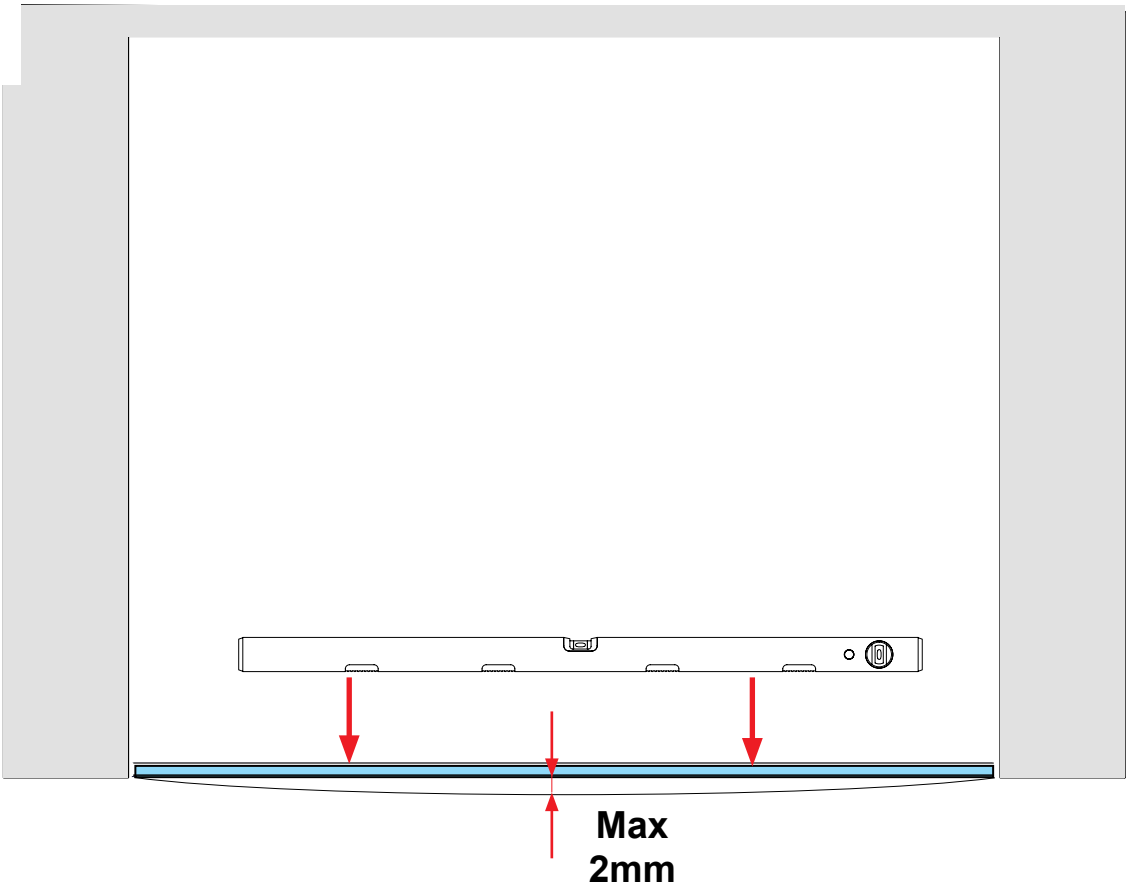

3.4

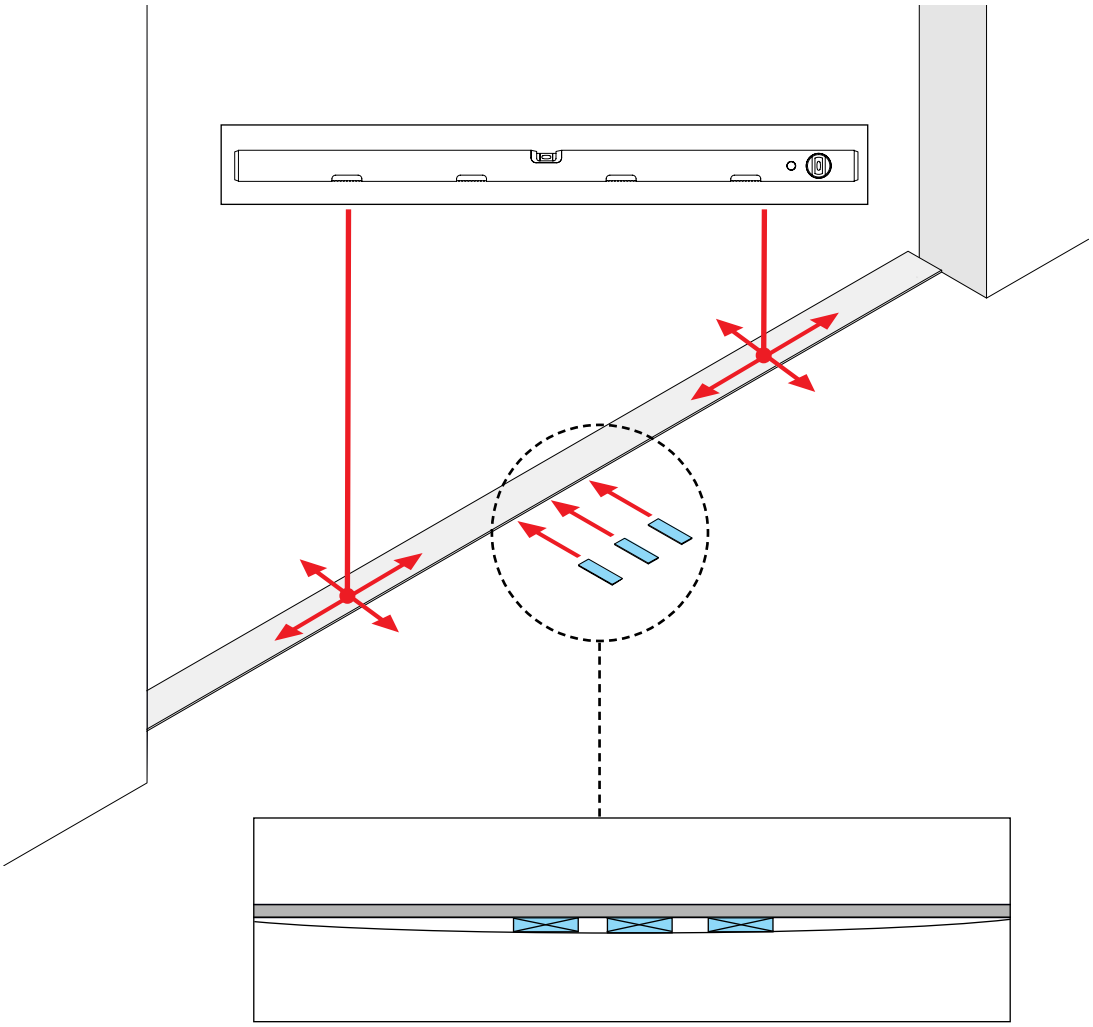

3.5



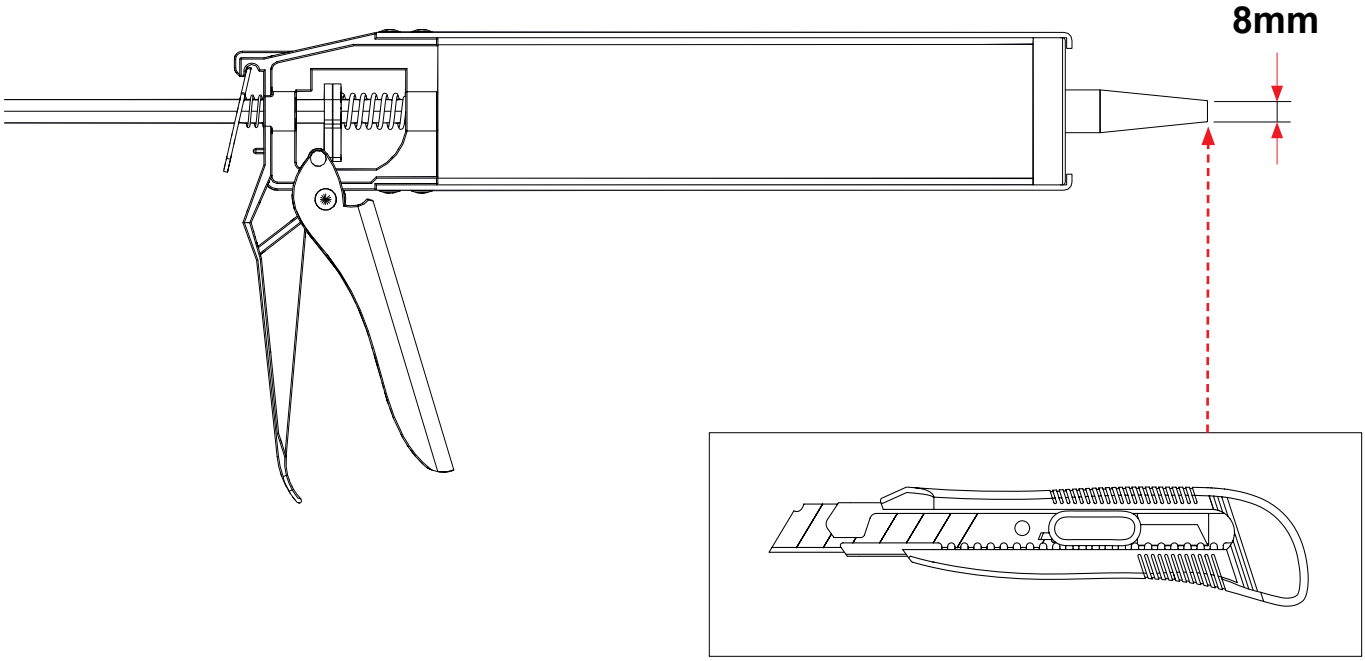

3.6

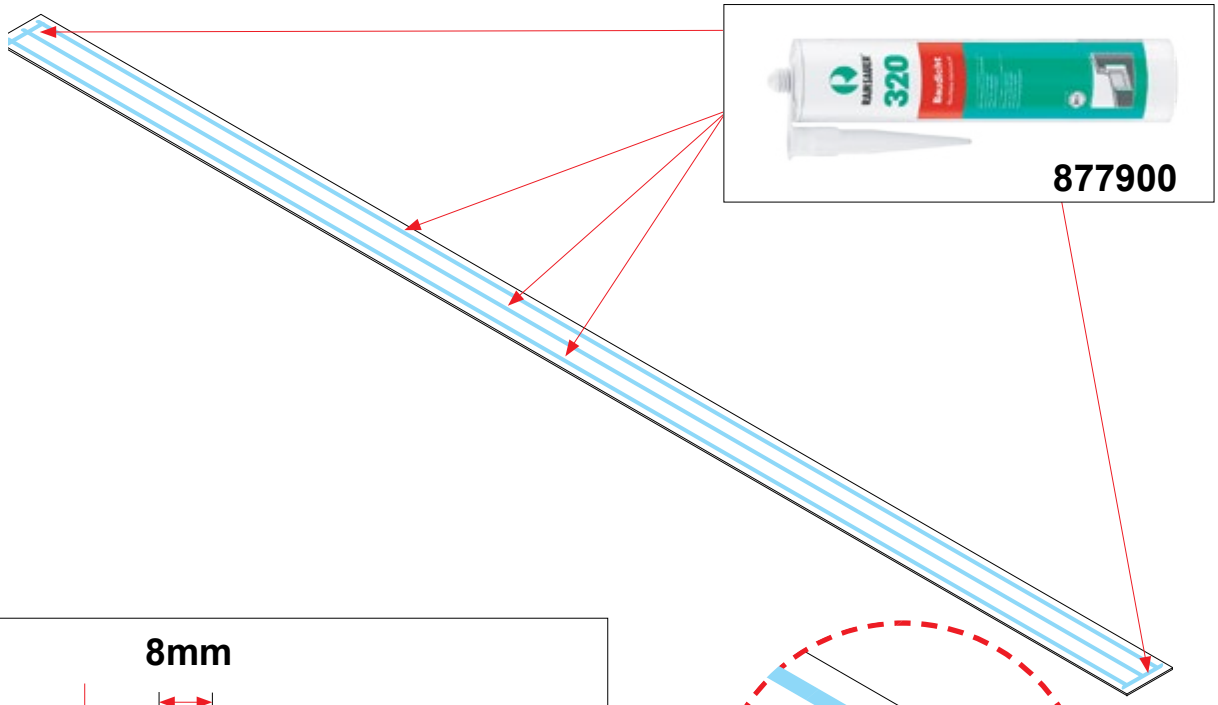

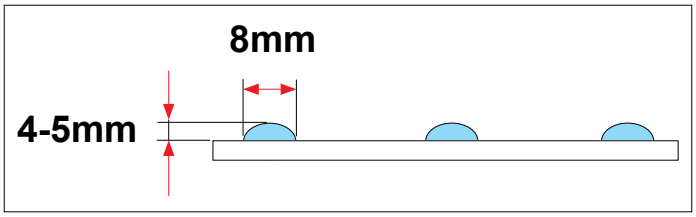

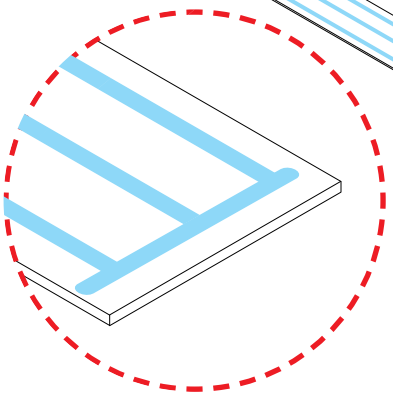

3.7

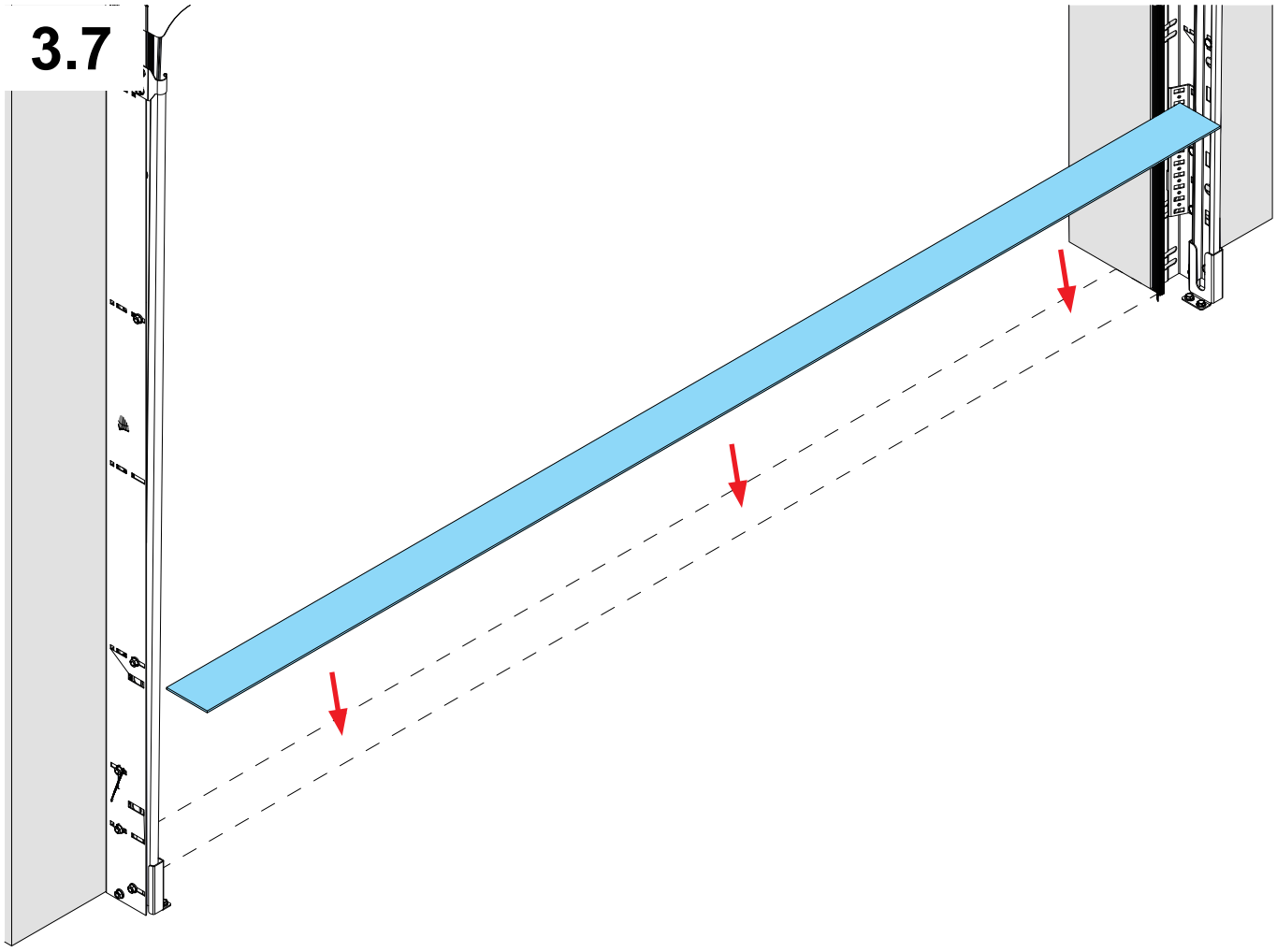

4

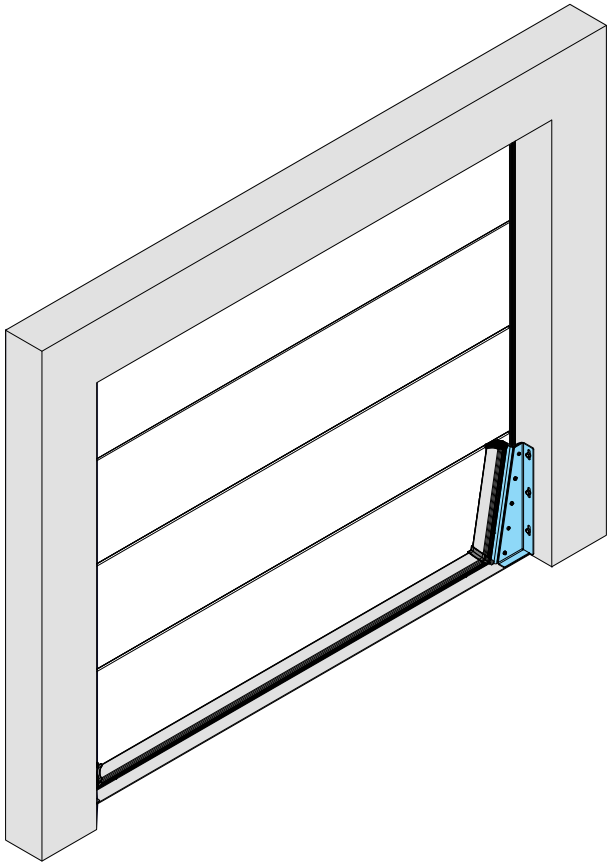

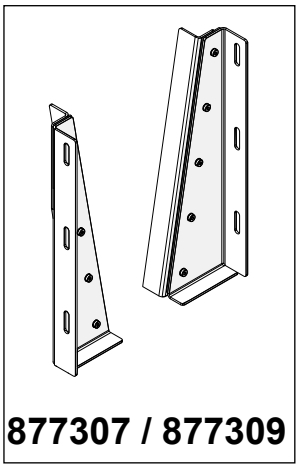

4.1

L + R

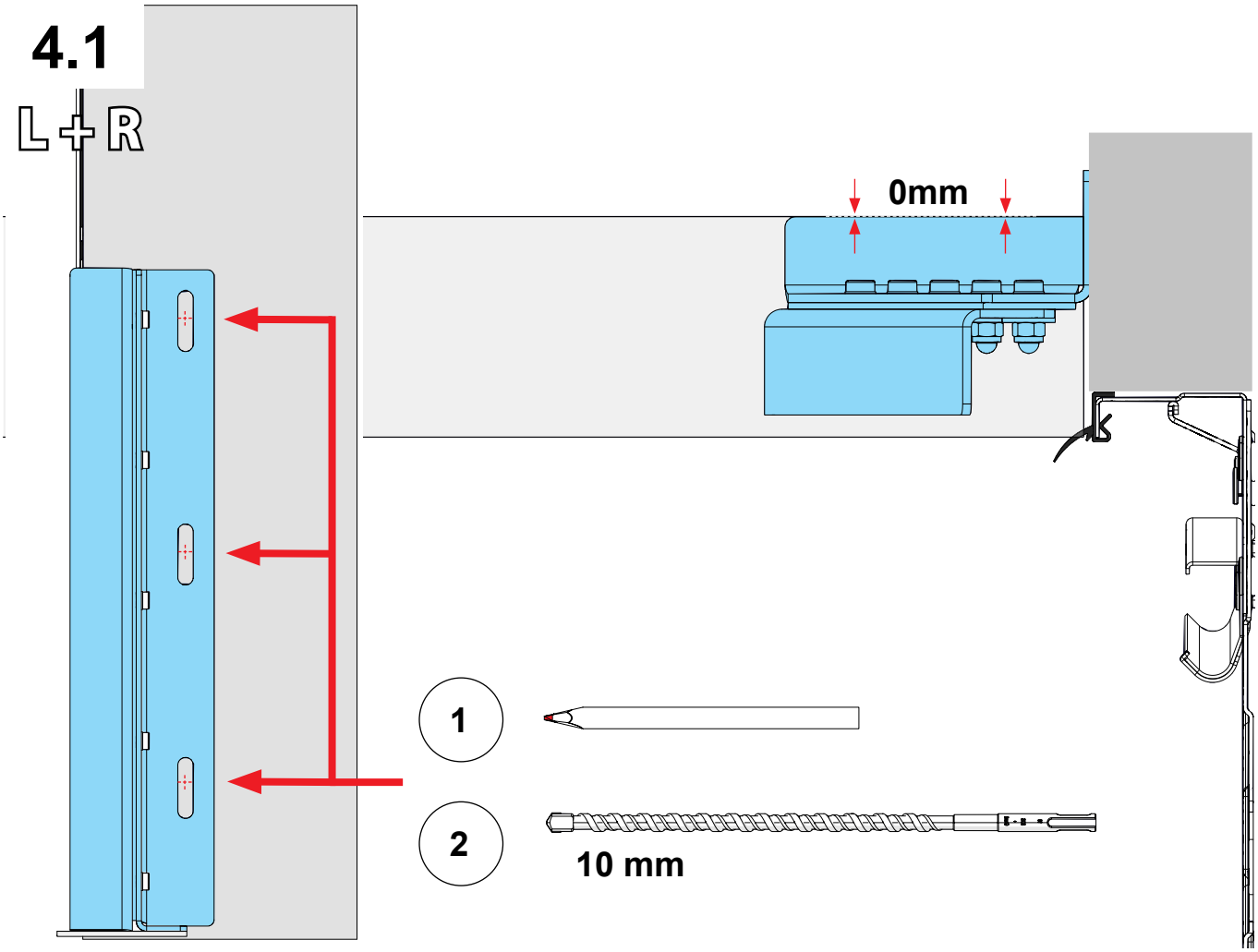

4.2

L + R

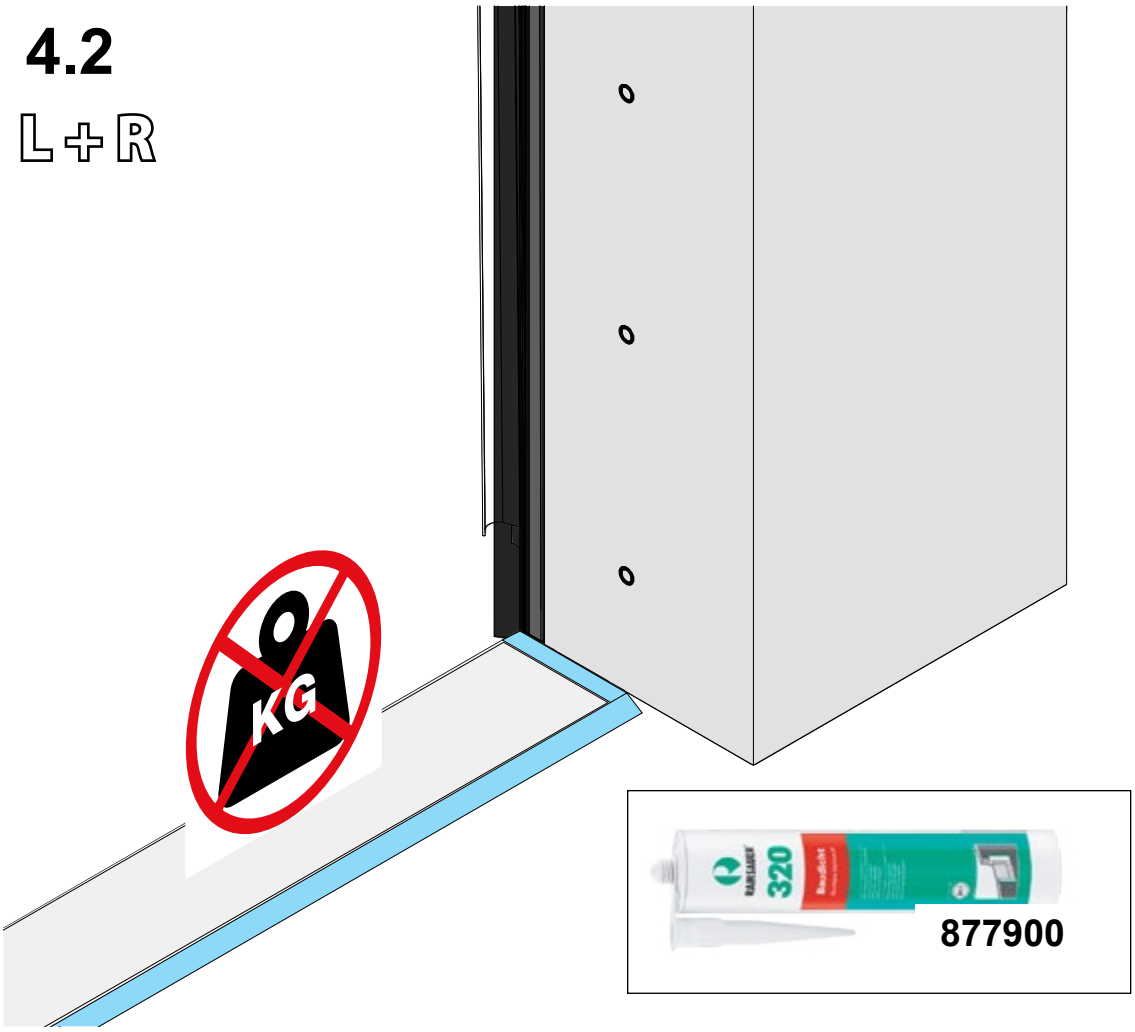

4.3

L + R

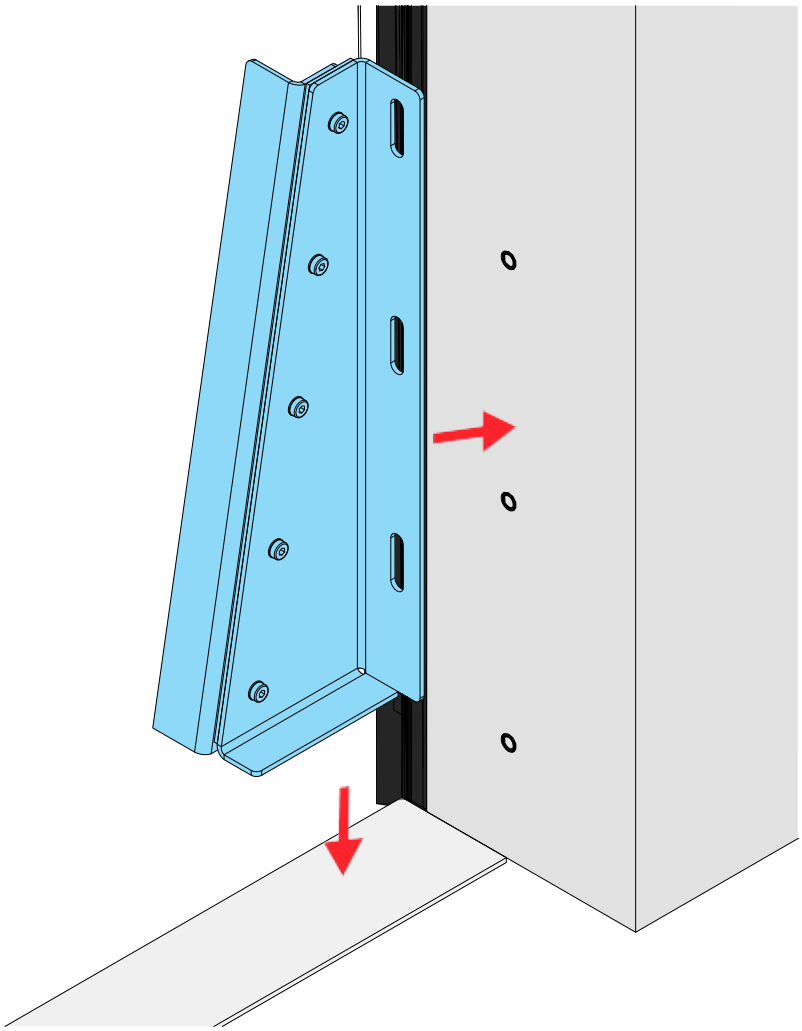

4.4

L + R

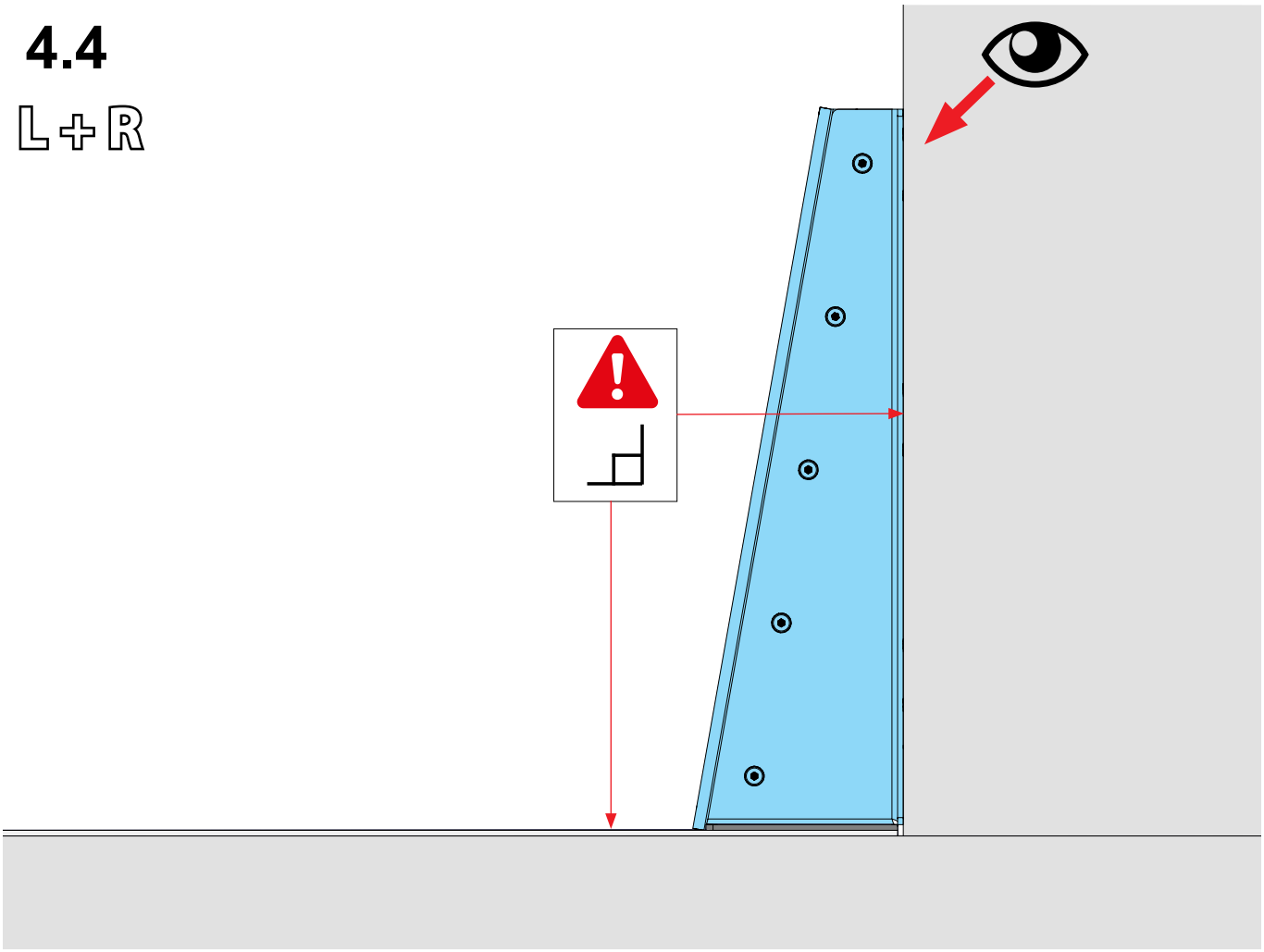

4.5

L + R



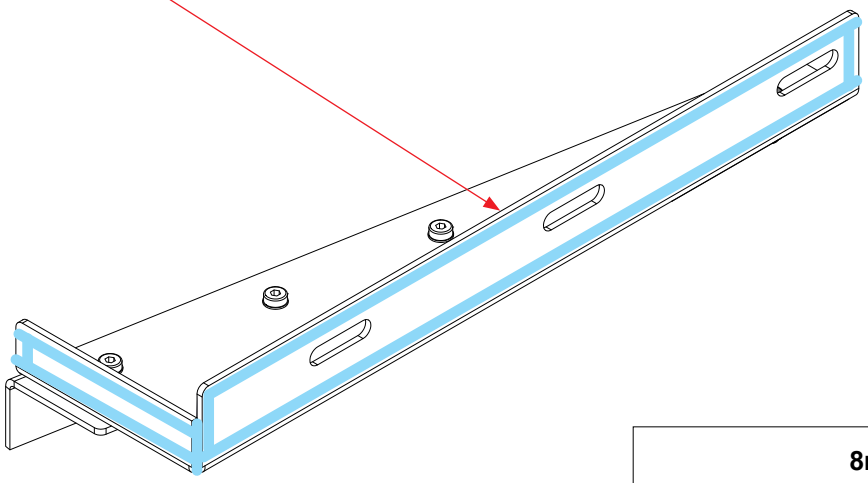

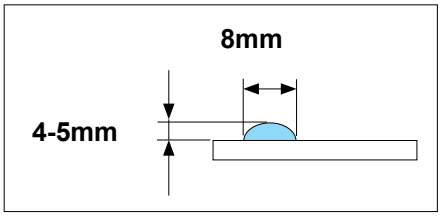

4.6

L + R

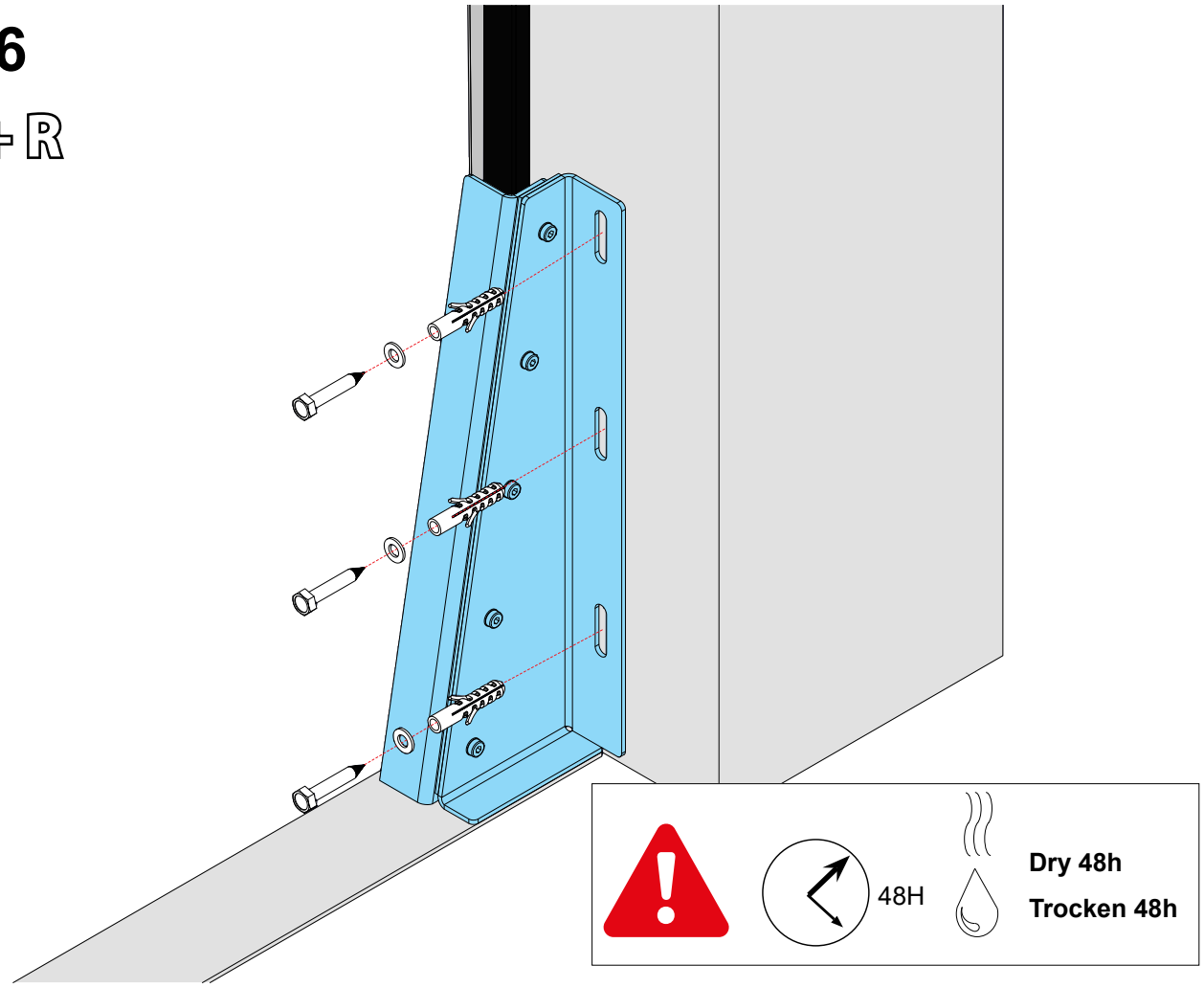

ALT

L / R

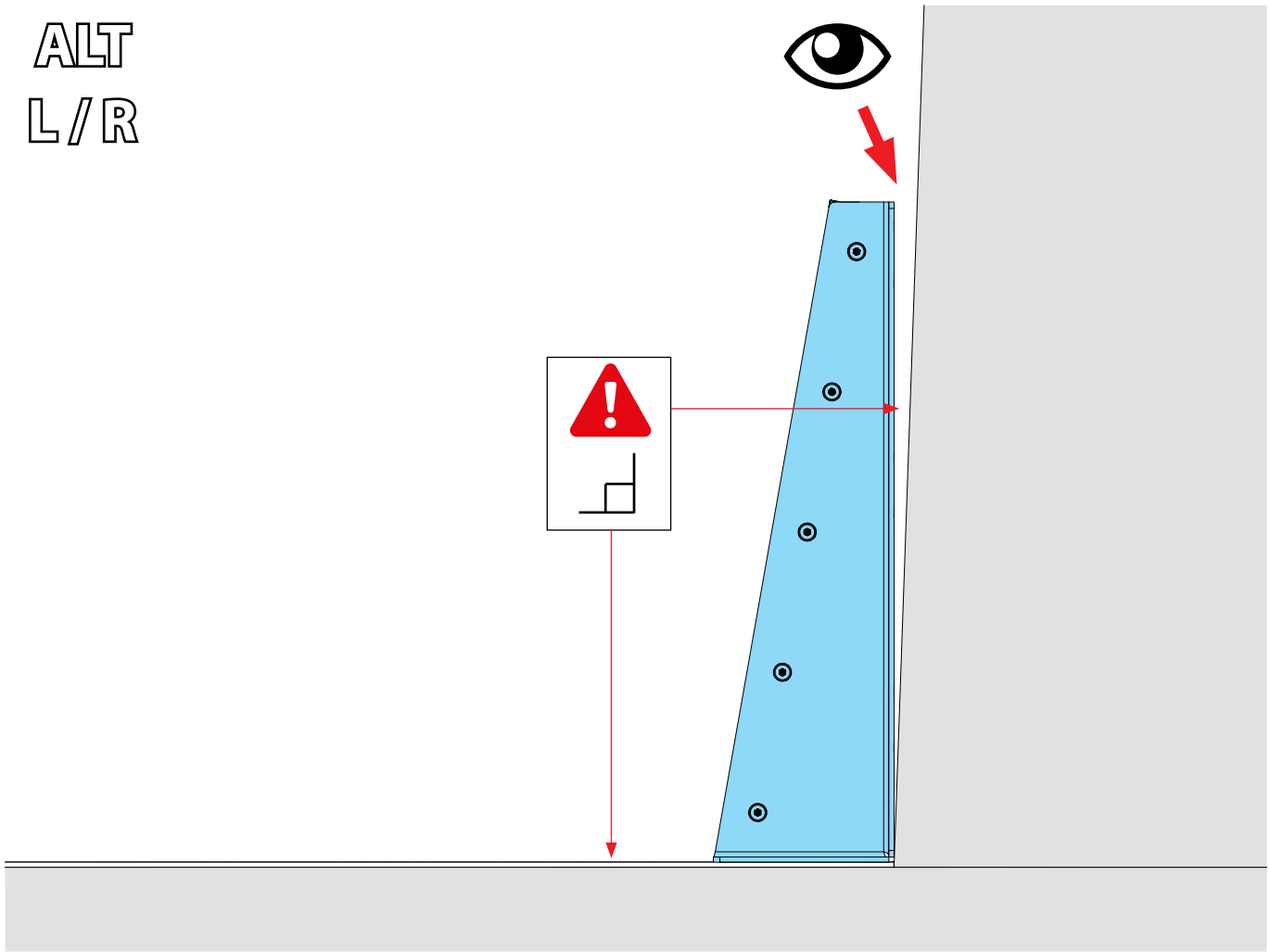

1

L / R

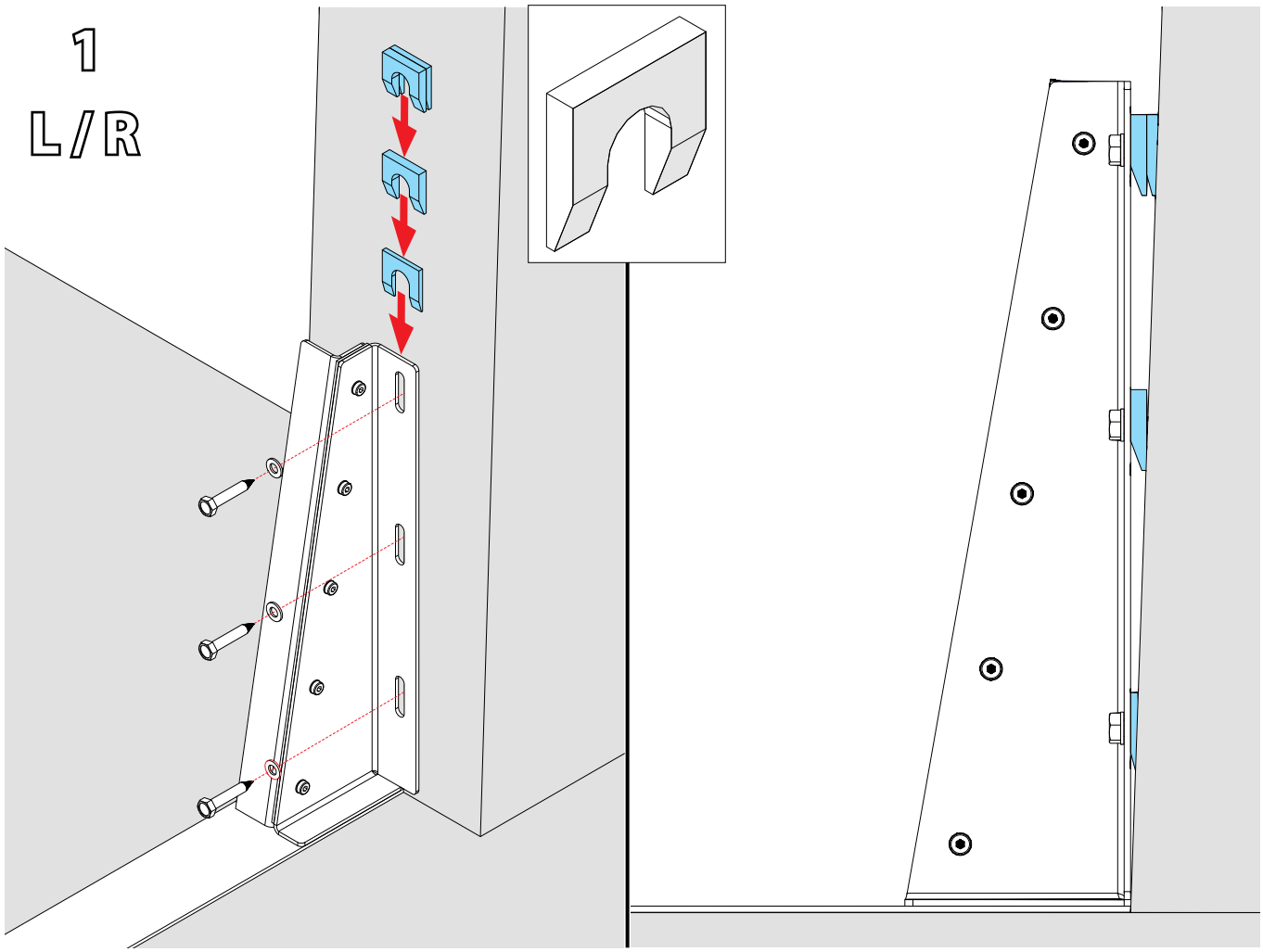

2

L / R

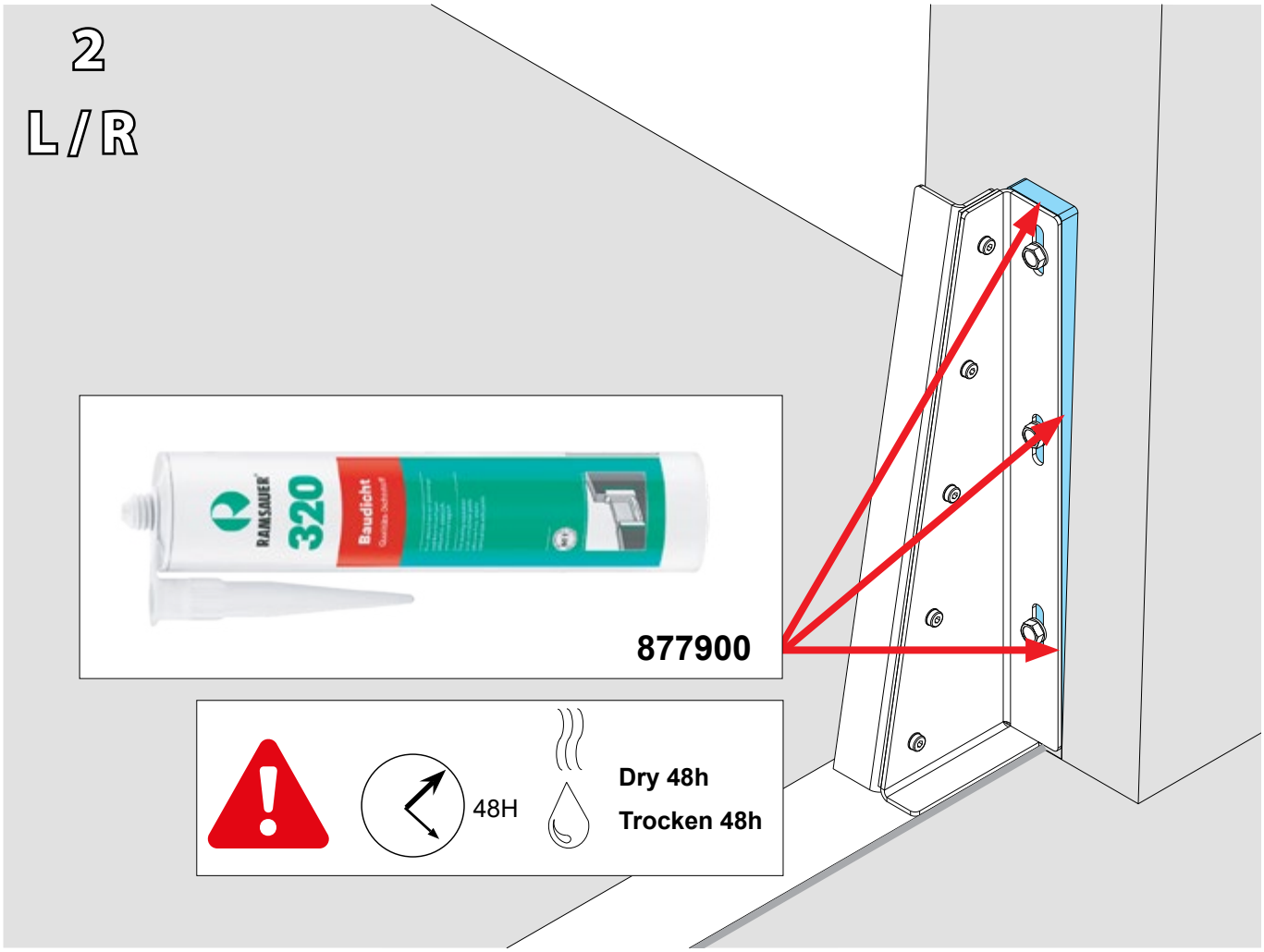

ALT.
L / R

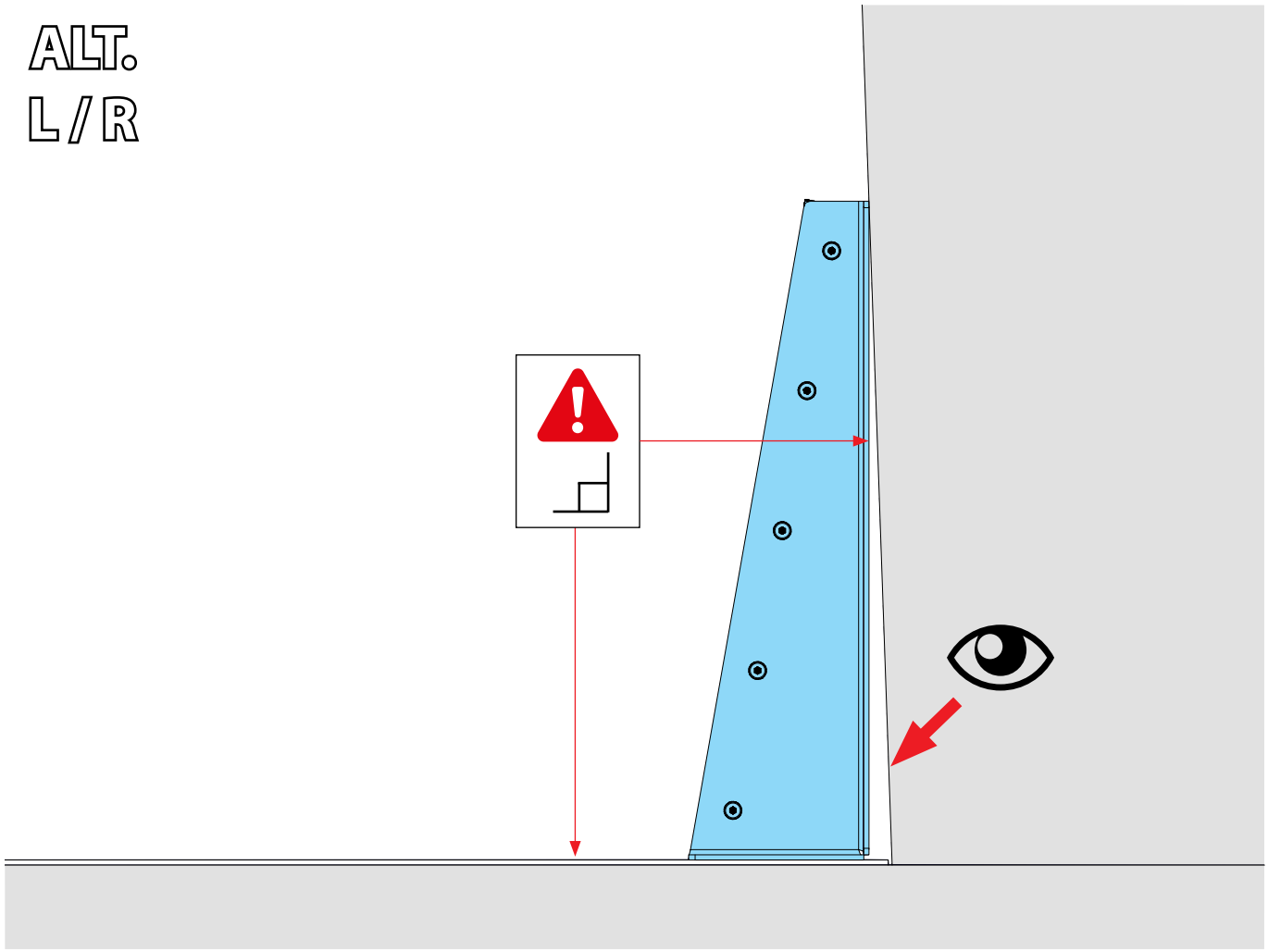

1
L / R

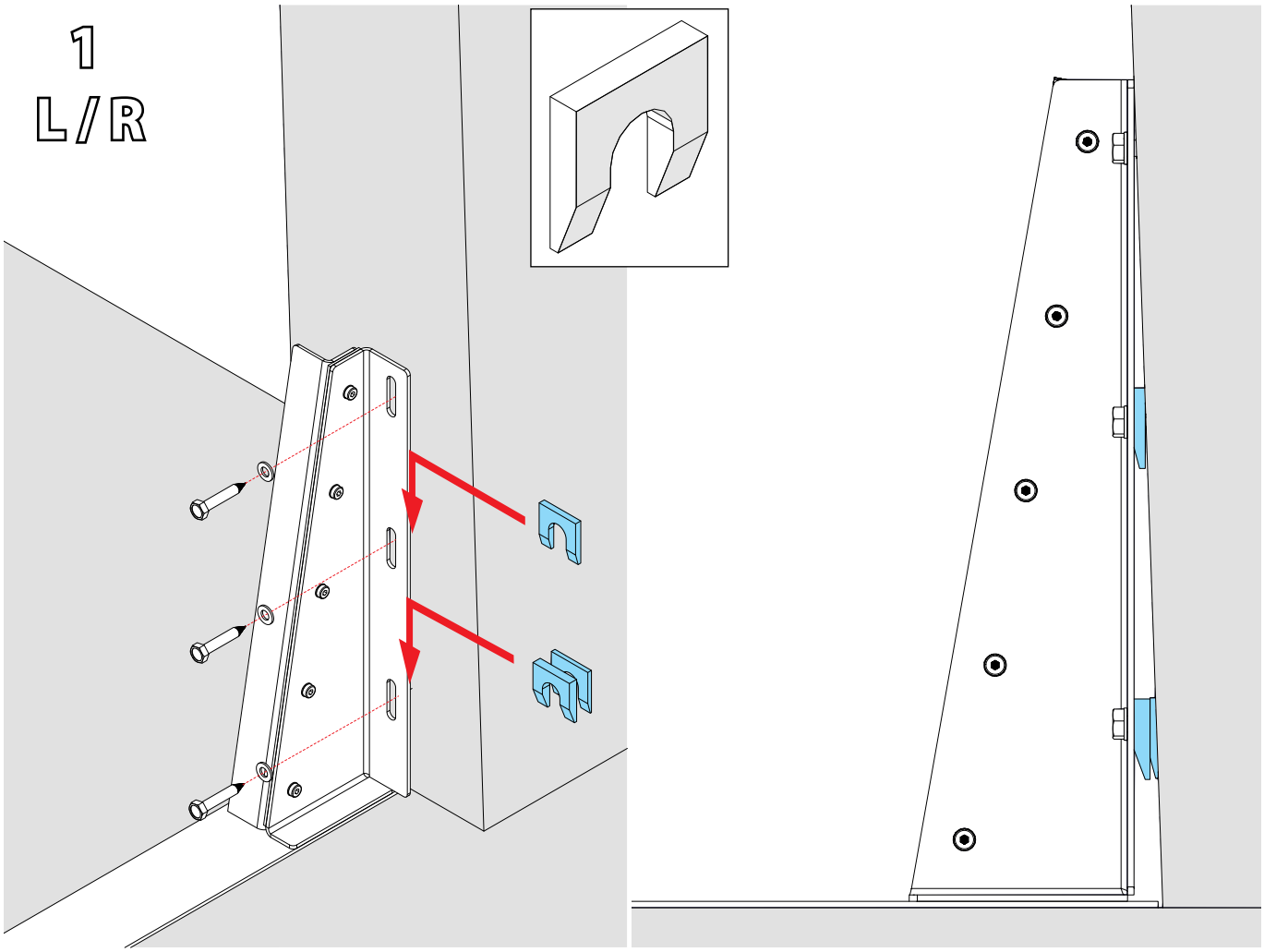

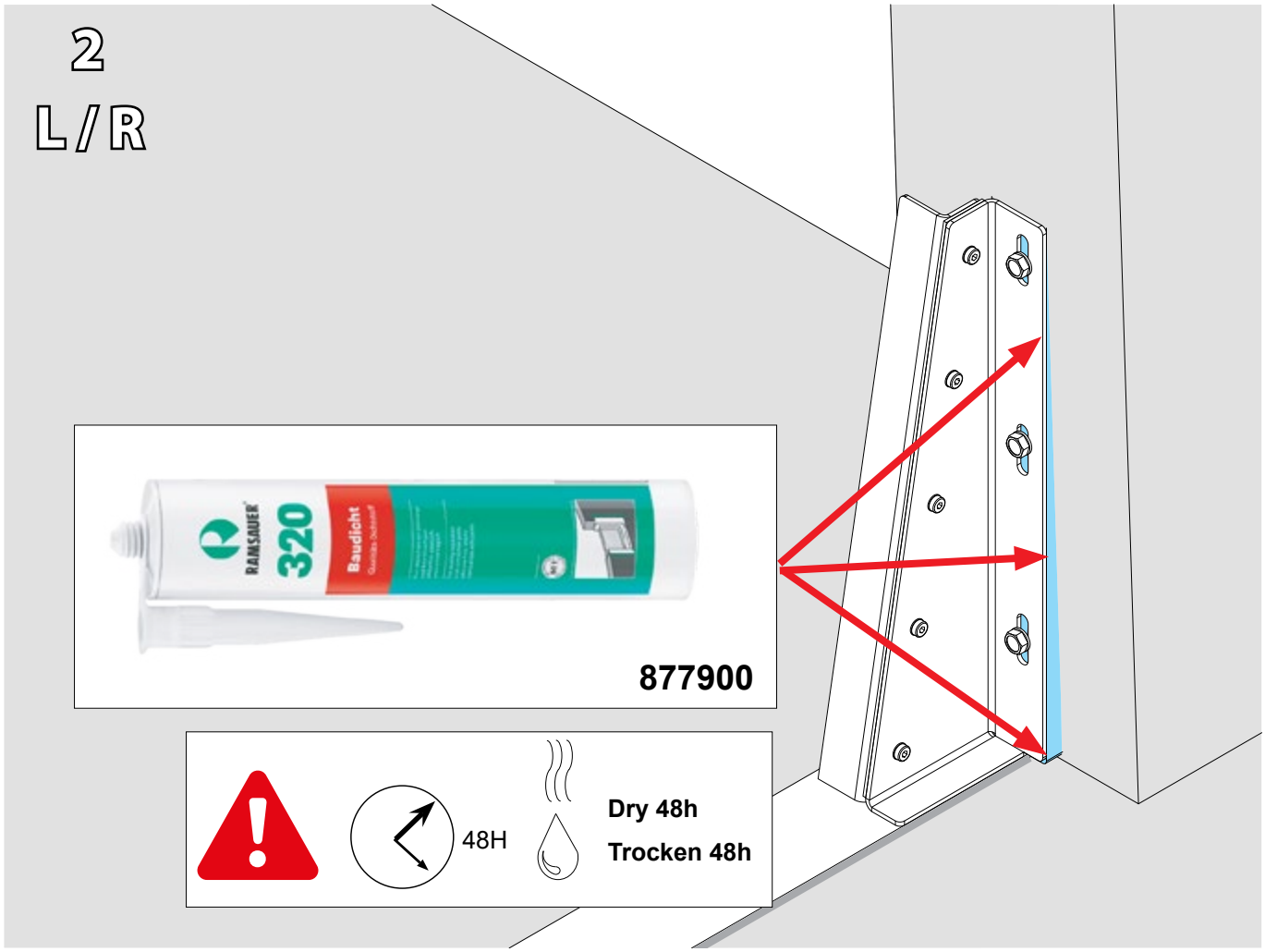
2
L / R
RAMSAUER
320
Baudicht
877900
48H
Dry 48h
Trocken 48h

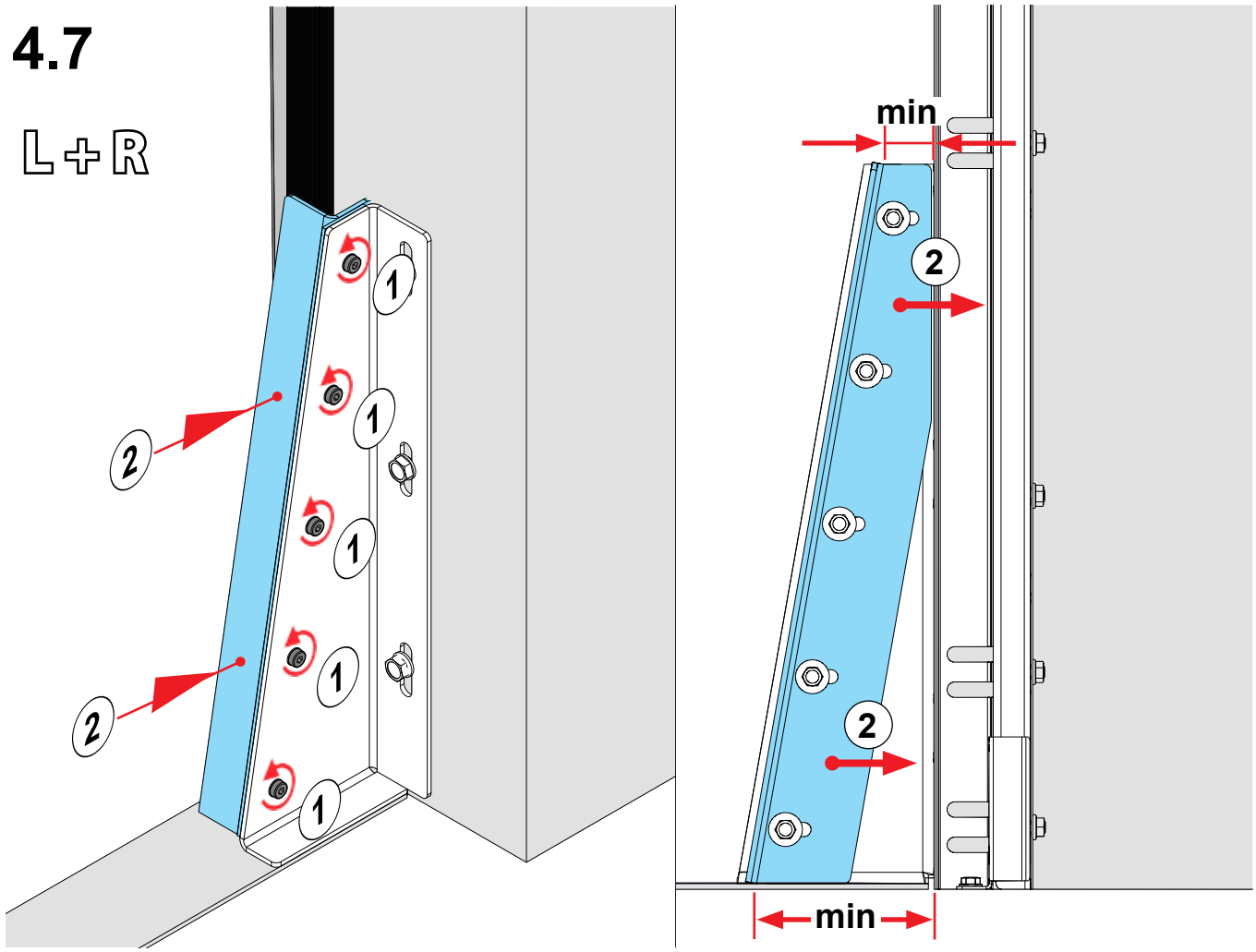
4.7
L + R
1
2
min
min

5

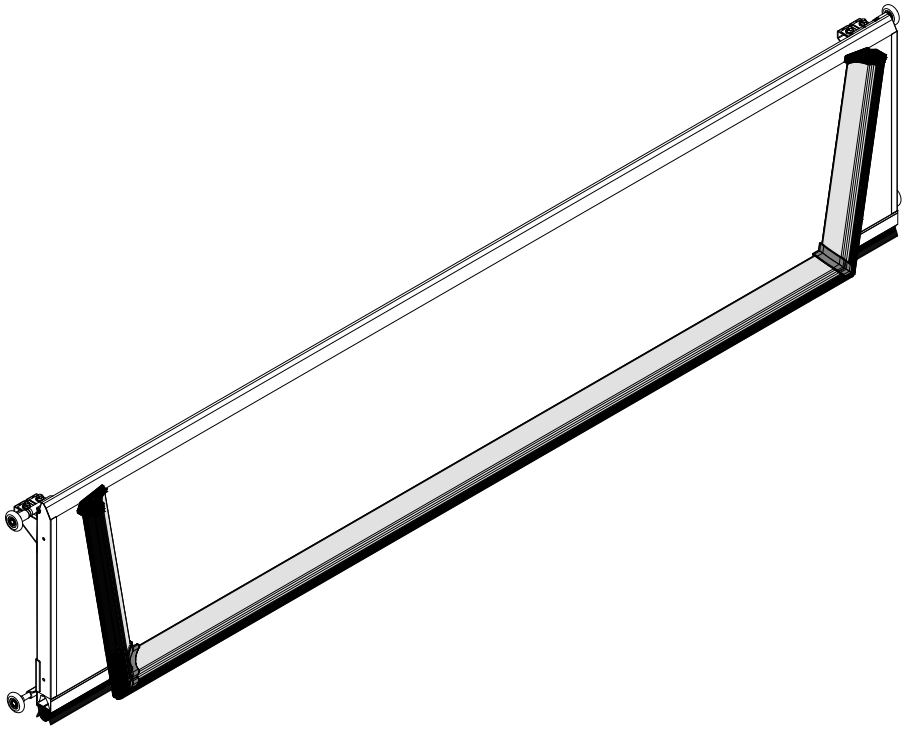

5.1

L + R

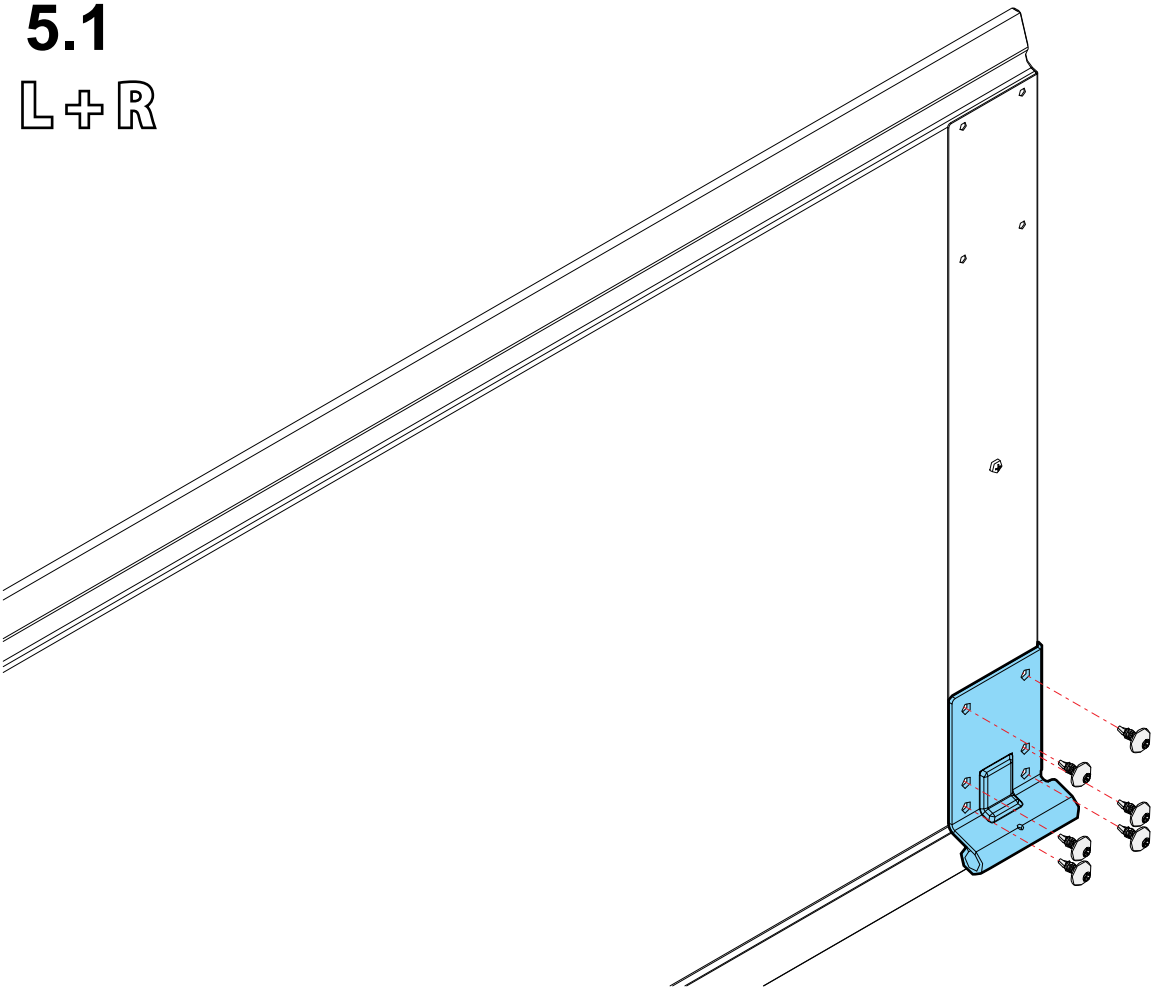

5.2

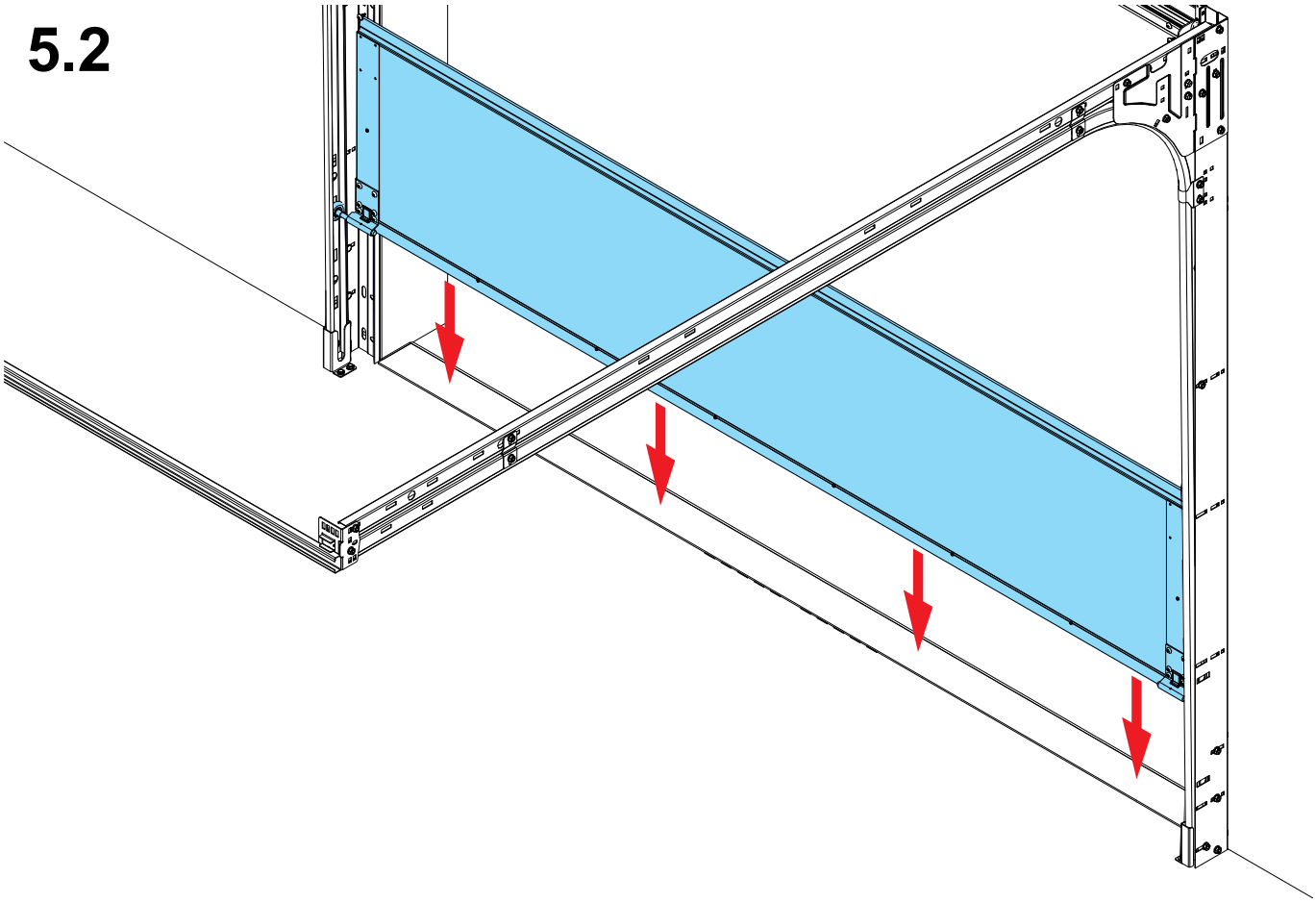

5.3

L + R

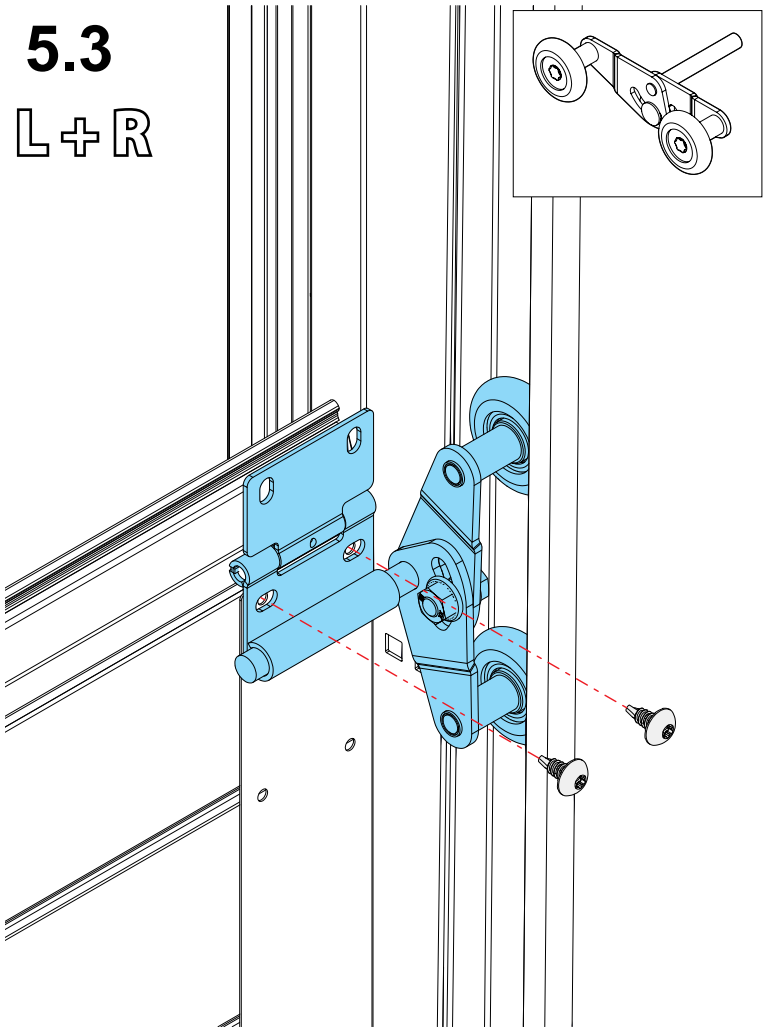

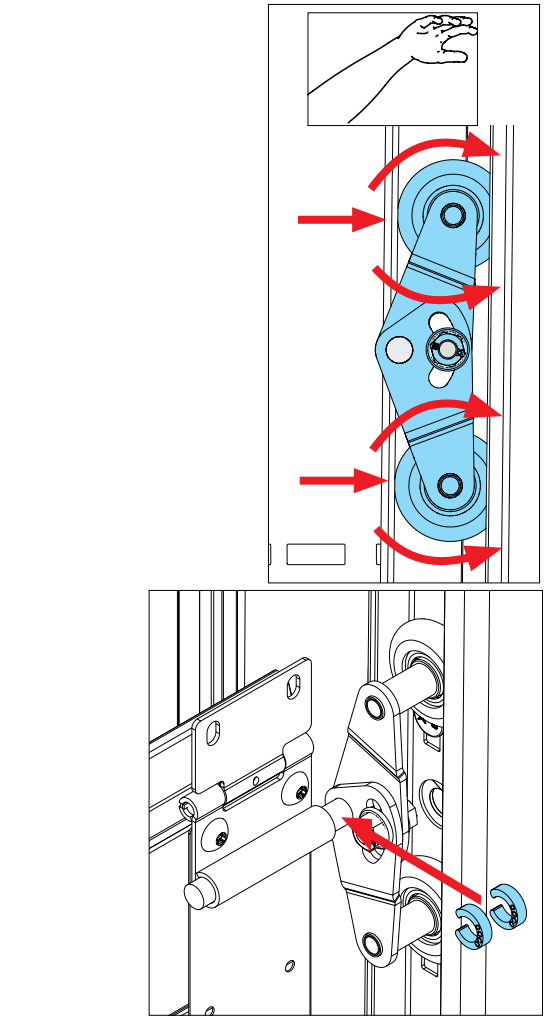

ALT.
L + R

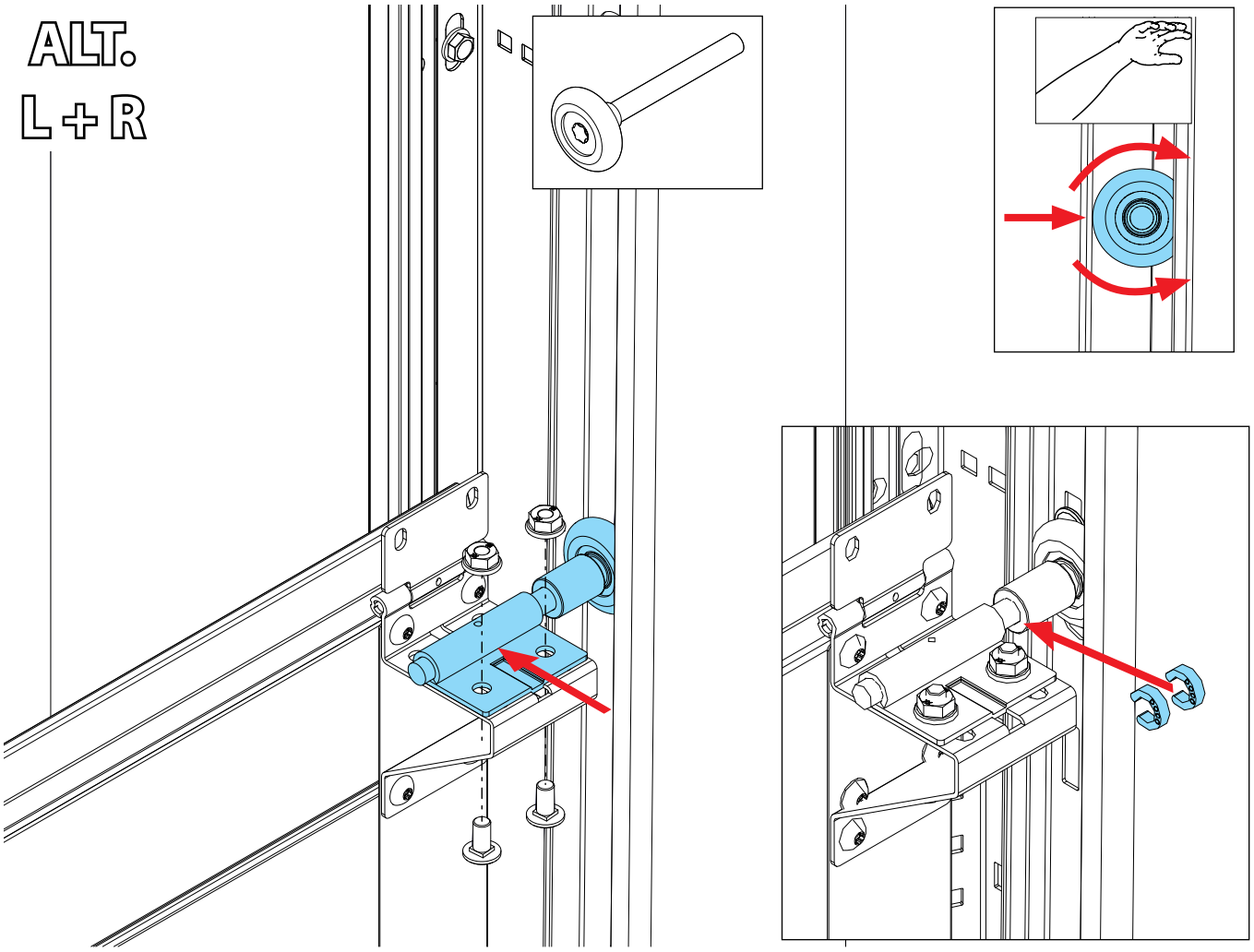

5.4

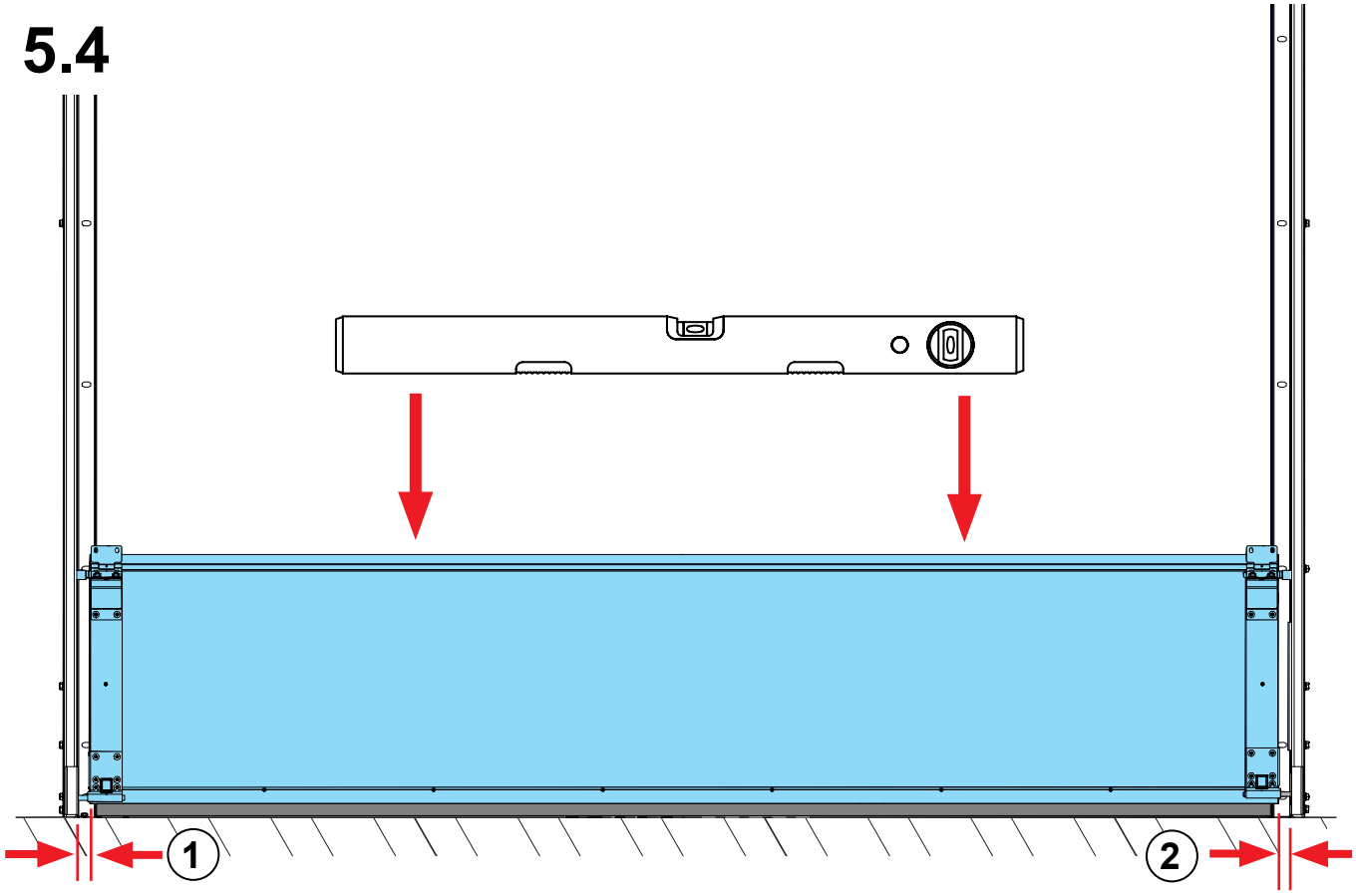

1 = 2

5.5

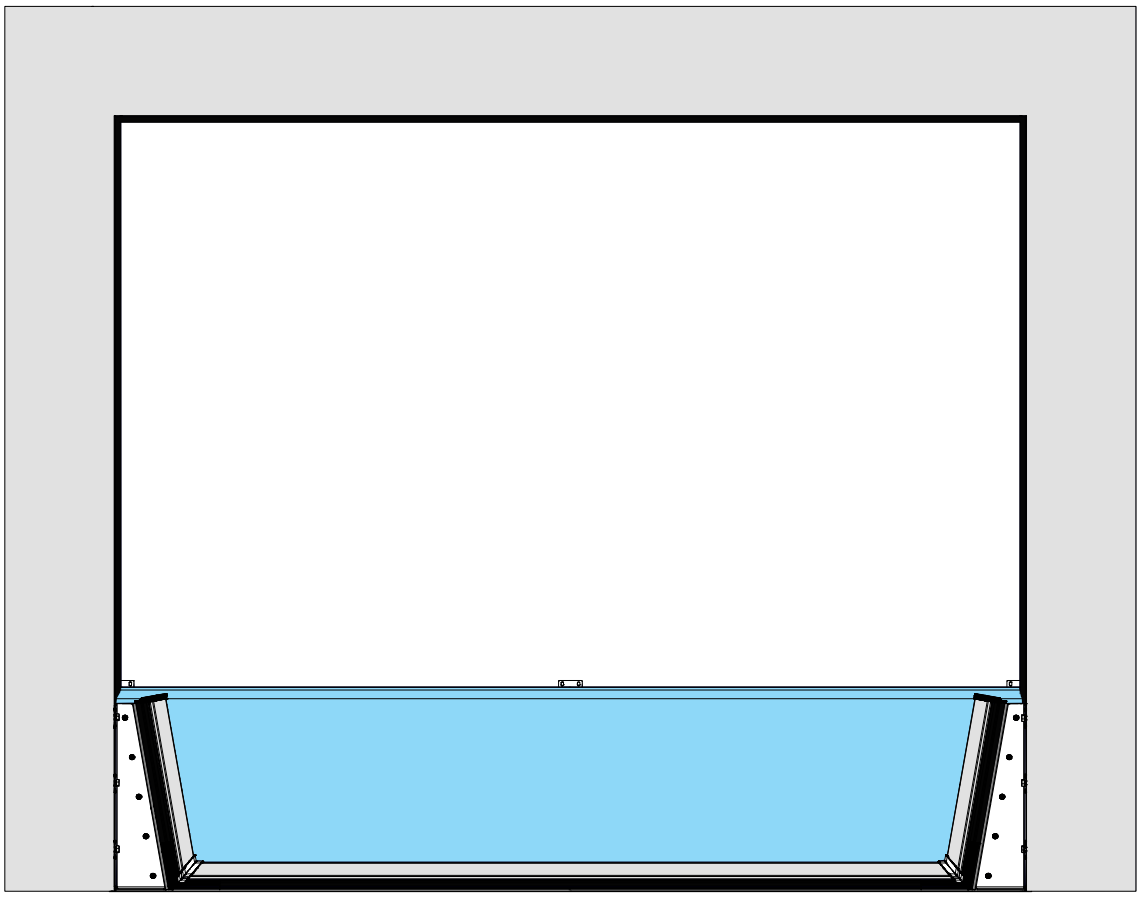

5.6

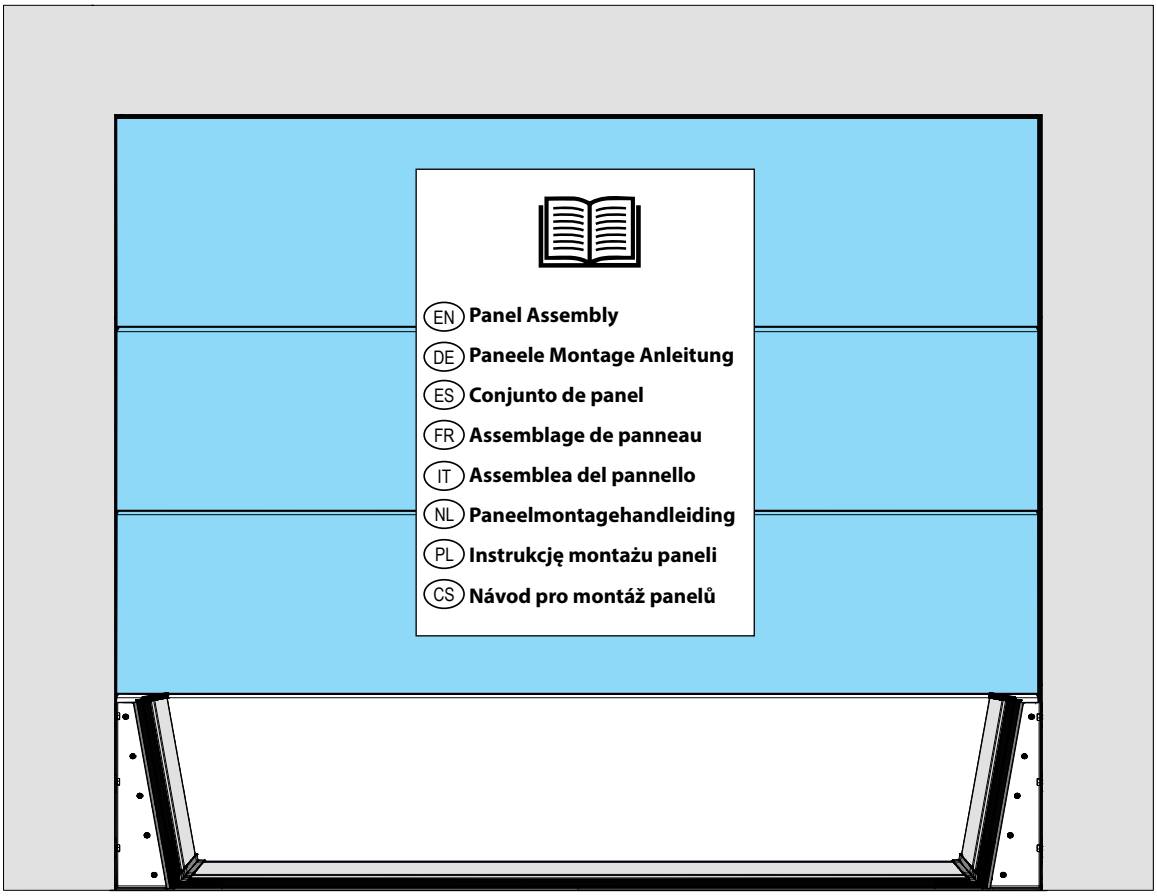
EN Panel Assembly
DE Paneele Montage Anleitung
ES Conjunto de panel
FR Assemblage de panneau
IT Assemblea del pannello
NL Paneelmontagehandleiding
PL Instrukcję montażu paneli
CS Návod pro montáž panelů

5.7

L + R

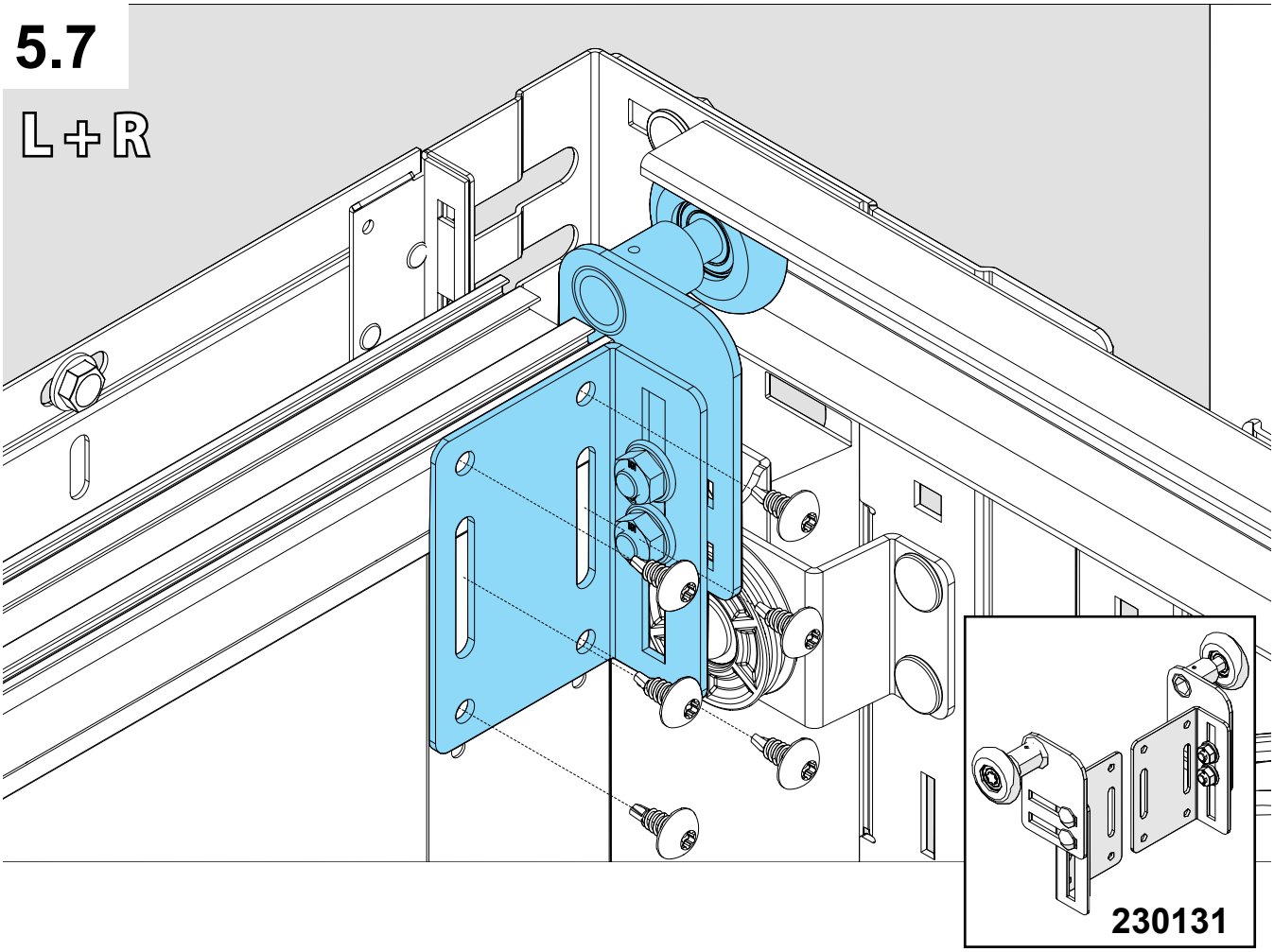

5.8

L + R

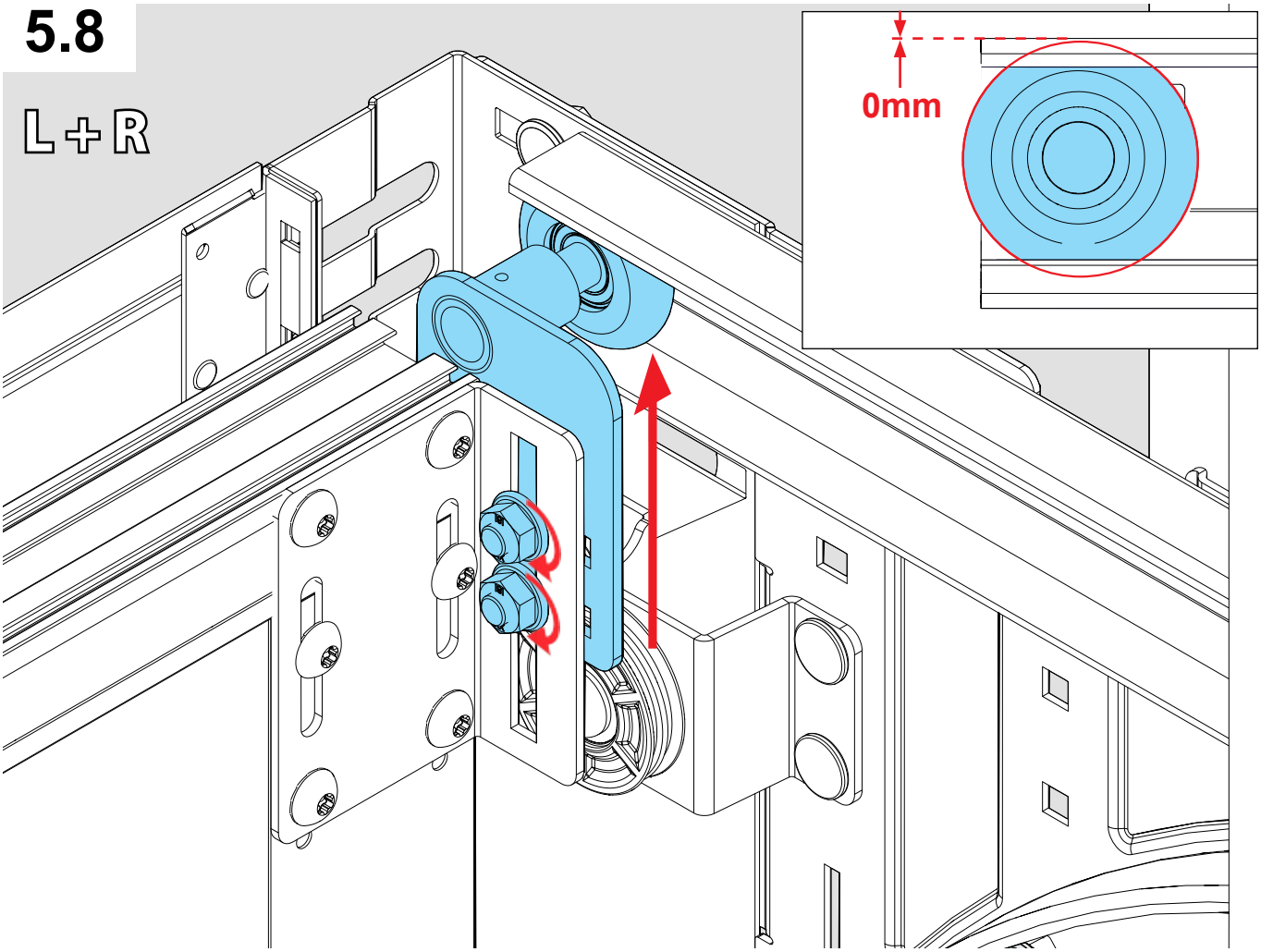

6

DW < 3m

L + R

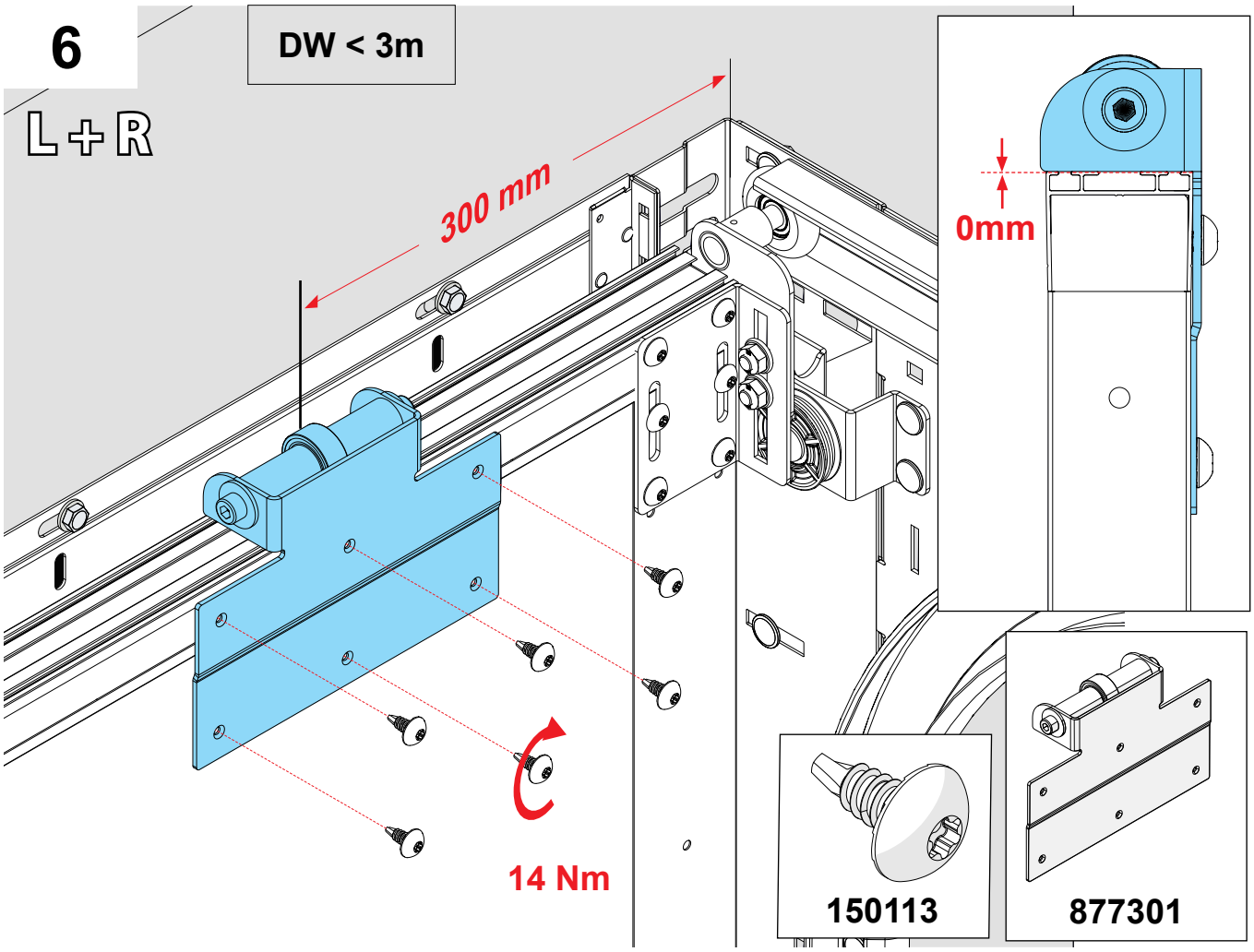

ALT.

DW > 3m < 6m

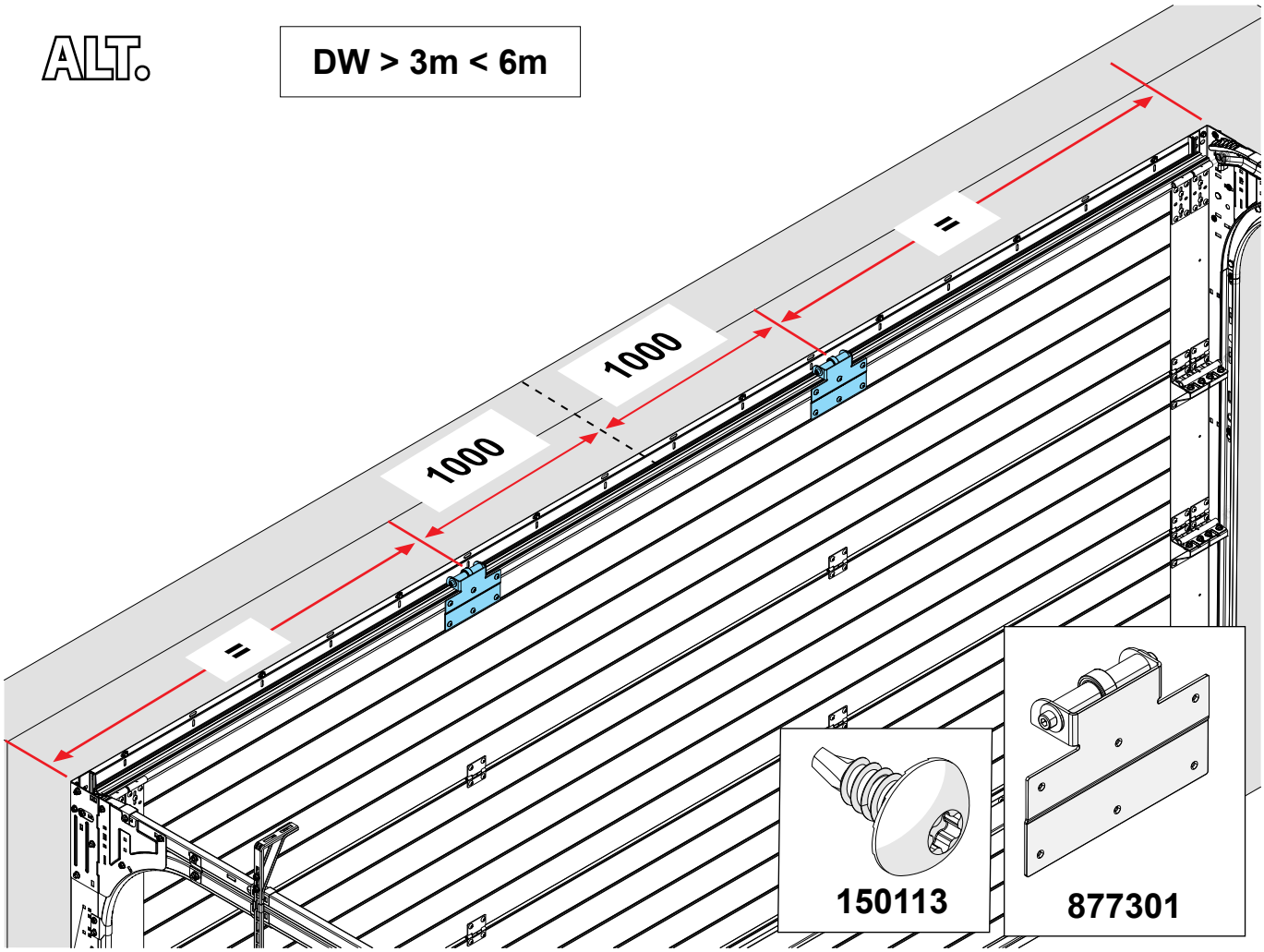

7

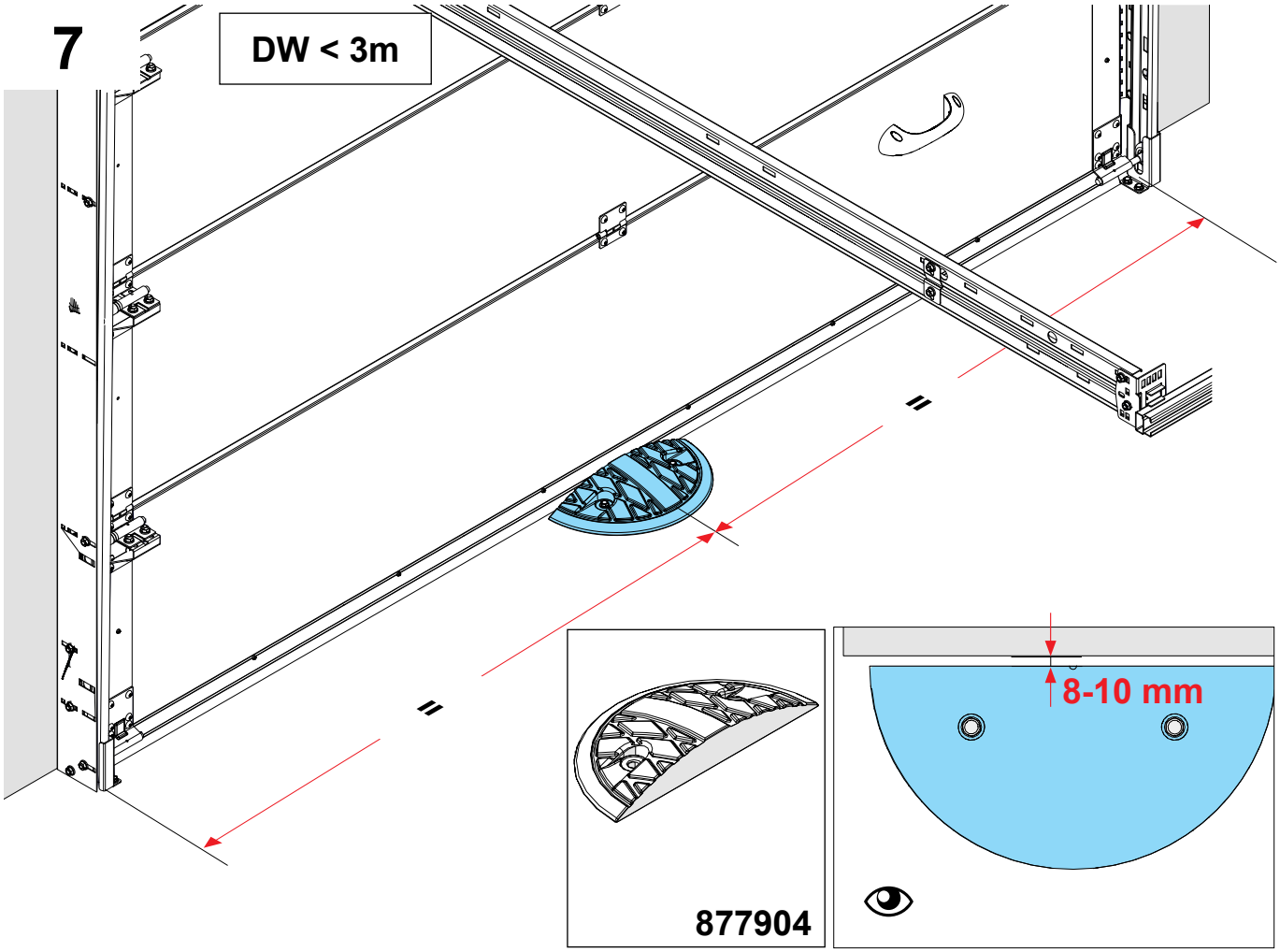

7.1

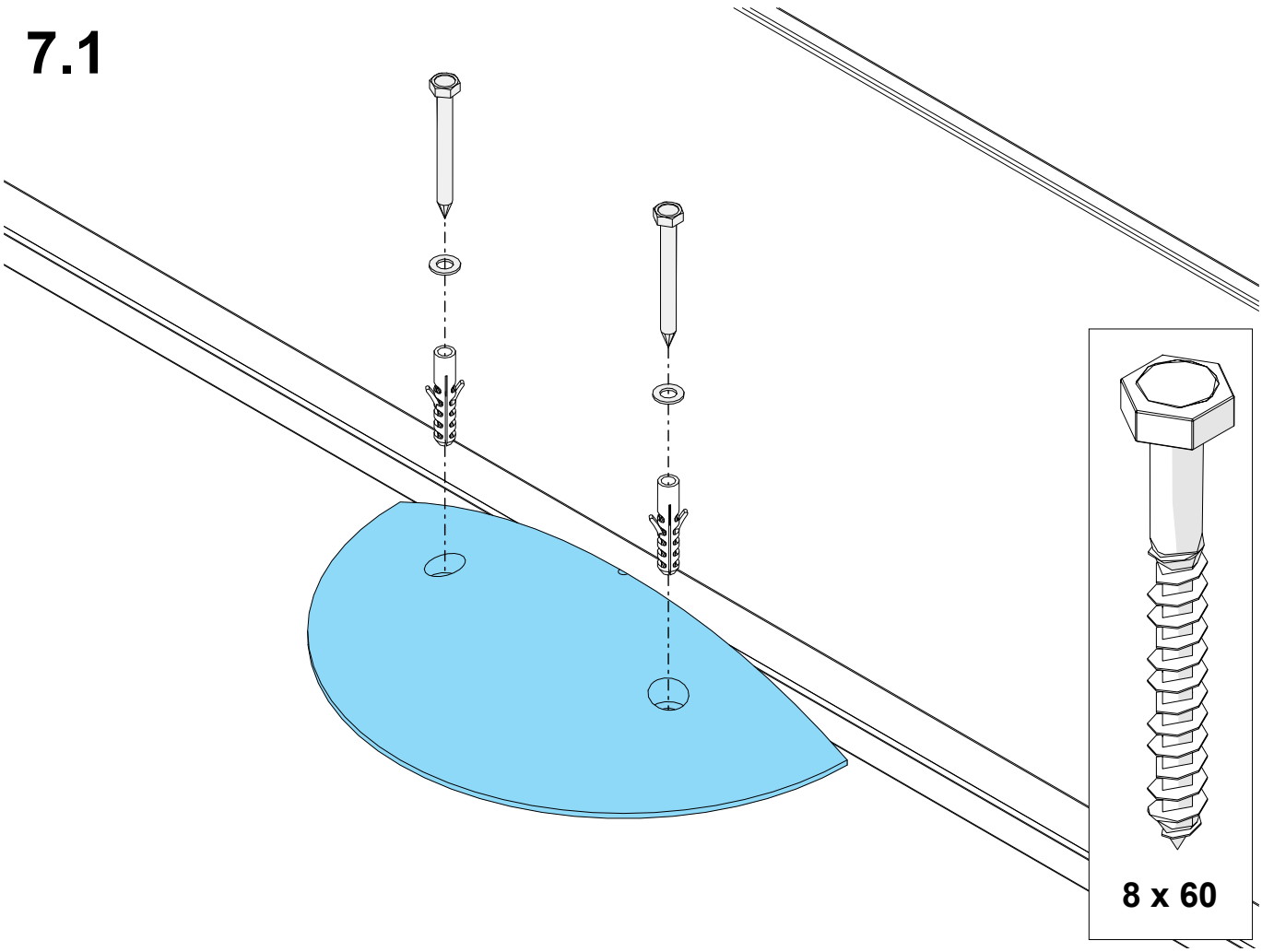

7.2

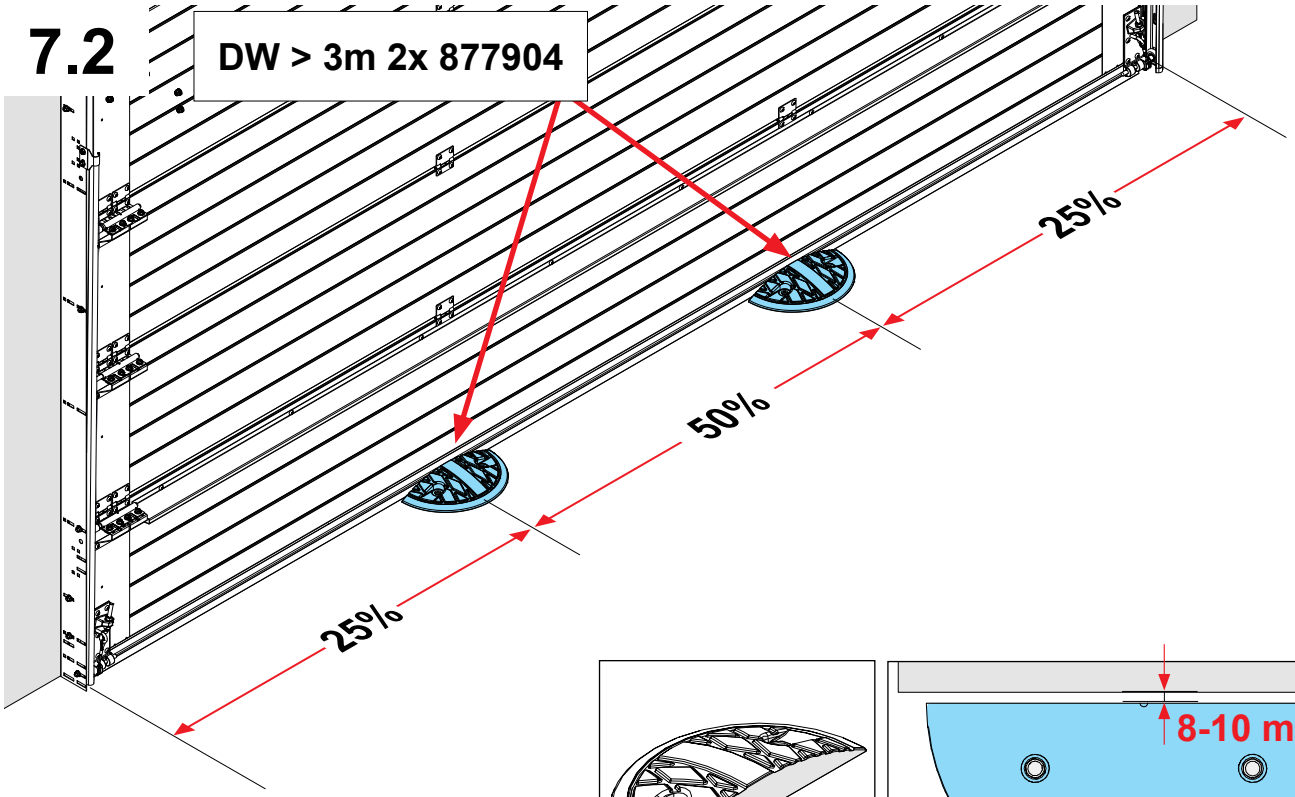
DW > 3m 2x 877904
25%
50%
25%

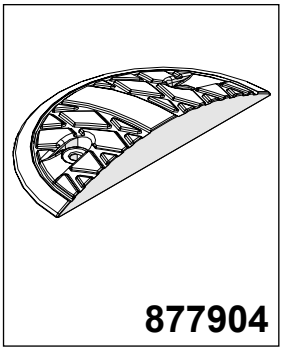
877904

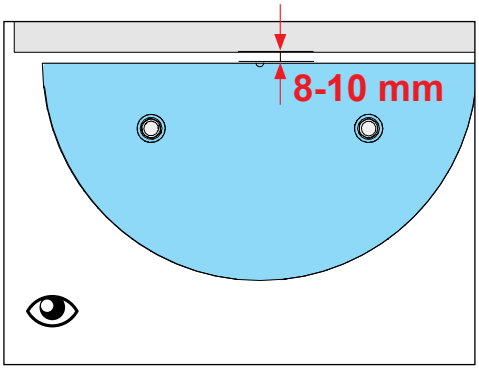
8-10 mm

8

L + R

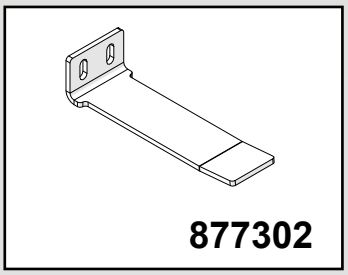
877302

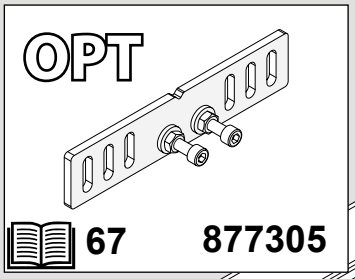
OPT
67
877305

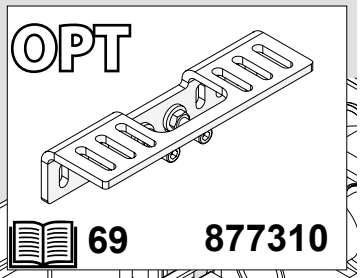
OPT
69
877310

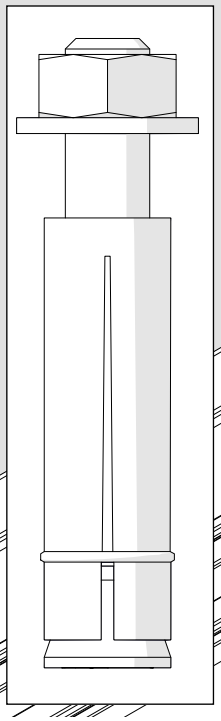

8.1

L + R

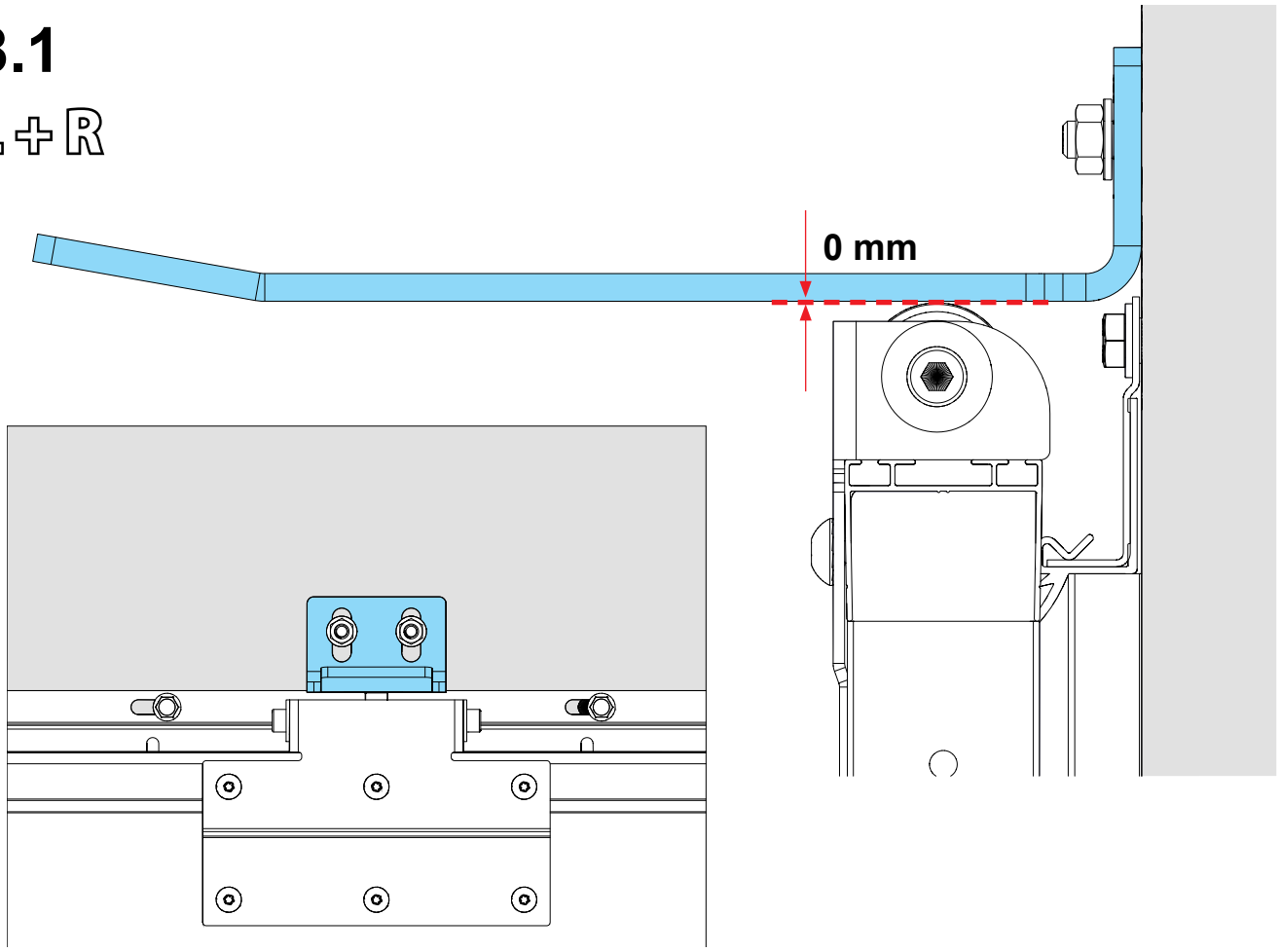

8.2

L + R

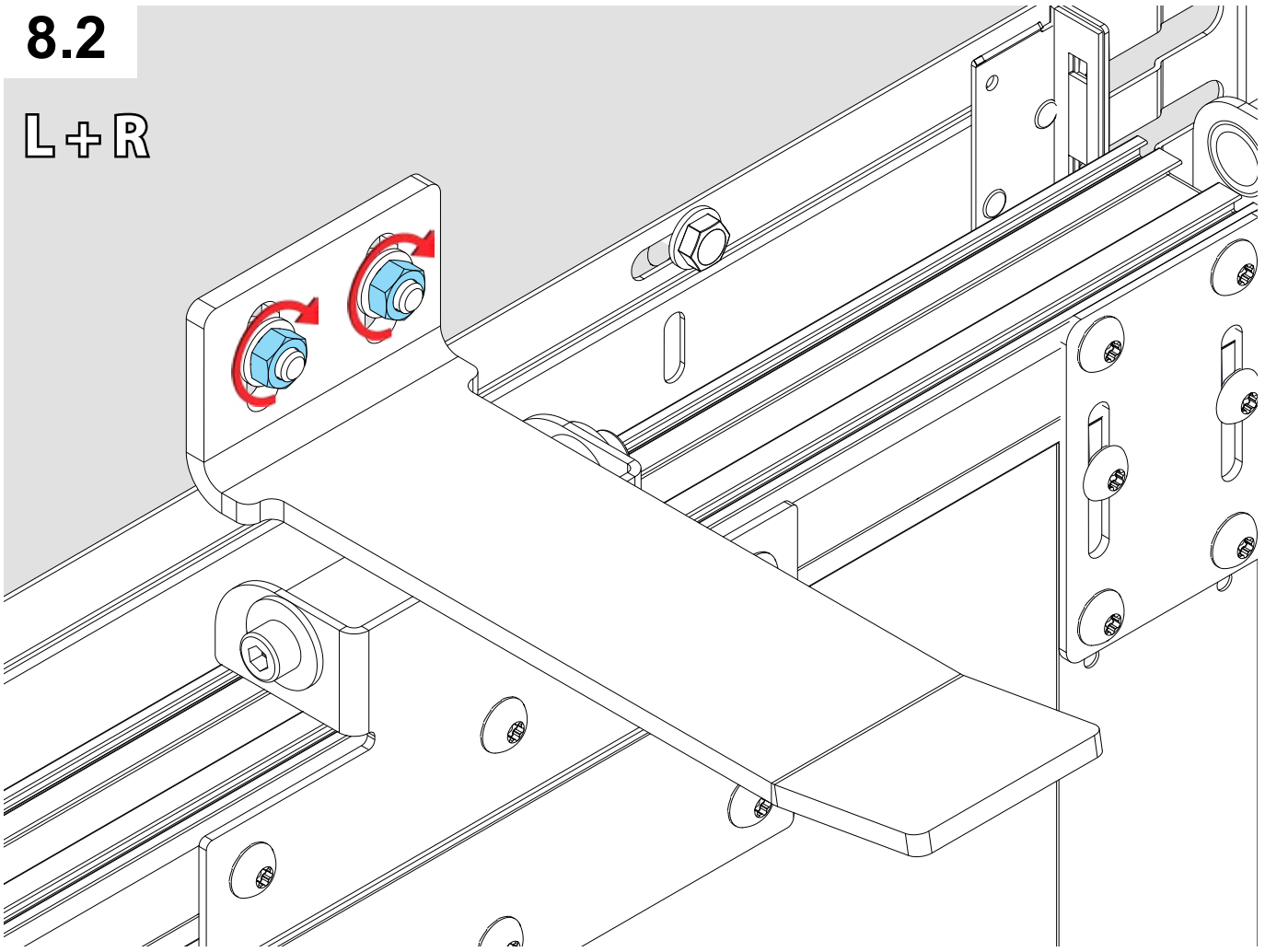

8.3

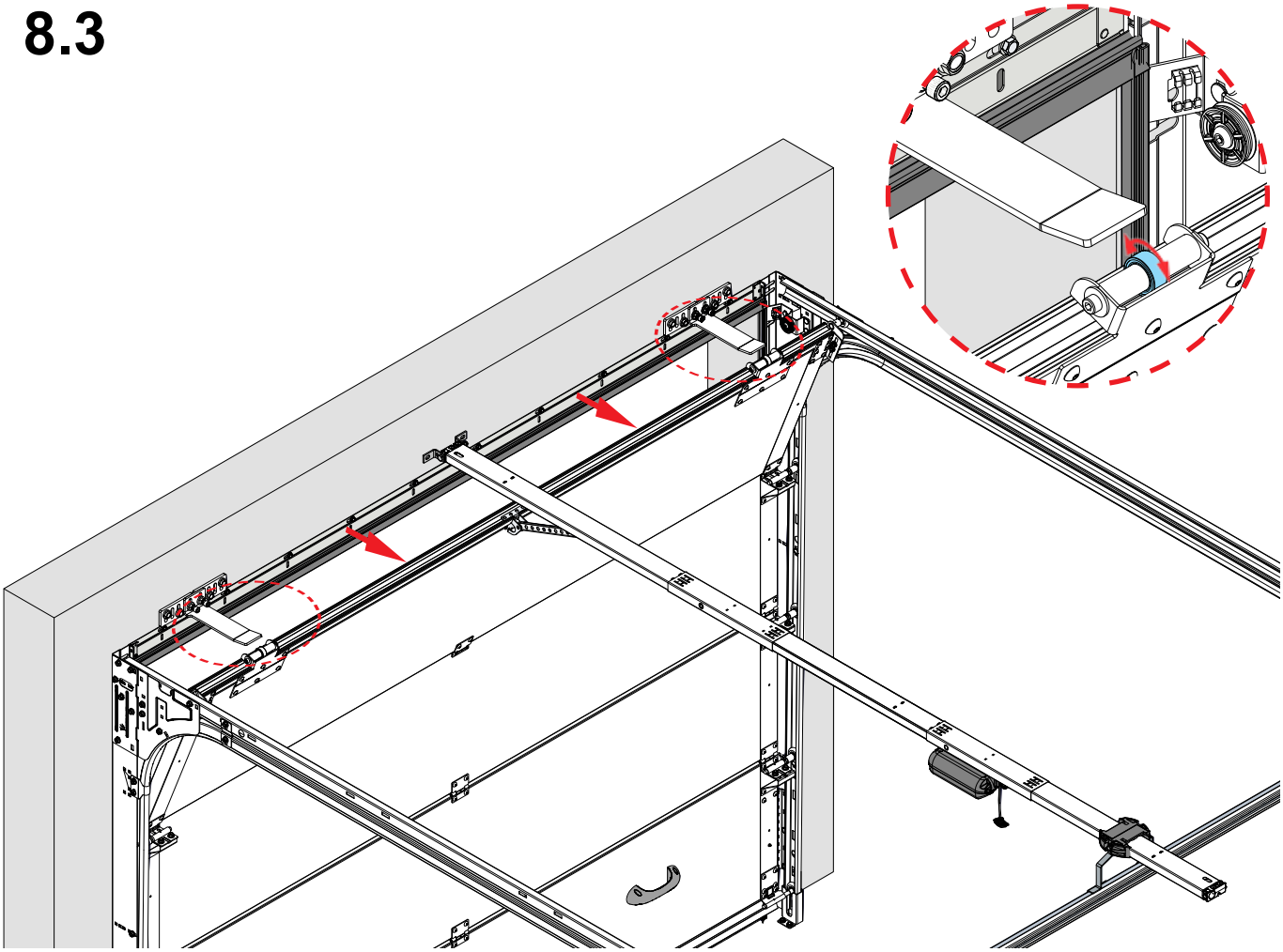

8.4

L + R

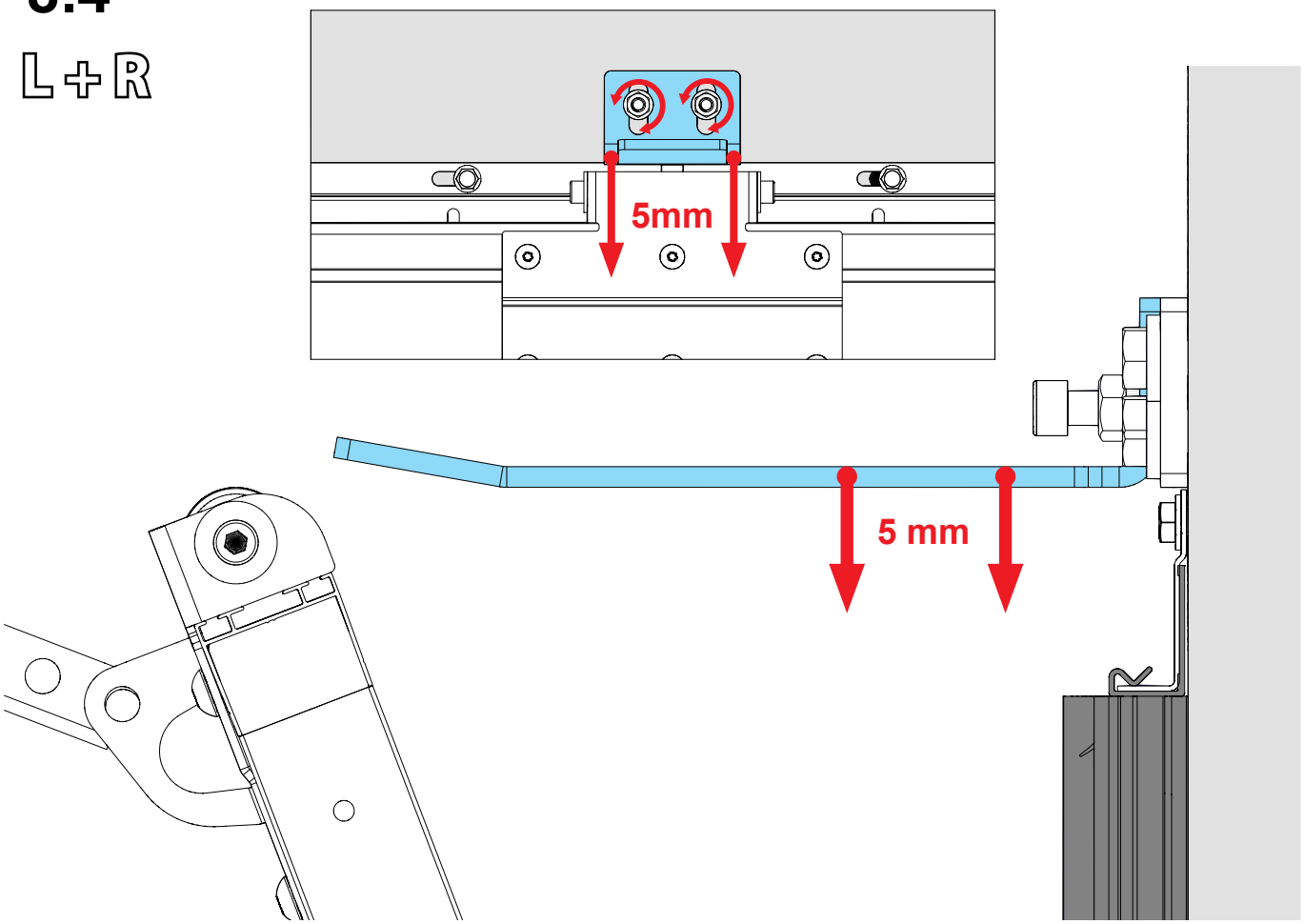

9

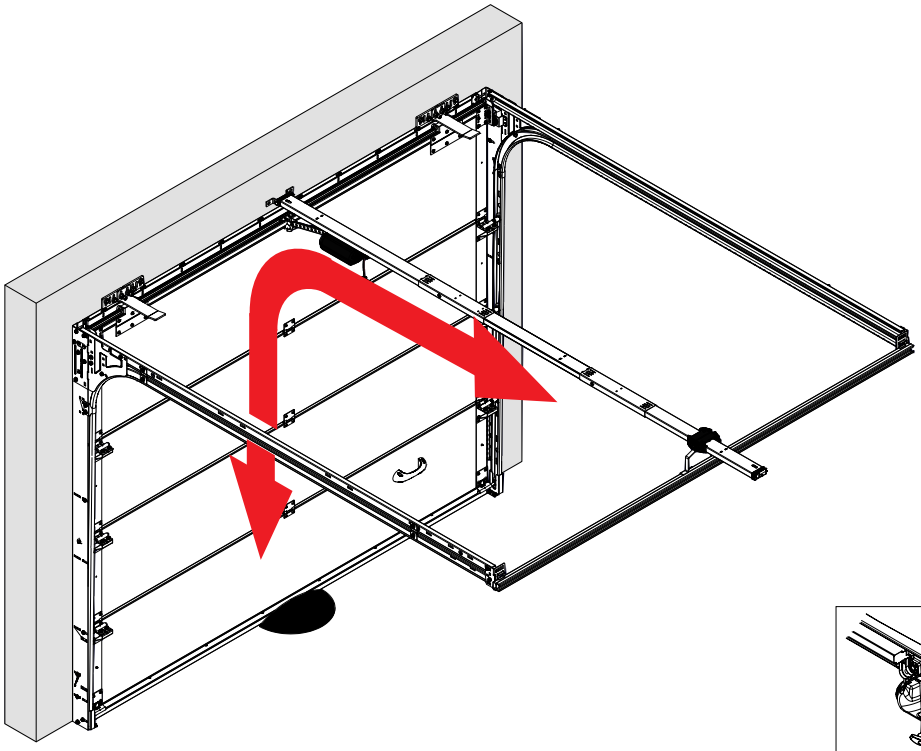

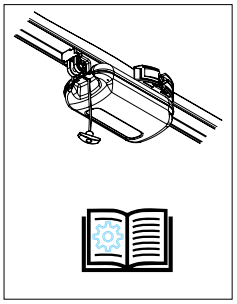

9.1

L + R

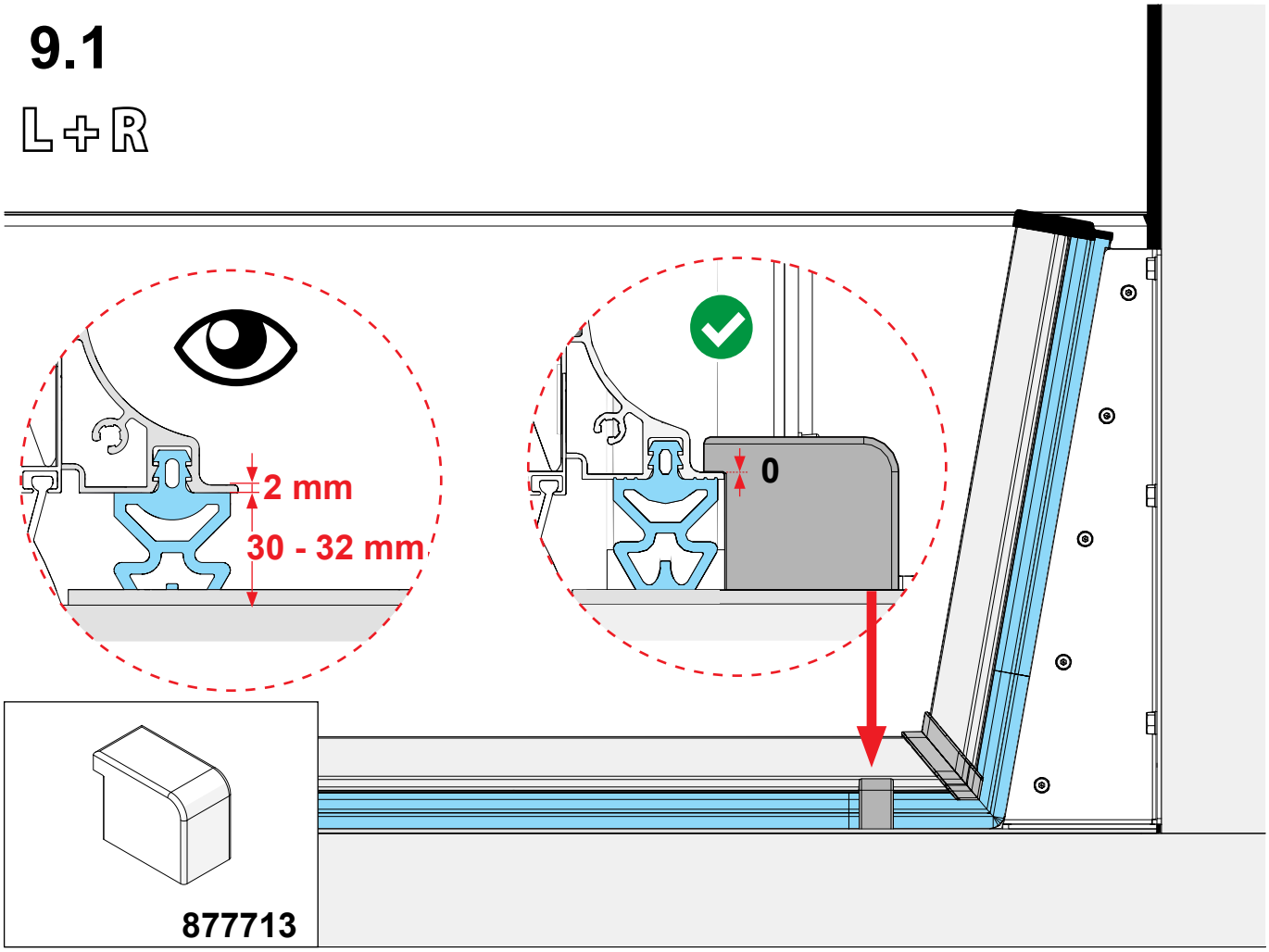

10

L+R

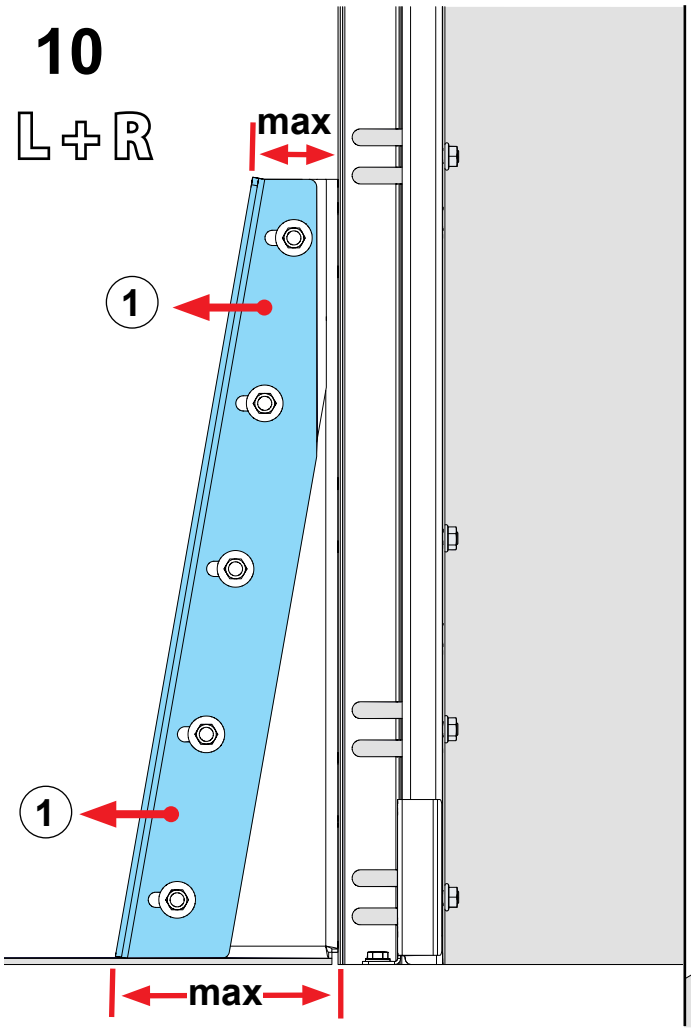

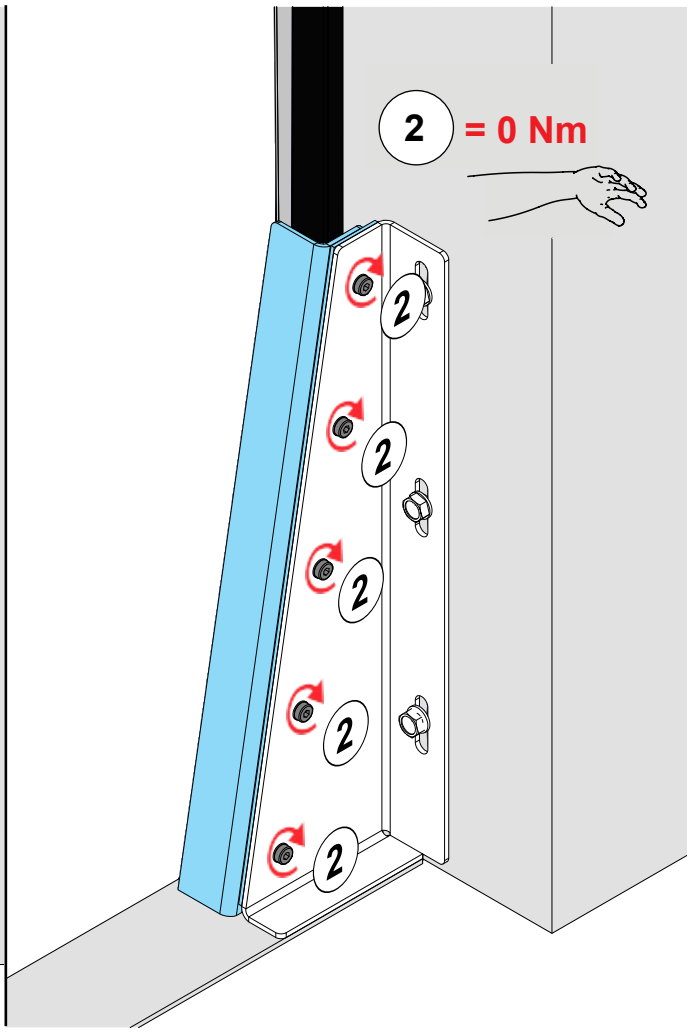

10.1

L+R

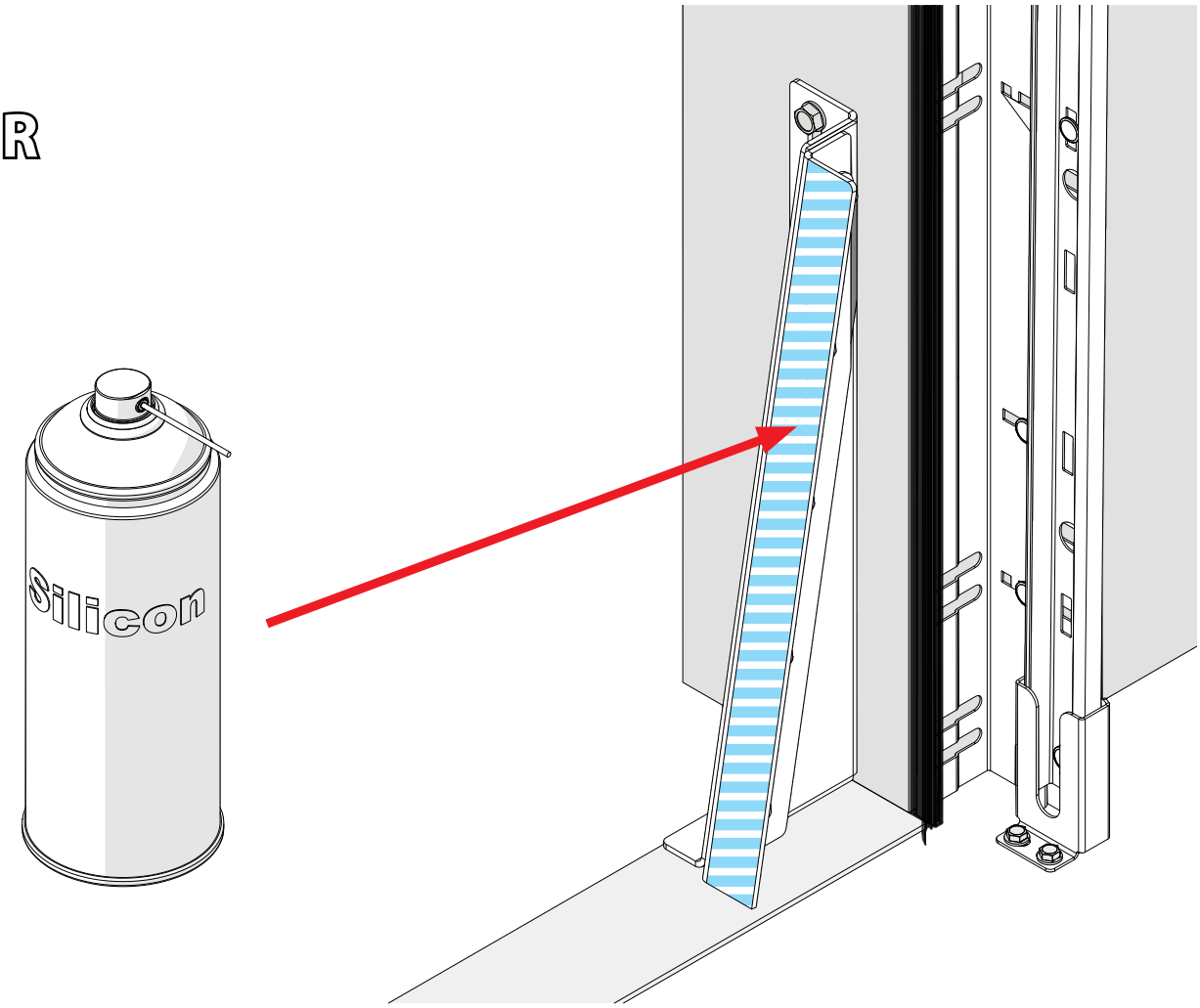

10.2

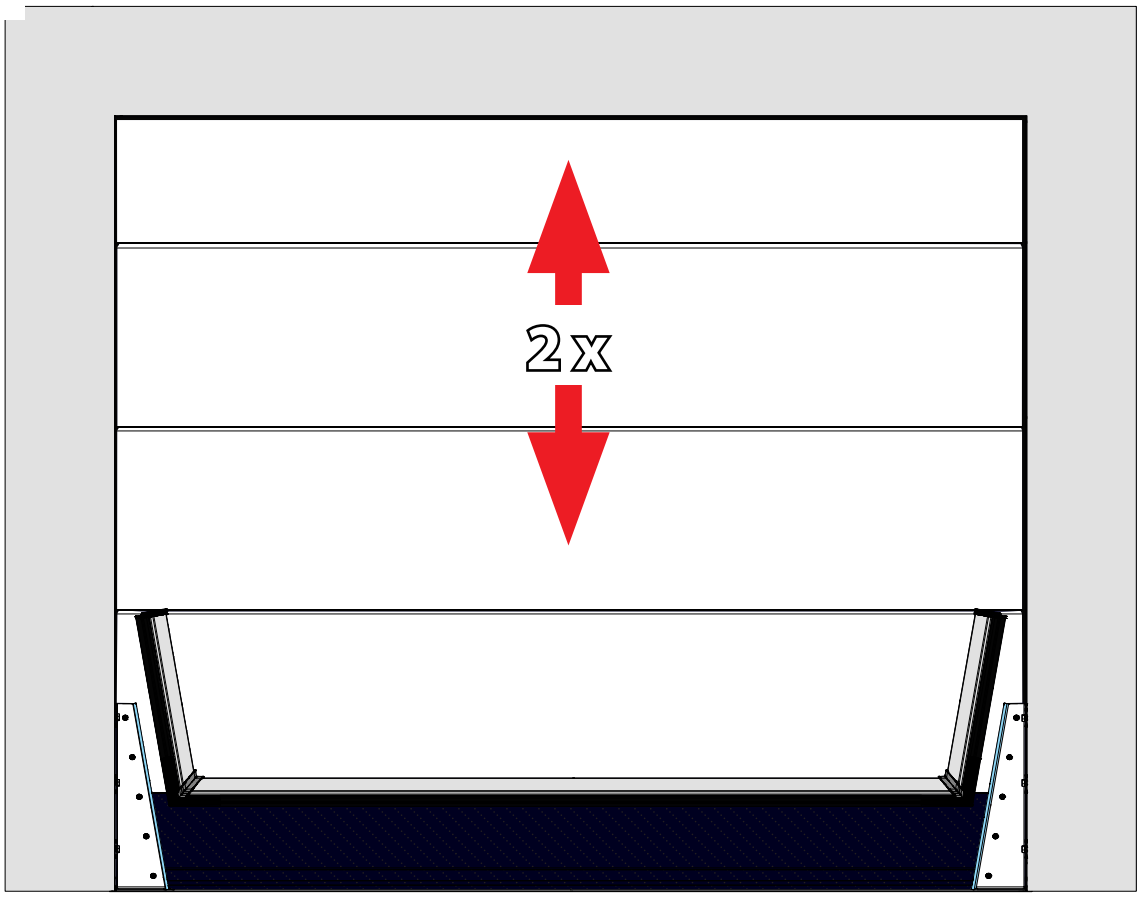

10.3

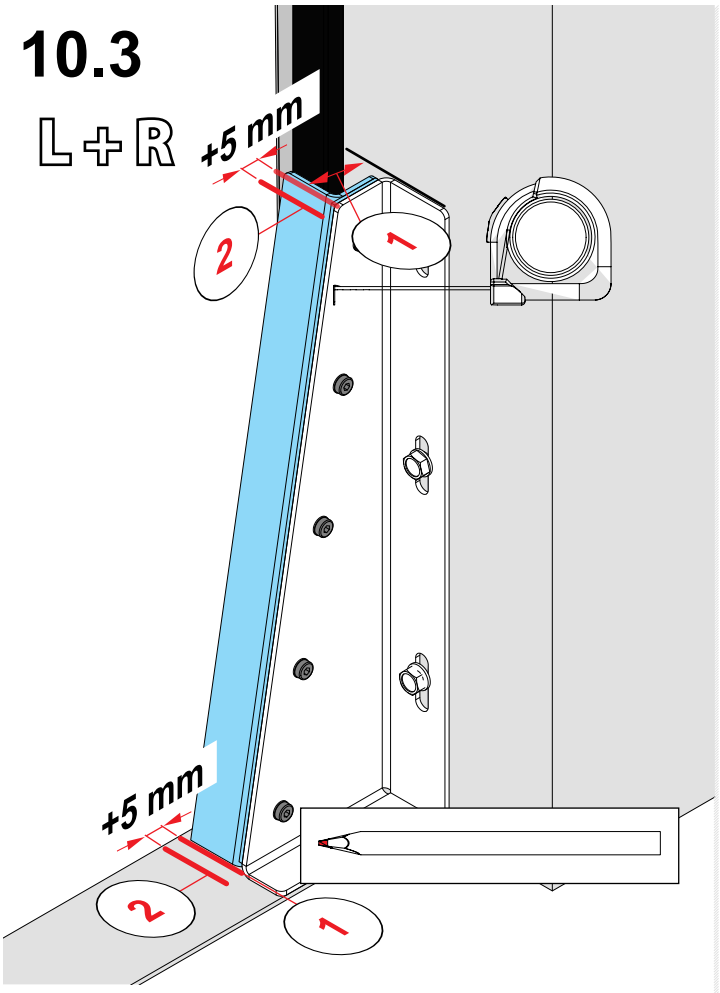

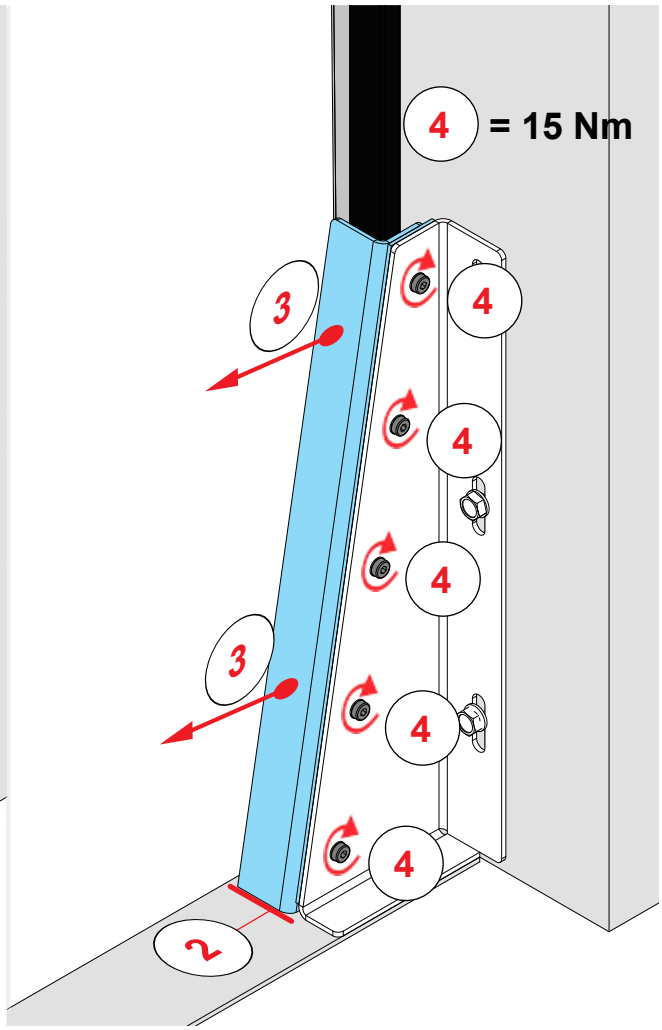

10.4

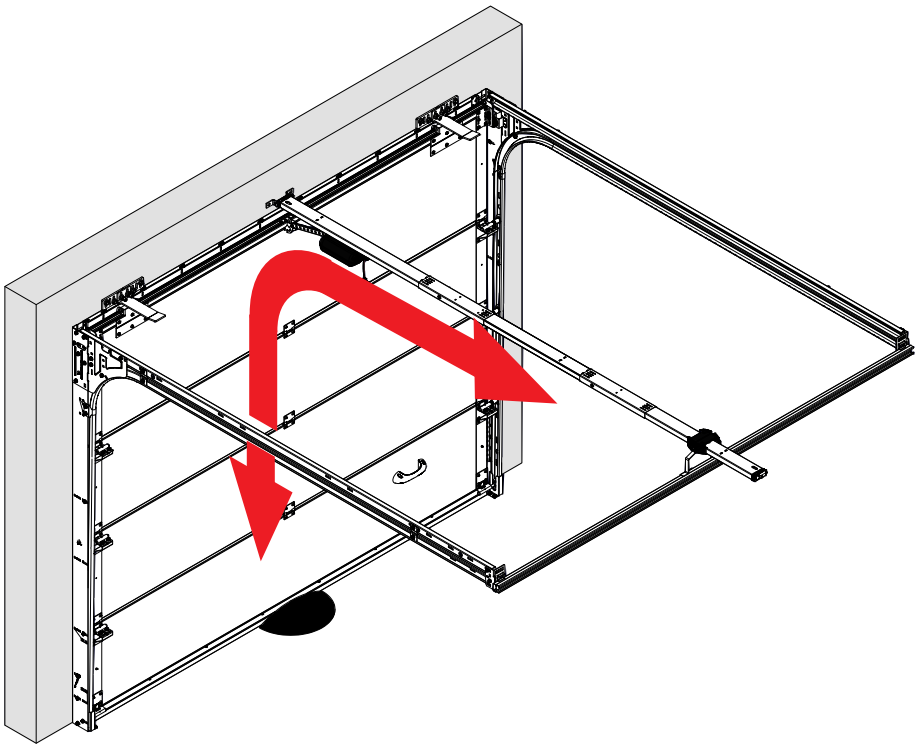

10.5

L + R

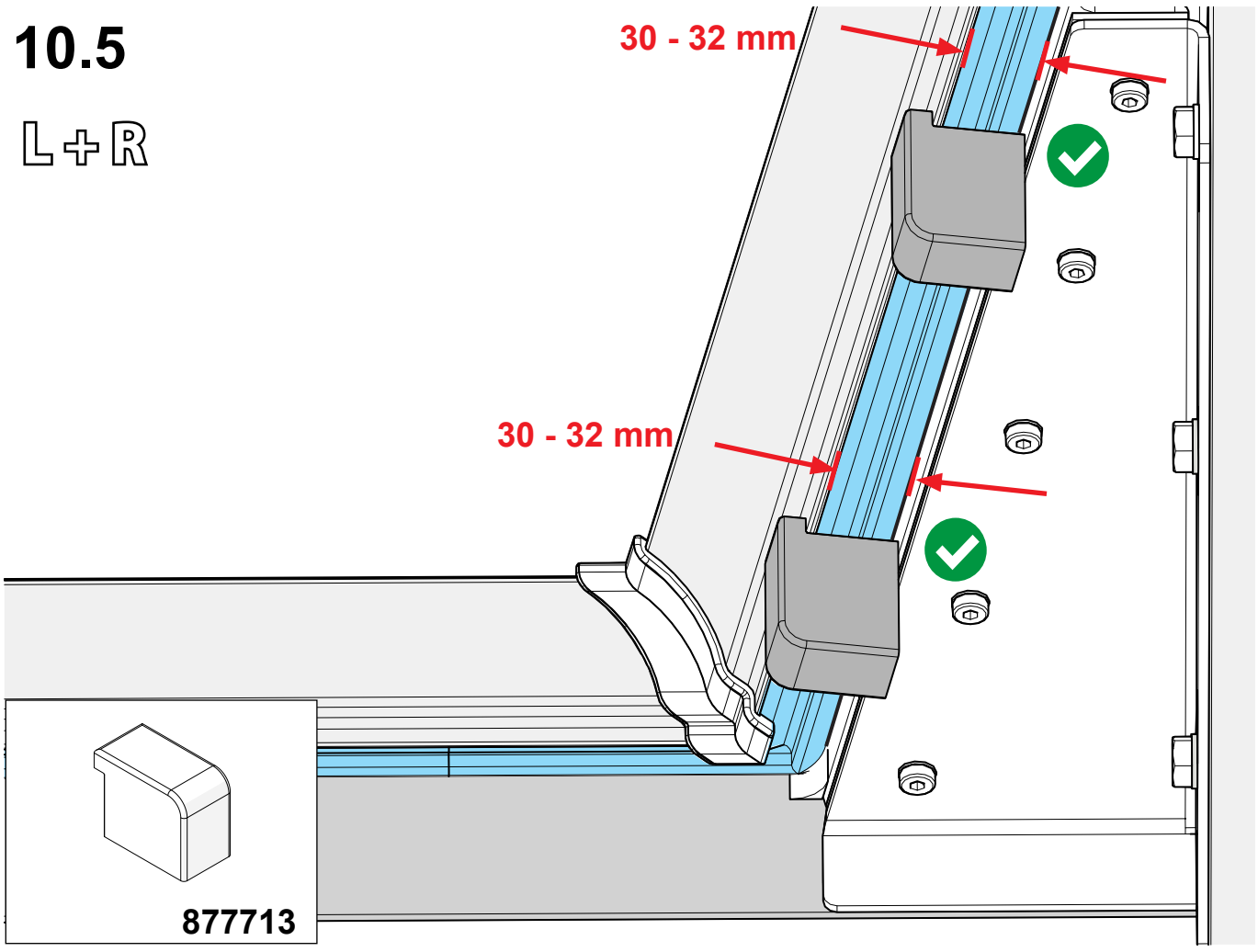

11

L + R

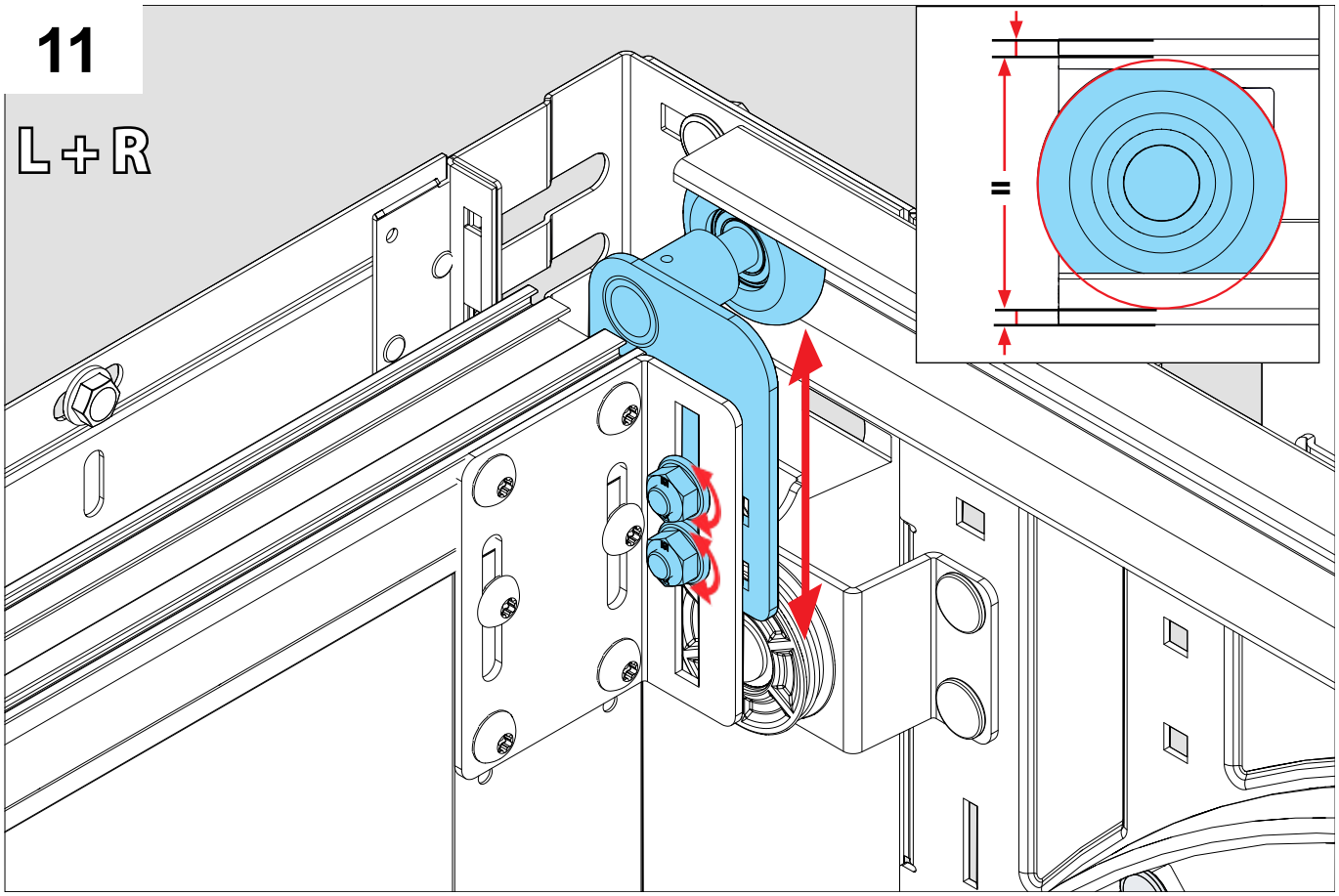

12

L + R

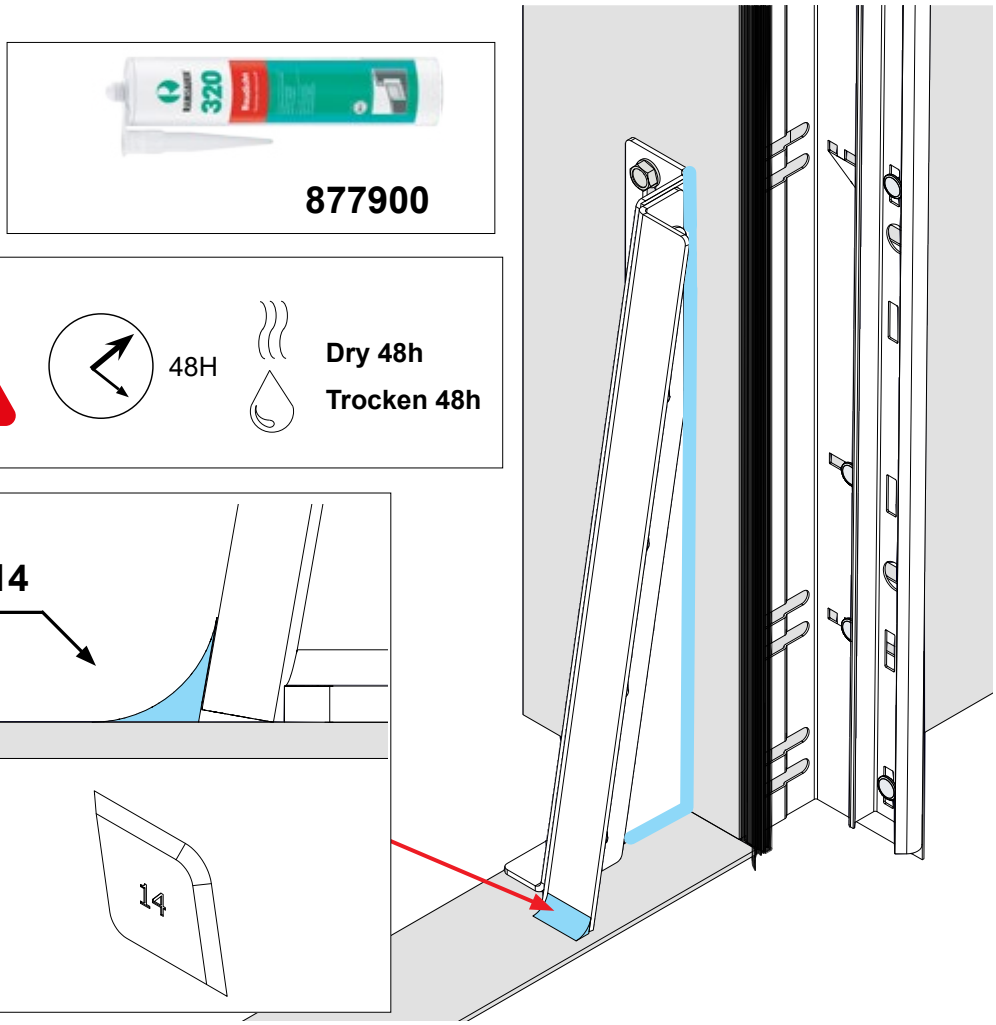

13

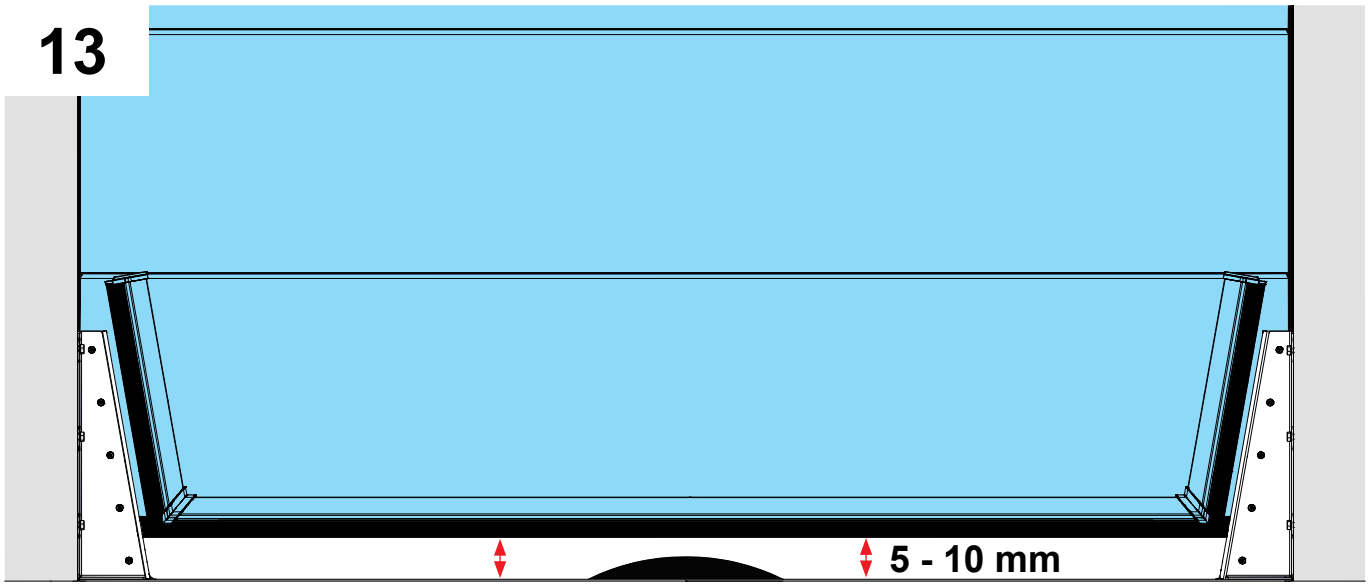

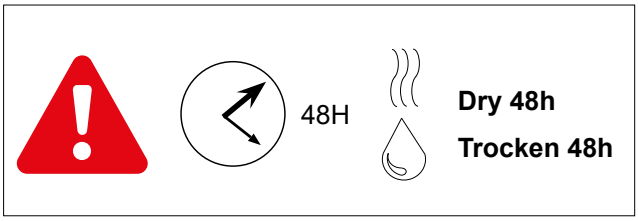

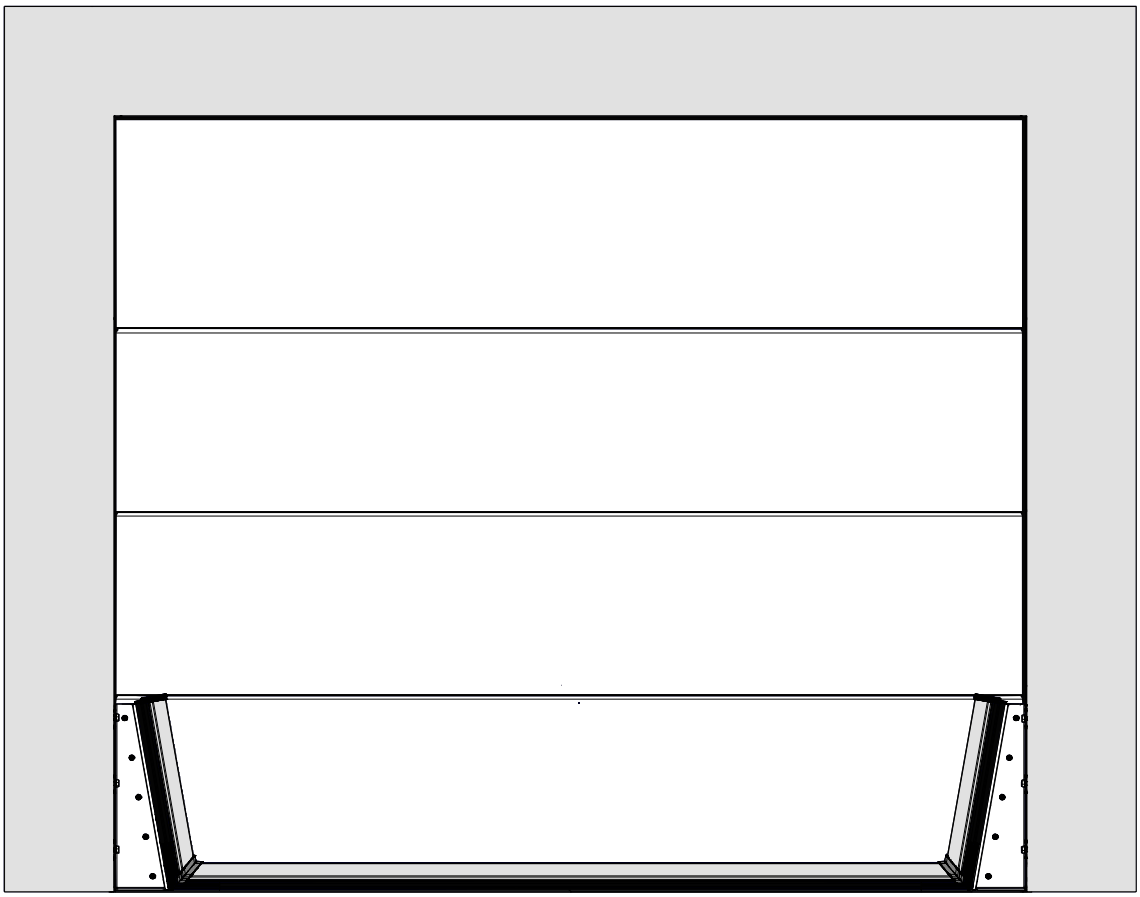

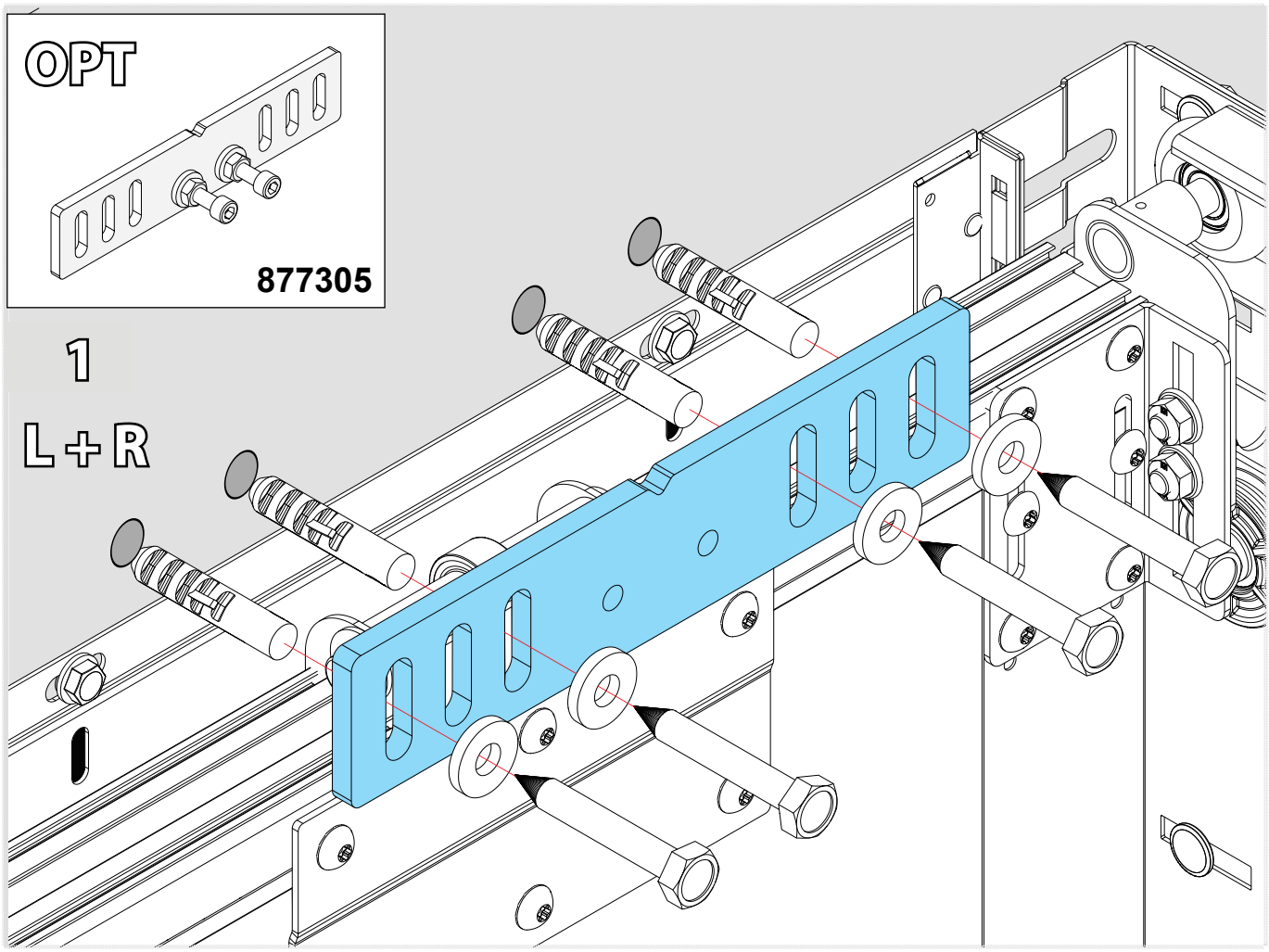
OPT
877305
1
L+R

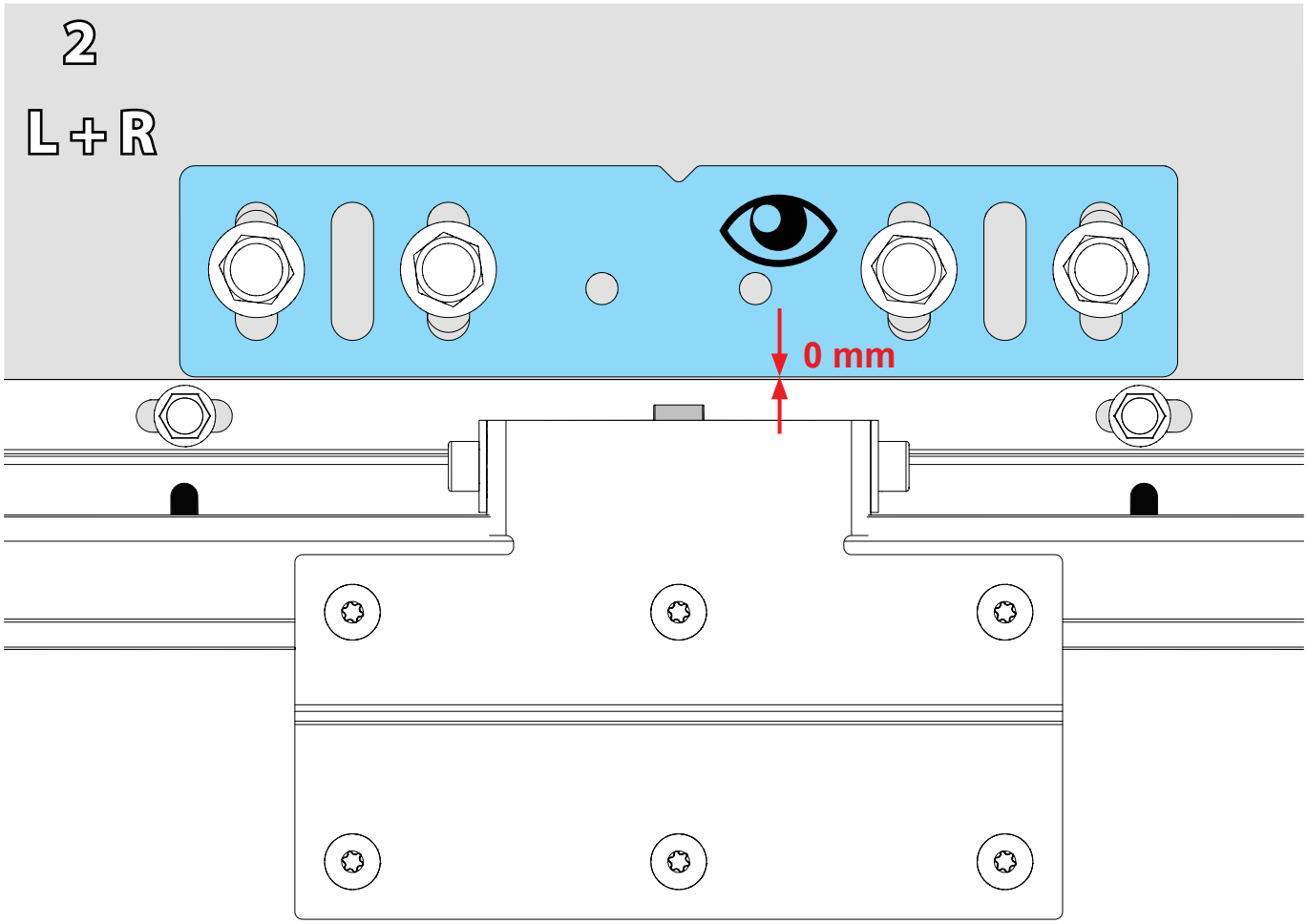
2
L+R
0 mm

3

L + R

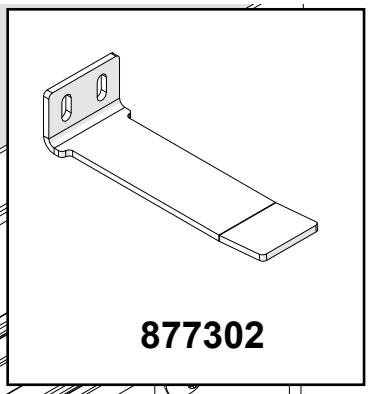

4

L + R

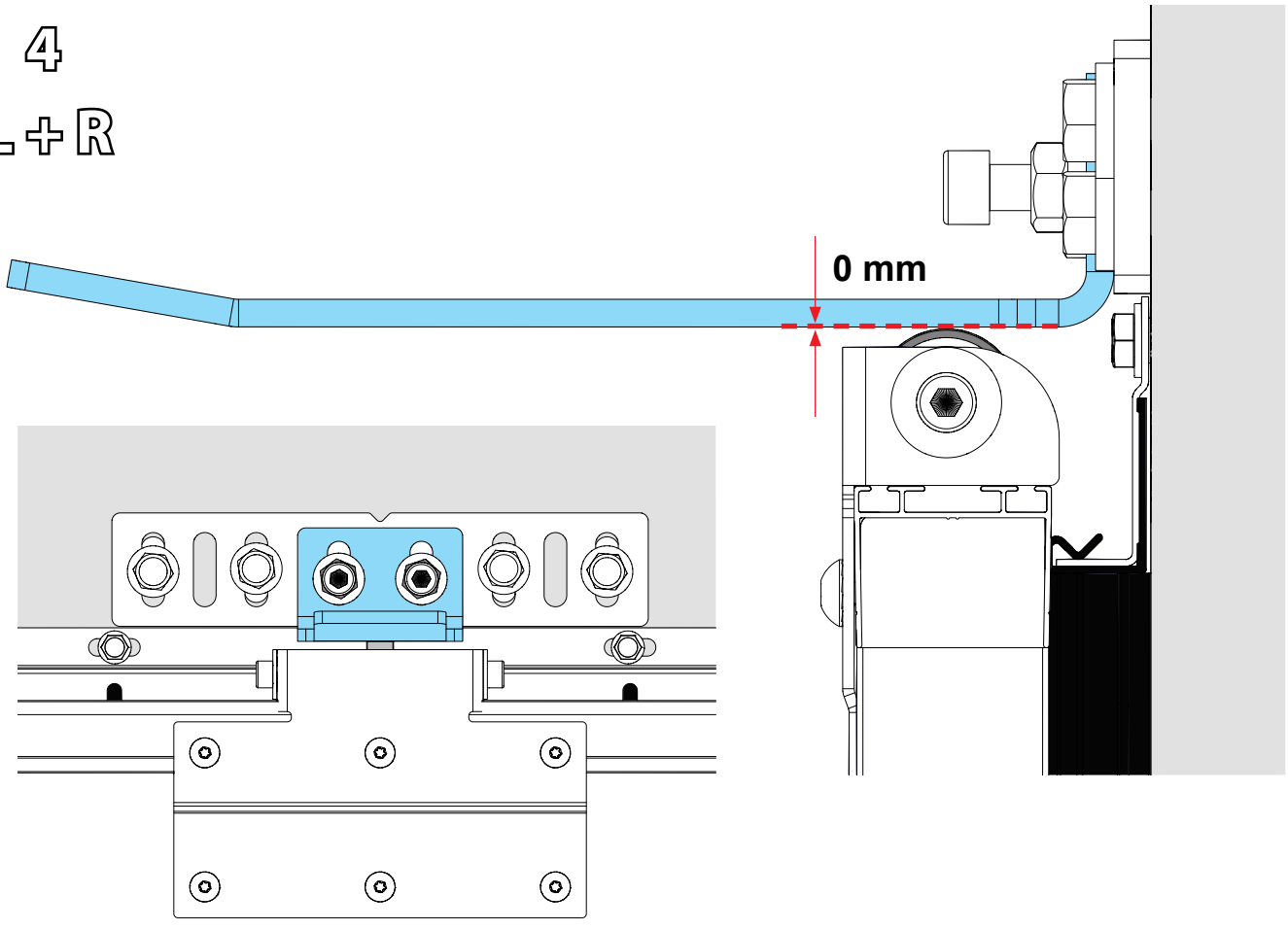

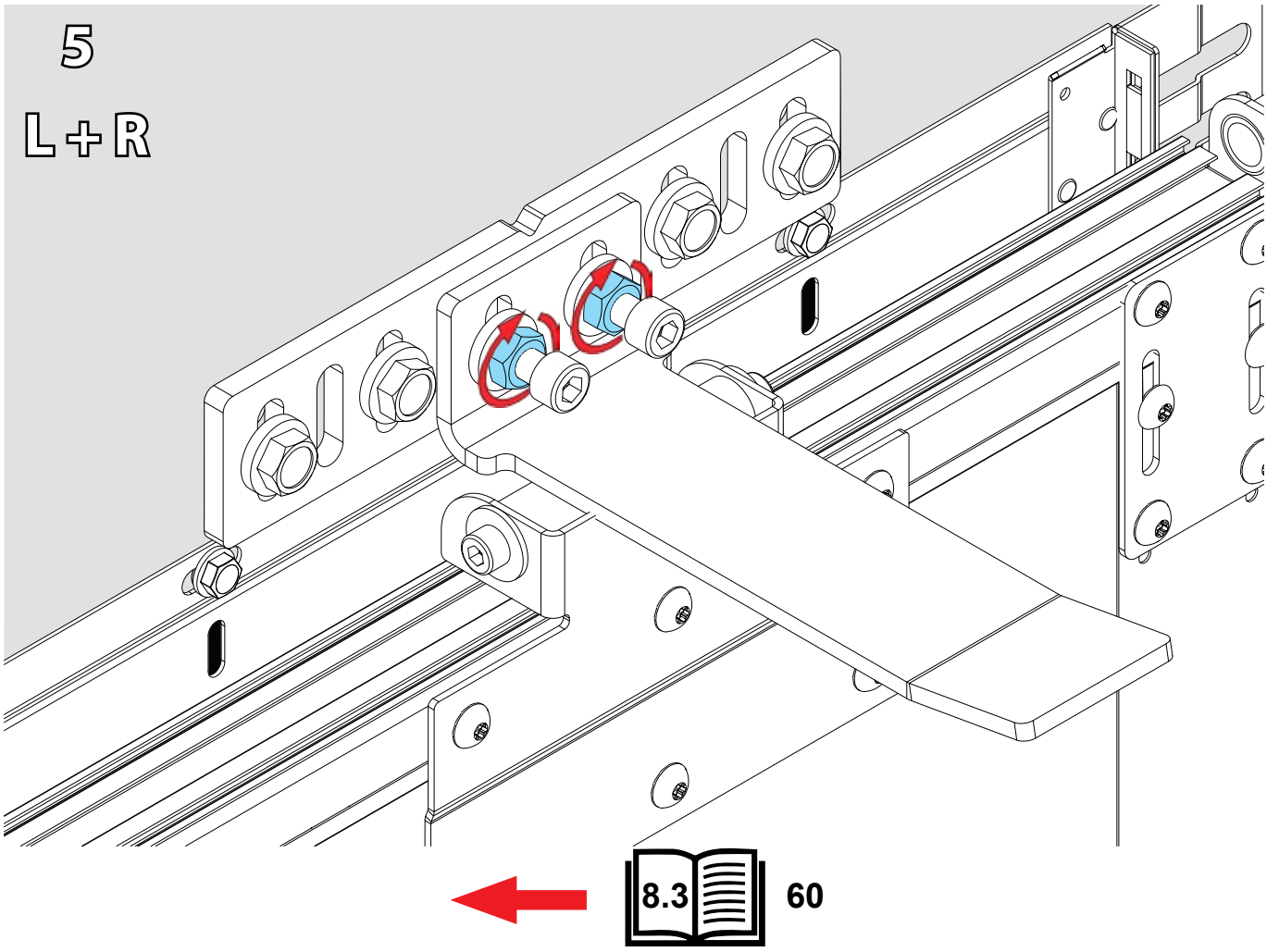
5
L+R
8.3
60

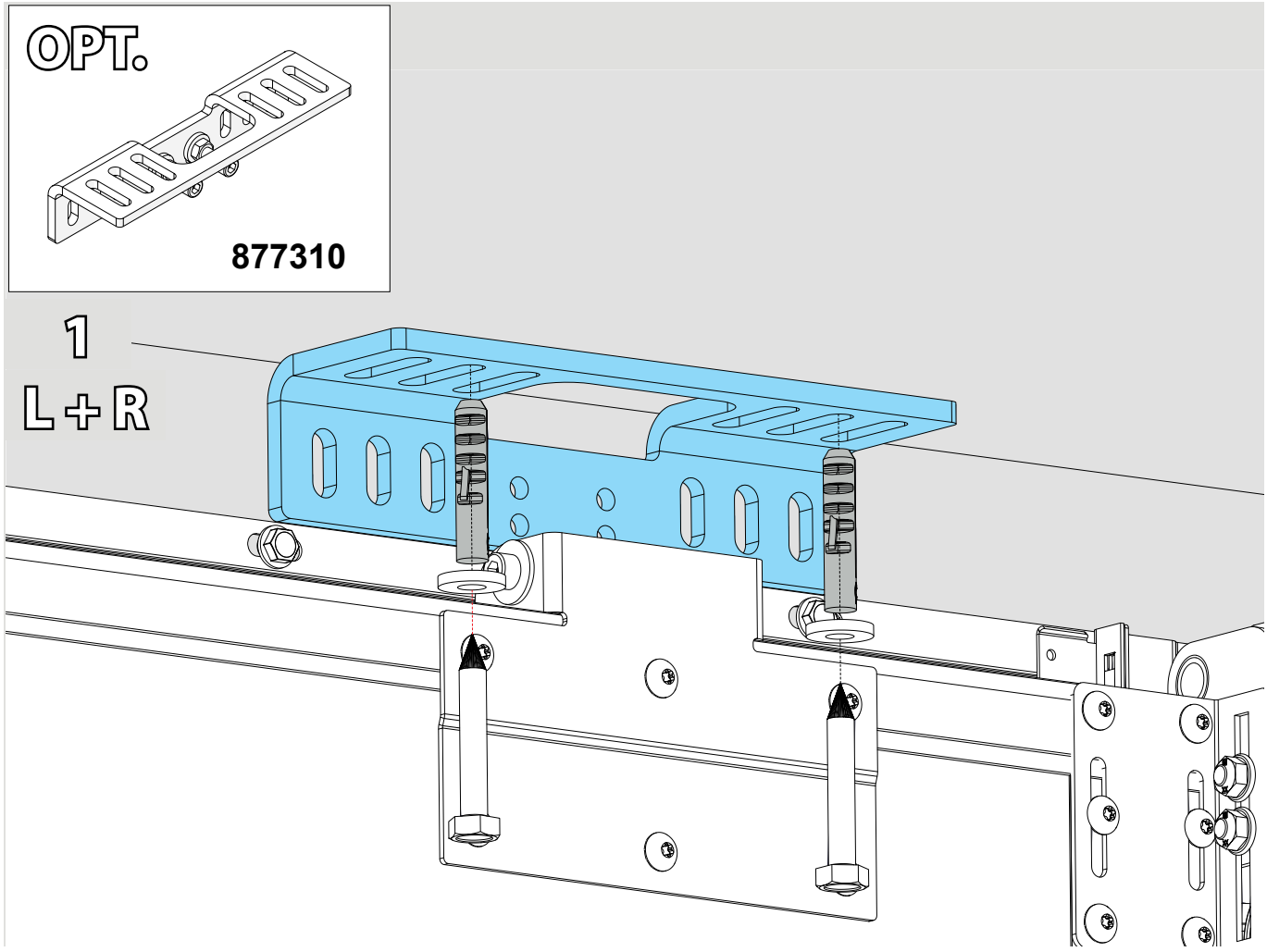
OPT.
877310
1
L+R

2

L + R

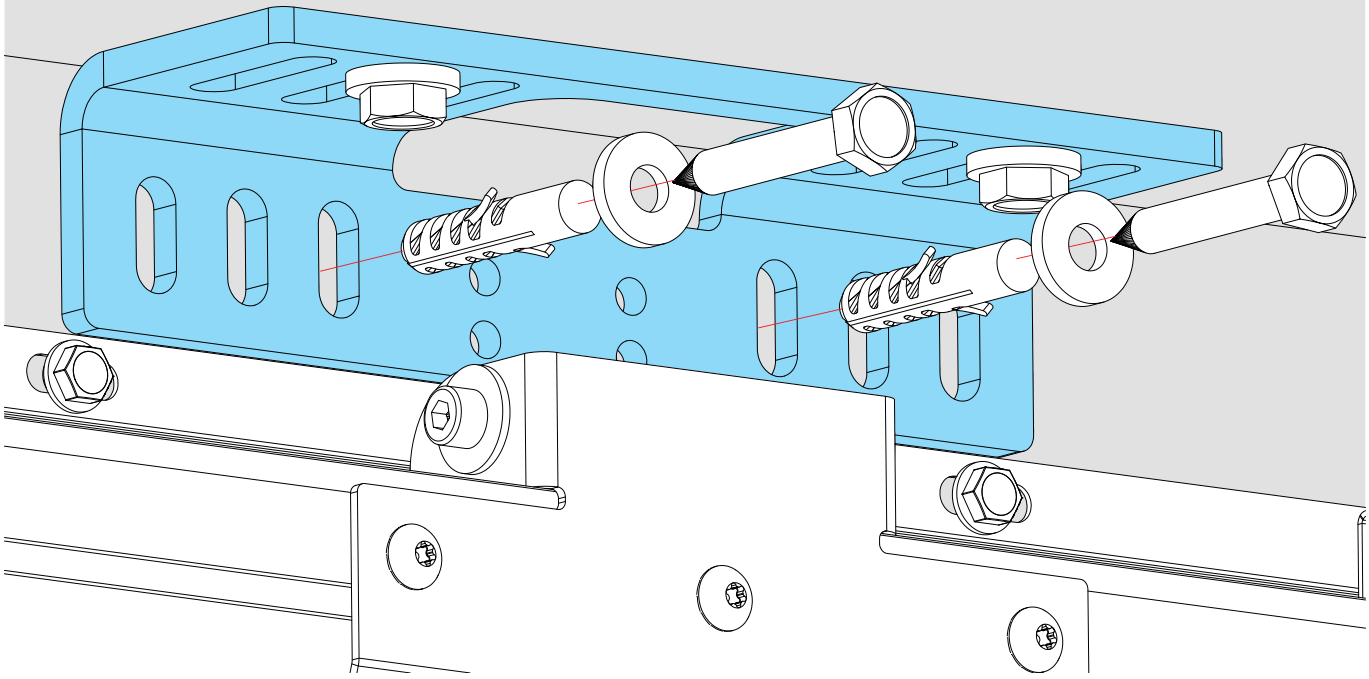

3

L + R

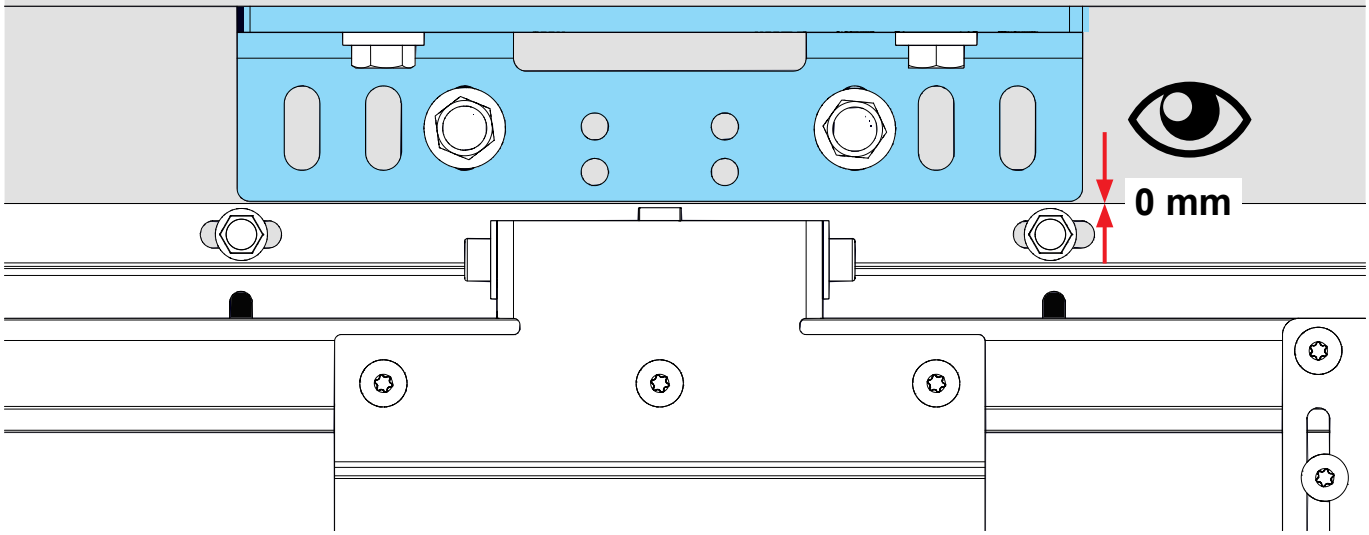

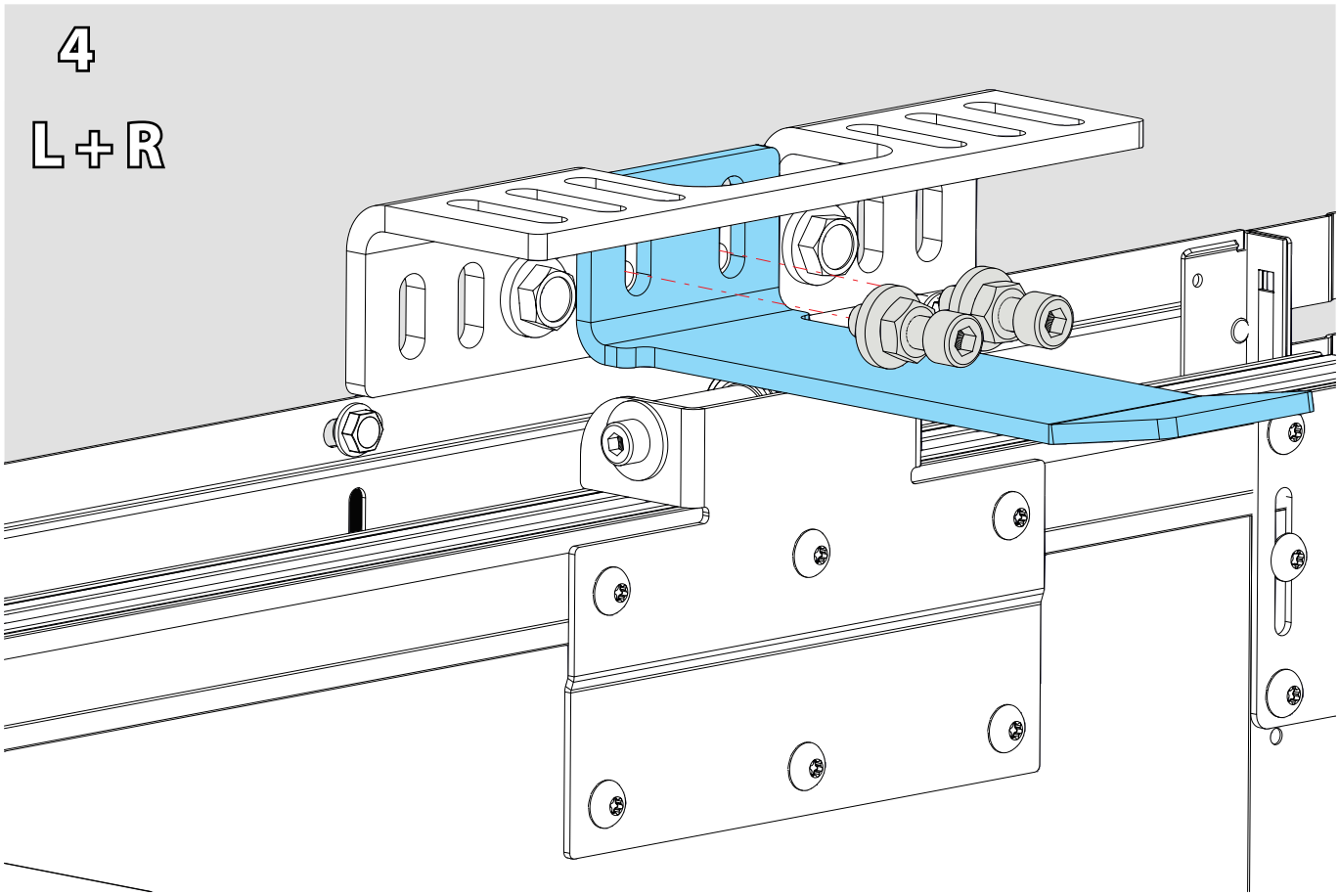

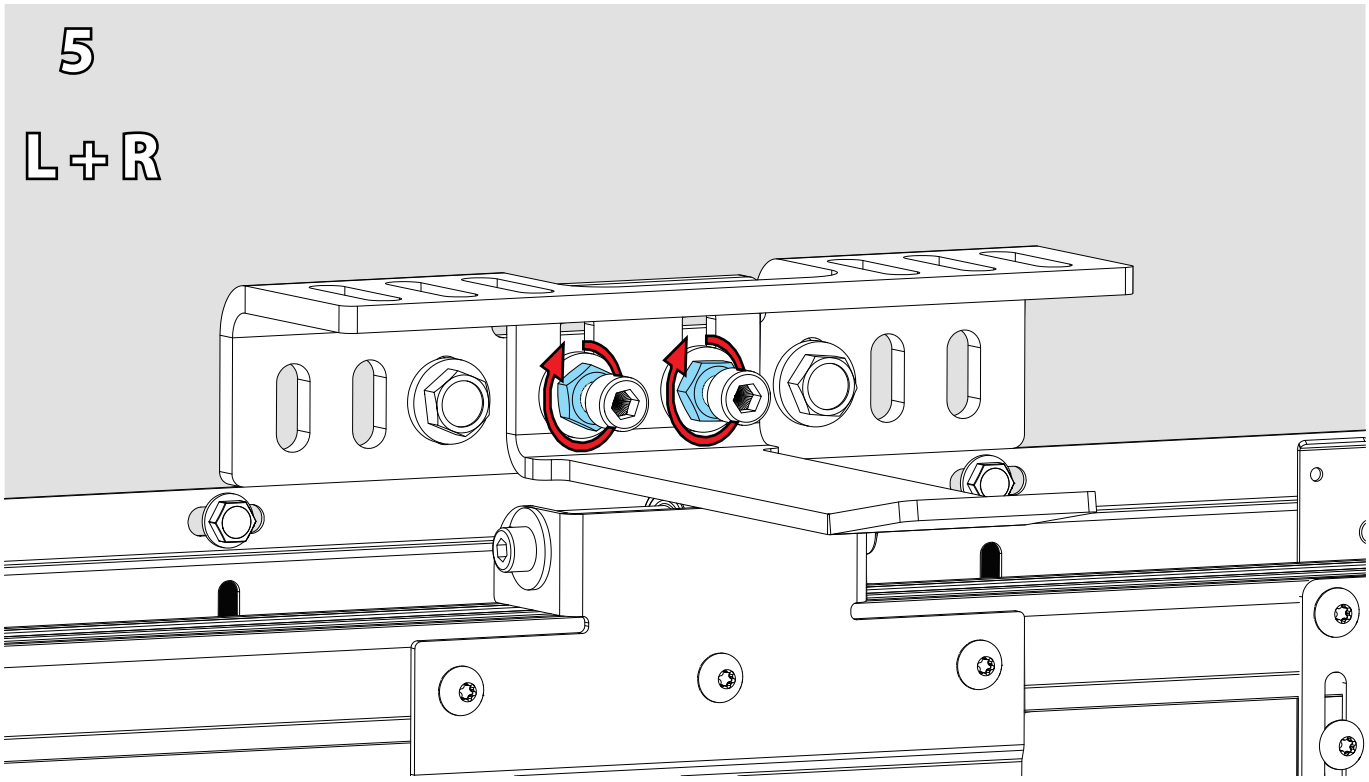

8.3 60

22

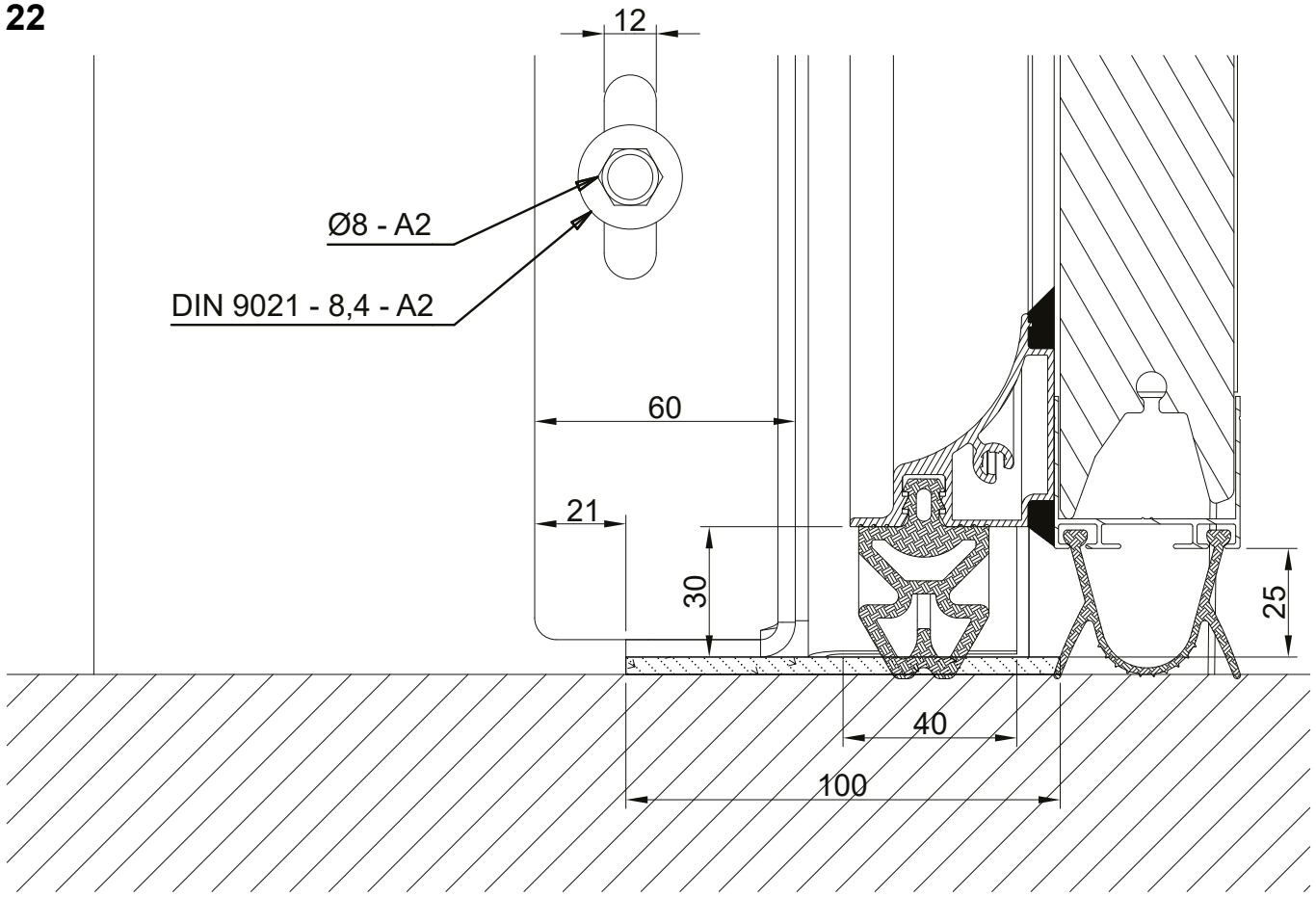
12
Ø8 - A2
DIN 9021 - 8,4 - A2
60
21
30
25
40
100

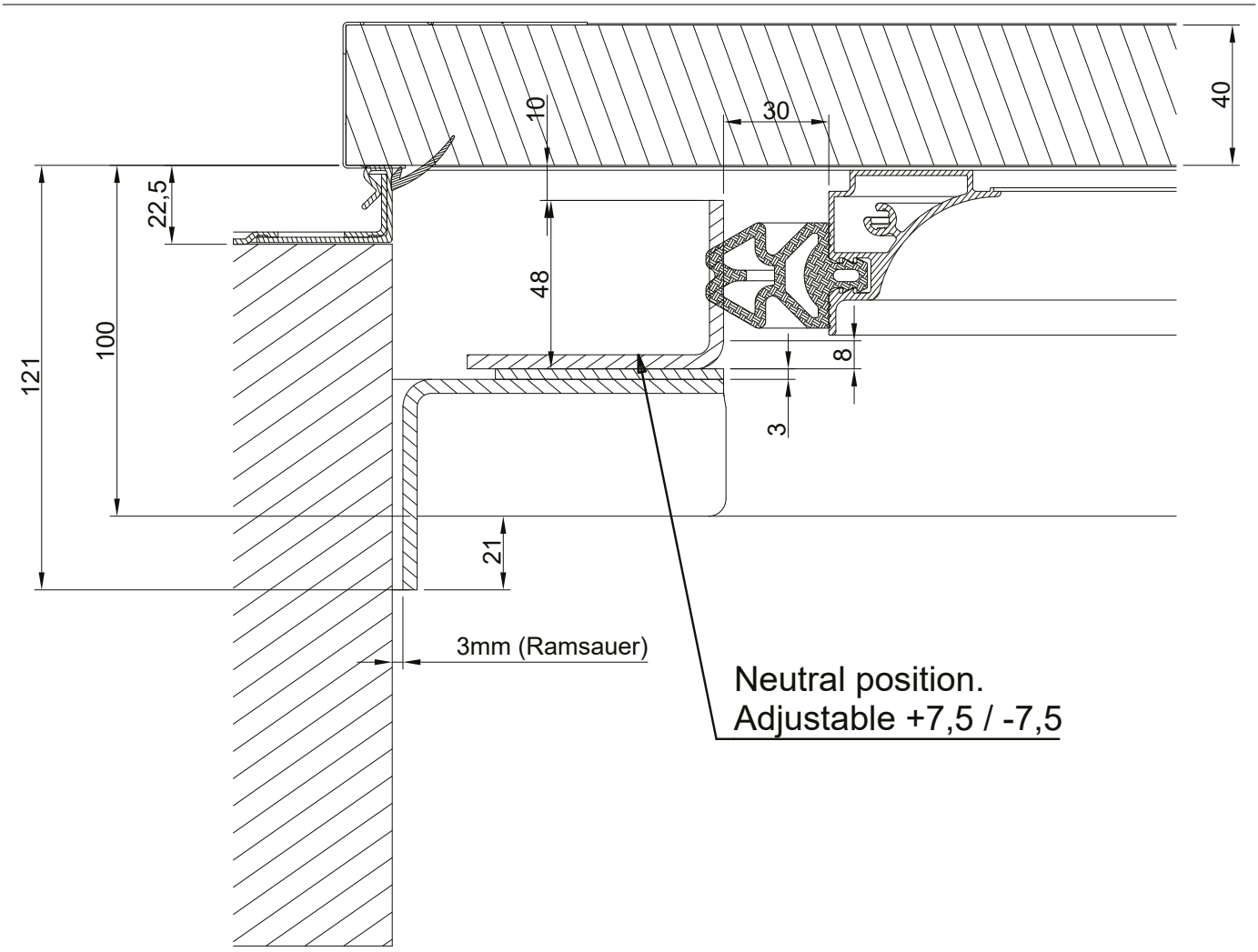
40
10
30
22,5
48
121
100
8
3
21
3mm (Ramsauer)
Neutral position.
Adjustable +7,5 / -7,5

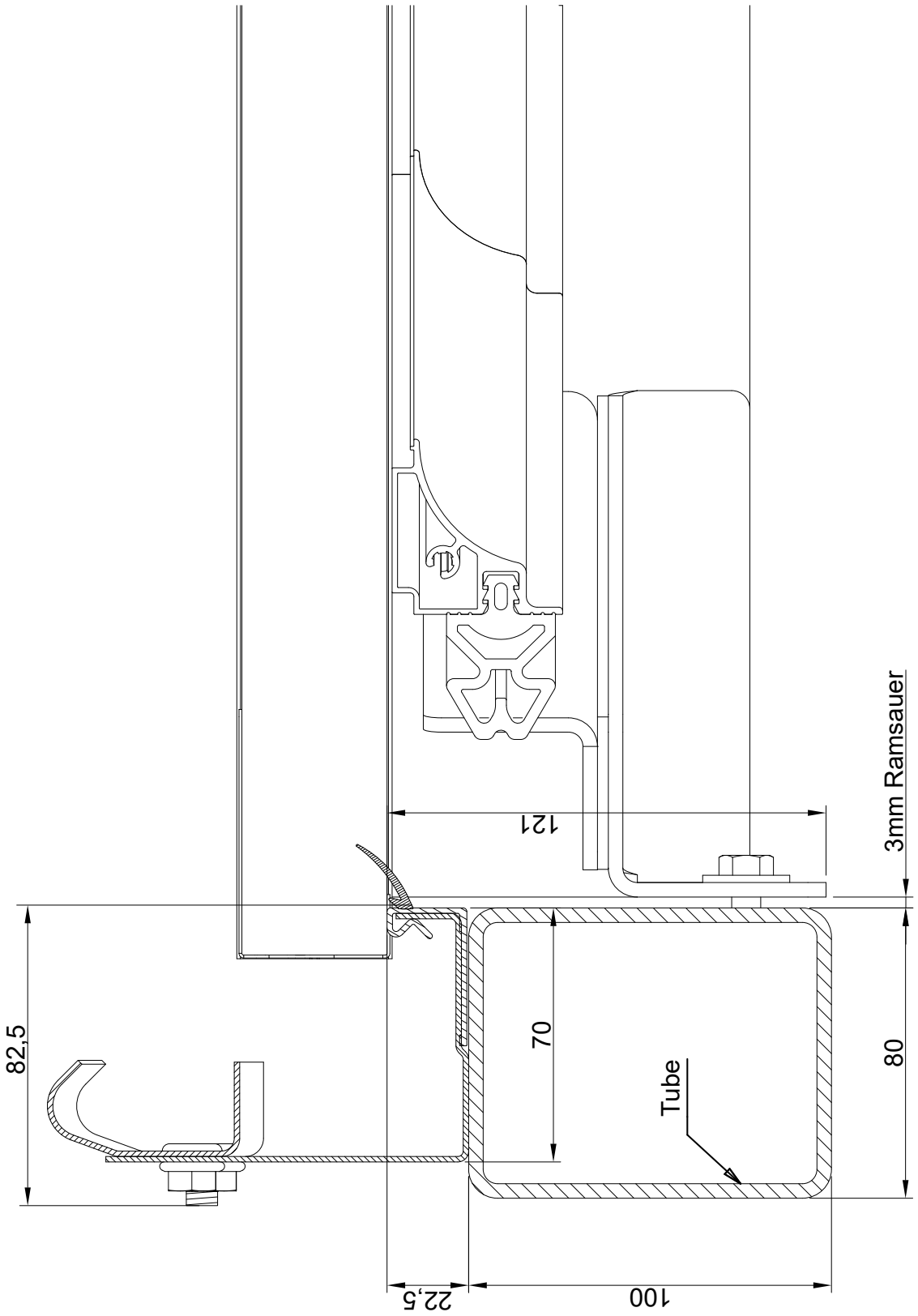

E-E (1 : 2)

DE 877900

320 Baudicht
Hybrid-Dichtstoff

Technisches Datenblatt
Version: 07-2025



Prüfungen:

- DIN EN ISO 15651-1 F25LM Ext.-Int.
- DIN EN ISO 15651-4 PW25LM Int.
- Emicode EC1PLUS „sehr emissionsarm“
- Geeignet für den Einsatz im Lebensmittelbereich lt. ISEGA Zertifikat 63330 U24
- Erfüllt die französische VOC-Anforderung Klasse A+
- Gelistet auf baubook
- Ecobau zertifiziert
- LABS-Konformität: VDMA 24364-S-L





Elastisch | Geprüft nach ÖNORM B 5320 | Haftet auf feuchtem Untergrund | Geprüft für Lebensmittelbereich

Sonderfarben *auf Anfrage!*

1. Technische Daten

Basis	Hybriddichtstoff – MS Polymer
Hautbildezeit	~ 15 Min. (23°C/50%RLF)
Durchhärtung	~ 2,5 mm/24 Std (bei +23°C/50%RLF)
Dichte Färbig	~ 1,45 (EN ISO 1183-1)
Shore A-Härte	~ 22 (DIN EN ISO 868)
Volumenschwund	~ 1,7% (EN ISO 10563)
Weiterreißfestigkeit	~ 7,23 N/mm (ISO 34-1)
Bruchspannung	~ 0,52 N/mm² (DIN EN ISO 8339)
Modul	~ 0,42 N/mm² (EN ISO 8339)
Bruchdehnung	~ 266% (DIN EN ISO 8339)
Diffusionsstromdichte bei 10mm Dicke	~ 1,8g/(m².d)
Wasserdampfdiffusionswiderstandszahl μ nach DIN EN ISO 12572	1380
Diffusionsäquivalente Luftschichtdicke S_d nach DIN EN ISO 12572	13,8 m bei 10mm Prüfdicke
Temperaturbeständigkeit	-40°C bis +110°C (Dauerbelastung)
Verarbeitungstemperatur (Untergrund, Umgebung)	untere +5°C, obere +35°C
Zul. Gesamtverformung	25%
Farben	Gemäß aktueller Farbkarte
Lieferform	310ml Kartusche; 400- & 600ml Folienbeutel; Industriegebinde 20l-Hobbock; 200l-Fässer
Lagerfähigkeit bei kühler und trockener Lagerung im verschlossenen Originalgebinde	Kartuschen und Folienbeutel: 12 Monate Industriegebinde: 6 Monate

320 Baudicht

2. Eigenschaften/Einsatzgebiete

320 Baudicht ist ein hoch elastischer 1-K Dichtstoff auf Hybridbasis. Er ist geruchsneutral, silikonfrei und sofort gebrauchsfertig. Das Produkt zeigt hervorragende Haftung auf nahezu allen, auch feuchten, Untergründen die im Bauhandwerk angetroffen werden. Durch die emissionsarmen Eigenschaften des 320 Baudicht kann das Material sehr gut im Innenbereich verwendet werden. Der Qualitätsdichtstoff ist sofort regen- und frostbeständig und kann somit nahezu ganzjährig verarbeitet werden. Er ist anstrichverträglich im Sinne der DIN 52452 Teil 4, und für die Abdichtung von Fugen an Fassaden, Paneelen und Brüstungstafeln, für Dehnungs- und Stoßfugen im Fertigbetonbau sowie für Anschluss- und Bewegungsfugen im Innen- und Außenbereich geeignet. Da dieses Produkt absolut silikonfrei ist, kann es in Bereichen der Lackier- und Pulverbeschichtungen eingesetzt werden. 320 Baudicht ist für die Verklebung von Ramsauer Anschlussbändern 1093/1095/1097 geeignet.

3. Untergrundvorbehandlung

Die Haftflächen müssen tragfähig, staub-, öl- und fettfrei sein. Auf nicht saugenden Untergründen ist eine Vorreinigung mit 828 Grundreiniger grundsätzlich empfehlenswert, bei empfindlichen Oberflächen sollte jedoch die Verträglichkeit vorab überprüft werden um Oberfächenbeeinträchtigungen zu vermeiden. Falls erforderlich die Haftflächen sorgfältig mittels eines geeigneten Primers vorbehandeln. Ein Anschleifen mit feinem Schleifvlies kann auf glatten Oberflächen die Haftung zusätzlich verbessern.

Untergrund*	**Vorbehandlung**
Glas	828 Grundreiniger
Kachel	828 Grundreiniger
Kiefern Holz	staubfrei
Beton nass geschliffen	staubfrei
Beton schalungsglatt	staubfrei
Stahl DC 04	828 Grundreiniger
Stahl galv. verzinkt	828 Grundreiniger
Edelstahl	828 Grundreiniger
Zink	828 Grundreiniger
Aluminium	828 Grundreiniger
Aluminium AlMg1	828 Grundreiniger
Aluminium AlCuMg1	828 Grundreiniger
Aluminium 6016	828 Grundreiniger
Aluminium eloxiert	828 Grundreiniger
PVC Kömadur ES	828 Grundreiniger / Primer 100
PVC weich	828 Grundreiniger
Polycarbonat Makroform 099	828 Grundreiniger
PMMA Röhm Sanitärqualität	828 Grundreiniger / Primer 100
Polyacryl PMMA XT 20070 Röhm*[1]	828 Grundreiniger
Polystyrol PS Iroplast	828 Grundreiniger / Primer 100
ABS Metzoplast ABS 7 H	828 Grundreiniger / Primer 100
PET	828 Grundreiniger
PU Verschnittqualität	828 Grundreiniger
GFK	828 Grundreiniger
EPDM Semperit E 9614	828 Grundreiniger / Primer 100

***Auf Untergründen welche nicht in dieser Tabelle gelistet sind, sind durch den Verarbeiter stets Vorabtests durchzuführen um die Gebrauchstauglichkeit des Dichtstoffes zu überprüfen. Die oben getätigten Prüfungen beziehen sich nur auf die Hafteigenschaften und haben keine Aussagekraft in Punkto Verträglichkeit zu den genannten Untergründen.**

Diese Tabelle beruht auf Haftversuchen mit Probekörpern der Firma Rocholl unter Laborbedingungen. In der Praxis sind die Hafteigenschaften von einer Vielzahl von äußeren Einflüssen (Witterung, Verunreinigungen, etc.) abhängig. Daher dient diese Tabelle nur zur Orientierung und stellt keine verbindliche Aussage dar.
***1:** Verschiedene PLEXIGLAS® Sorten zeigen in ihrer chemischen Beständigkeit gewisse Unterschiede. In einigen Anwendungen muss mit Spannungen gerechnet werden. Die dadurch erzeugten Spannungen können, in Kombination mit bestimmten Agenzien, zu „Spannungsrissbildungen" führen. Einwirkdauer, Temperatur und Konzentration der einwirkenden Substanz haben einen elementaren Einfluss auf die etwaigen „Spannungsrisse". Beim Einsatz unserer Produkte in Kombination mit PLEXIGLAS® ist die Verwendbarkeit somit vorab zu prüfen.
***2:** Die Verträglichkeit zu unterschiedlichsten Spiegelbelägen verschiedener Hersteller wird in unserem Labor regelmäßig geprüft. Auf Grund für uns nicht kalkulierbarer Fertigungsprozesse unterschiedlicher Herstellerwerke, sowie in Abhängigkeit des vorhandenen Untergrundes und der Verklebungsvarianten, sind Vorversuche zu empfehlen.

RAMSAUER

320 Baudicht

4. Anwendungshinweise / -einschränkungen

- Das Produkt ist für Unterwasserfugen in Schwimmbädern und Aquarien, sowie für den Einsatz im Sanitär- und Dauernassbereich nicht geeignet.
- Nicht geeignet zur Abdichtung und Verklebung von Naturstein (Randzonenverschmutzung).
- Beim Überstreichen der Dichtmasse mit Alkydharz-Farben können Unverträglichkeiten (Aushärtungsstörungen, klebrige Oberfläche, Verfärbungen etc.) entstehen.
- Nicht geeignet für die Glasfalzversiegelung.
- Berührungskontakt mit bitumenhaltigen und weichmacherabgebenden Materialien, wie z.B. Butyl, EPDM, Neopren, Isolier- und Schwarzanstrich etc. ist zu vermeiden.
- Trotz der hohen Widerstandsfähigkeit des Produktes kann es durch starke Umwelteinflüsse (chemisch, mechanisch, thermisch, UV-Strahlung) sowohl im Farbton als auch in den technischen Eigenschaften beeinträchtigt werden.
- Zu beachten ist, dass durch ein Überstreichen der Dichtmasse die elastischen Eigenschaften des Produktes beeinträchtigt werden können, somit sollte der Dichtstoff grundsätzlich nicht vollflächig überstrichen werden. Bei nicht deckenden Farbsystemen kann es zu einem leichten nachdunkeln des Farbsystems oder der Fuge („Schattenbildung“) kommen.
- Für flächige Verklebungen und Fugen über 15mm Tiefe sind 1-K-Materialien nicht geeignet. Wird das 1-K-Material in Schichtstärken über 10mm eingesetzt, verringert sich die Aushärtegeschwindigkeit z.T. erheblich.
- Hybrid-Dicht- und -Klebstoffe sind für eine dauerhafte Verfugung oder Verklebung von Kupfer und Messing nicht geeignet
- Auf Kunststoffen mit niederenergetischer Oberfläche, wie z.B. PE, PP oder PTFE keine Haftung ohne entsprechende Vorbehandlung

5. Verarbeitung

Allgemeine Hinweise: Das Ablaufdatum des Materials ist zwingend zu beachten, da ansonsten die Eigenschaften des Produktes nicht mehr gewährleistet werden können. Bei Lagerung und/oder Transport der Produkte über einen längeren Zeitraum bei erhöhten Temperaturen/Luftfeuchtigkeit, kann es zu einer Verringerung der Haltbarkeit bzw. zu Veränderungen der Materialeigenschaften kommen. Durch starke Umwelteinflüsse (z.B. hohe Temperatur, UV-Belastung, Chemikalieneinflüsse wie Dämpfe etc.) können die Eigenschaften des Materials unterschiedlich beeinträchtigt werden. Vor der Verarbeitung hat der Anwender sicherzustellen, dass die Baustoffe (fest, flüssig oder in gasförmigem Zustand) im Kontaktbereich mit dem Dichtstoff verträglich sind. Auf die Umgebungs- und Untergrundtemperatur während der Verarbeitung ist zu achten, da zu hohe oder niedrige Temperaturen zu Veränderung der Eigenschaften führen können. Wegen der Vielzahl möglicher Einflüsse bei der Verarbeitung ist vom Verarbeiter vor dem Einsatz stets eine Probeverarbeitung empfehlenswert. Während der Verarbeitung und Aushärtung ist für eine gute Belüftung zu sorgen.

Vorbehandlung der Haftflächen: Die Untergrundvorbehandlung hat nach den Angaben unter Punkt 3 dieses Datenblattes zu erfolgen.

Fugenausbildung: Bei bewegungsausgleichenden Fugen müssen die Dimensionen auf die max. Bewegungsaufnahme ausgelegt sein. Ein Mindestquerschnitt der Fuge von 3x5 mm ist einzuhalten. Die Fugenausbildung hat gemäß den jeweils gültigen Normen und Richtlinien zu erfolgen. Zur Vermeidung einer 3-Flankenhaftung ist, wenn notwendig, eine Hinterfüllung mit einem geeigneten Material vorzunehmen (vorzugsweise Ramsauer 1050 Rundprofil geschlossenzellig)

Einbringen des Dichtstoffes: Das Produkt ist gleichmäßig und blasenfrei in die Fuge einzubringen. Bei einer Vorbehandlung des Untergrundes mit Primer ist dessen Ablüftezeit zu beachten. Die Glättarbeiten sind innerhalb der angegebenen Hautbildezeit durchzuführen. Bei der Nacharbeit ist ein guter Kontakt mit den Haftflächen/Fugenflanken sicherzustellen (Abglätten mit Ramsauer Glättmittel).

Nachbehandlung: Nach der Fugenausbildung sind eventuelle Glättmittelrückstände vor dem Eintrocknen zu entfernen, da sonst optische Beeinträchtigungen zu erwarten sind. Der Dichtstoff ist überstreichbar, jedoch ist aufgrund der Vielfalt der auf dem Markt befindlichen Lacke und Anstrichmittel ein Vorversuch bzgl. Haftung und Verträglichkeit durchzuführen.

6. Wartung und Pflege

Die Ramsauer Dicht- und Klebstoffe werden sorgfältig und nach den modernsten Fertigungsverfahren hergestellt. Daraus resultieren höchstwertige Produkte die bei entsprechender Verarbeitung dauerhafte und widerstandfähige Verklebungen und Verfugungen ermöglichen. Um die Funktionsfähigkeit der Fugen und Verklebungen zu gewährleisten ist es jedoch erforderlich diese entsprechend der einwirkenden Belastungen (chemisch, mechanisch, thermisch, UV-Strahlung) in regelmäßigen Abständen zu kontrollieren, zu reinigen und bei Bedarf zu erneuern (siehe auch Infoblatt „Pflege und Wartung von Fugenabdichtungen“).

320 Baudicht

7. Erfüllt die Anforderungen des IVD-Merkblattes

Nr. 9	Spritzbare Dichtstoffe in der Anschlussfuge für Fenster und Außentüren
Nr. 12	Die Überstreichbarkeit von bewegungsausgleichenden Dichtstoffen im Hochbau. Anforderungen und Auswirkungen.
Nr. 16	Anschlussfugen im Trockenbau. Einsatzmöglichkeiten von spritzbaren Dichtstoffen
Nr. 19-1	Abdichten von Fugen und Anschlüssen im Dachbereich. Einsatzmöglichkeiten von spritzbaren Dichtstoffen, Montageklebstoffen, Butyldichtbänder und –profilen.
Nr. 20	Fugenabdichtung an Holzbauteilen und Holzwerkstoffen. Einsatzmöglichkeiten von spritzbaren Dichtstoffen
Nr. 25	Abdichtung von Fugen und Anschlüssen in der Klempnertechnik
Nr. 27	Abdichten von Anschluss- und Bewegungsfugen an der Fassade mit spritzbaren Dichtstoffen
Nr. 28	Sanierung von defekten Fugenabdichtung an der Fassade
Nr. 29	Fugenarbeiten im Maler- und Lackiererhandwerk
Nr. 31	Sanierung von Fugenabdichtungen im Hochbau
Nr. 35	Dichten und Kleben am Bau – Systeme – Einteilung - Anwendung

8. Sicherheitshinweise

Entnehmen Sie den aktuellen EG-Sicherheitsdatenblättern. Diese sind jederzeit auf unserer Homepage unter **www.ramsauer.eu** erhältlich.

9. Mängelhaftung

Die Angaben, insbesondere die Vorschläge für die Verarbeitung und Verwendung unserer Produkte, beruhen auf unseren Kenntnissen und Erfahrungen zum Zeitpunkt der Drucklegung. Je nach den konkreten Umständen, insbesondere bezüglich Untergründe, Verarbeitung und Umweltbedingungen können die Ergebnisse von diesen Angaben abweichen. Deshalb kann für die Qualität der erzielten Ergebnisse, welche durch die vorgenannten Umstände beeinflusst werden, keine Gewährleistung übernommen werden. Es kann kein Rechtsanspruch, egal in welcher Form, gegenüber Fa. Ramsauer GmbH & Co KG, welcher aus diesen Hinweisen oder aus einer mündlichen Beratung begründet wird, geltend gemacht werden, es sei denn, dass uns insoweit Vorsatz oder grobe Fahrlässigkeit zur Last fällt. Fa. Ramsauer GmbH & Co KG garantiert für ihre Produkte die Einhaltung der technischen Eigenschaften gemäß den Technischen Merkblättern bis zum Verfallsdatum. Produktanwender müssen das jeweils neueste technische Datenblatt konsultieren, welches bei uns angefordert werden kann. Es gelten unsere aktuellen Allgemeinen Geschäftsbedingungen, welche Sie jederzeit auf unserer Homepage unter **www.ramsauer.eu** downloaden können. Mit Erscheinen einer neuen Version / Überarbeitung des technischen Merkblattes, verlieren alle vorherigen Versionen des jeweiligen Produktes ihre Gültigkeit.

320 Baudicht

Hybrid sealant

Technical data sheet

Version: 10-2025



Tests:

- DIN EN ISO 15651-1 F25LM Ext.-Int.
- DIN EN ISO 15651-4 PW25LM Int.
- EMICODE EC1PLUS "very low emissions"
- Suitable for use in the foodstuffs industry acc. to ISEGA certificate 63330 U24
- Fulfils the French VOC requirement Class A+
- Listed on baubook
- Ecobau certified
- LABS conformity: VDMA 24364-S-L



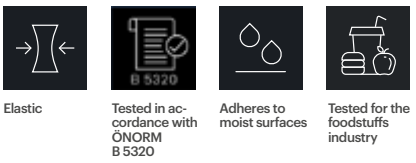

Elastic | Tested in accordance with ÖNORM B 5320 | Adheres to moist surfaces | Tested for the foodstuffs industry

Custom colors on request!

1. Technical data

Basis	Hybrid MS polymer sealant
Skin formation time	~ 15 Min. (23°C/50% relative humidity)
Full curing time	~ 2.5 mm/24 hours (at +23°C/50% relative humidity)
Density coloured	~ 1.45 (EN ISO 1183-1)
Shore A hardness	~ 22 (DIN EN ISO 868)
Volume shrinkage	~ 1.7% (EN ISO 10563)
Tear propagation resistance	~ 7.23 N/mm (ISO 34-1)
Tensile stress at break	~ 0.52 N/mm² (DIN EN ISO 8339)
Module	~ 0.42 N/mm² (EN ISO 8339)
Elongation at break	~ 266% (DIN EN ISO 8339)
Diffusion current density for a thickness of 10 mm	~ 1.8 g/(m².d)
Water vapour diffusion resistance no. µ acc. to DIN EN ISO 12572	1380
Diffusion equivalent air layer thickness S_d acc. to DIN EN ISO 12572	13.8 m at 10mm test thickness
Resistance to high and low temperatures	-40°C to +110°C (long-term exposure)
Application temperature (substrate, environment)	Lower +5°C, upper +35°C
Admissible total deformation	25%
Colours	As per current colour card
Packaging	310 ml cartridge; 400 & 600 ml foil bag; industrial container 20-l drum; 200-l drums
Shelf life in cool, dry storage conditions in sealed original container	Cartridges and foil bags: 12 months/Industrial container: 6 months

320 Baudicht

2. Properties/Applications

320 Baudicht is a highly elastic single-component hybrid sealant. It is odourless, silicone-free and ready for immediate use. The product exhibits excellent adhesion on virtually all substrates (including damp substrates) encountered in the building trade. The low-emission properties of 320 Baudicht make the material an excellent choice for indoor use. This quality sealant is immediately rain and frost resistant and can therefore be processed almost all year round. It is paint compatible in the sense of DIN 52452 Part 4 and suitable for sealing joints in facades, panels and parapet boards, for expansion and butt joints in prefabricated concrete construction and for perimeter and motion joints in indoor and outdoor applications. As this product is absolutely silicone-free, it can be used in areas of paint and powder coatings. 320 Baudicht is suitable for bonding Ramsauer connecting tapes 1093/1095/1097.

3. Substrate pre-treatment

The adhesion surfaces must be capable of bearing and free of dust, oil and grease. Pre-cleaning with 828 Grundreiniger is generally recommended on non-absorbent substrates, but compatibility with sensitive surfaces should be checked in advance to avoid surface damage. If required, carefully pretreat the adhesion surfaces using a suitable primer. Sanding with a fine sanding fleece can further improve adhesion on smooth surfaces.

Substrate*	**Pre-treatment**
Glass	828 Grundreiniger
Tiles	828 Grundreiniger
Pine wood	Dust free
Wet ground concrete	Dust free
Concrete, formwork smoothness	Dust free
Steel DC 04	828 Grundreiniger
Galvanised steel	828 Grundreiniger
Stainless steel	828 Grundreiniger
Zinc	828 Grundreiniger
Aluminium	828 Grundreiniger
Aluminium AlMg1	828 Grundreiniger
Aluminium AlCuMg1	828 Grundreiniger
Aluminium 6016	828 Grundreiniger
Anodised aluminium	828 Grundreiniger
PVC Kömadur ES	828 Grundreiniger / Primer 100
PVC soft	828 Grundreiniger
Makroform 099 polycarbonate	828 Grundreiniger
PMMA Röhm sanitary quality	828 Grundreiniger / Primer 100
Polyacrylic PMMA XT 20070 Röhm*[1]	828 Grundreiniger
Polystyrene PS Iroplast	828 Grundreiniger / Primer 100
ABS Metzoplast ABS 7 H	828 Grundreiniger / Primer 100
PET	828 Grundreiniger
PU waste quality	828 Grundreiniger
GRP	828 Grundreiniger
EPDM Semperit E 9614	828 Grundreiniger / Primer 100

***For substrates which are not listed in this table, the processor must always carry out preliminary tests to check the suitability of the sealant for use. The tests carried out above only refer to the adhesive properties and have no significance in terms of compatibility with the stated substrates.**

This table is based on adhesion tests with Rocholl test specimens under laboratory conditions. In practice, the adhesive properties depend on a large number of external influences (weathering, contamination, etc.). Therefore, this table is for guidance only and does not constitute a binding statement.

***1:** Different PLEXIGLAS® types exhibit certain differences in their chemical resistance. Stresses must be expected in some applications. The resulting stresses, in combination with certain agents, can lead to "stress cracking". The duration, temperature and concentration of the acting substance have a fundamental influence on any "stress cracks". When using our products in combination with PLEXIGLAS®, the suitability must therefore be checked in advance.

***2:** The compatibility with various mirror coatings by different manufacturers is regularly tested in our laboratory. Advance testing is recommended due to production processes of the various manufacturers, into which we have no insights, and as a function of the existing substrate and bonding variants.

320 Baudicht

4. Application notes/restrictions

- The product is not suitable for underwater joints in swimming baths and aquariums or for applications in sanitary and permanently wet areas.
- Not suitable for sealing and bonding natural stone (edge zone contamination).
- When coating the sealing compound with alkyd resin paints, incompatibilities may occur (curing problems, sticky surfaces, discolourations, etc.).
- Not suitable for sealing glass rebates.
- Avoid contact with materials containing bitumen and plasticisers, e.g. butyl, EPDM, neoprene, insulating paints or bituminous coating, etc.
- Despite the product's high resistance, it can be affected by strong environmental influences (chemical, mechanical, thermal, UV radiation) both in terms of colour and technical properties.
- Please note that painting over the sealant may impair the elastic properties of the product; the sealant should therefore not be painted over across its entire surface. In the case of non-opaque paint systems, the paint system or joint may darken slightly ("shadowing").
- Single-component materials are not suitable for large-surface adhesive bonding or joints above 15 mm. Using the single-component material in layer thicknesses of more than 10 mm, the curing speed is reduced considerably in some cases.
- Hybrid sealants and adhesives are not suitable for permanent joints or adhesion bonding of copper and brass
- Without pre-treatment, no adhesion is possible on plastics with a low-energy surface, such as PE, PP or PTFE

5. Processing

General instructions: The expiry date of the material must be observed, otherwise the properties of the product can no longer be guaranteed. If the products are stored and/or transported over a longer period of time at higher temperatures/humidity, the shelf life may be reduced or the material properties may change. Strong environmental influences (e.g. high temperature, UV exposure, chemical influences such as vapours) can affect the properties of the material to varying degrees. Before applying, the user must ascertain that the building materials (solid, liquid or in gaseous form) are compatible with the sealant in the contact area. Pay attention to the ambient and substrate temperature during application because as excessively high or low temperatures can lead to changes in properties. Due to the large number of possible influences during processing, it is always advisable for the processor to carry out a test processing before use. Good ventilation must be ensured during processing and curing.

Pre-treatment of the adhesion surfaces: The substrate must be pretreated in accordance with the instructions in section 3 of this technical data sheet.

Joint design: For motion compensating joints, the dimensions must be designed to absorb the maximum motion expected. A minimum cross-section of 3x5 mm must be adhered to for the joint. The joint design must comply with the applicable standards and regulations.
To avoid 3-edge adhesion, backfill with a suitable material if necessary (preferably Ramsauer 1050 round profile closed-cell)

Application of the sealant: The product must be applied uniformly to the joint avoiding inclusions. If the substrate is pretreated with primer, its flash-off time must be observed. The tooling work must be completed within the stated skin formation time. When reworking, good contact with the adhesive surfaces/joint edges must be ensured (use Ramsauer tooling agent).

Post-treatment: Once the joint has been formed, any residue of tooling agent must be removed before it dries, otherwise visual flaws are to be expected. The sealant can be painted over; however, due to the wide variety of paints and coatings available on the market, we recommend testing the adhesion and compatibility in advance.

6. Maintenance and care

Ramsauer sealants and adhesives are carefully manufactured using state-of-the-art production processes. This results in high-quality products which, when processed appropriately, enable durable and resistant bonding and jointing. However, in order to guarantee the functionality of the joints and bondings, they need to be checked at regular intervals in accordance with the loads they are exposed to (chemical, mechanical, thermal, UV radiation), to clean them and to renew them if necessary (also see information sheet "Care and maintenance of joint seals").

320 Baudicht

7. Meets the requirements of IVD instruction sheet

No. 9	Sprayable sealants in the perimeter joint for windows and exterior doors
No. 12	Overpaintability of motion-compensating sealants in building construction. Requirements and impacts.
No. 16	Perimeter joints in dry construction. Possible applications of sprayable sealants
No. 19-1	Sealing of joints and connections in the roof area. Possible applications of sprayable sealants, assembly adhesives, butyl sealing tapes and profiles.
No. 20	Joint seal on wooden components and wood-based materials. Possible applications of sprayable sealants
No. 25	Sealing joints and connections in plumbing
No. 27	Sealing of connection and expansion joints on the facade with sprayable sealants
No. 28	Renovation of defective joint sealing on the facade
No. 29	Joint work in painting and decorating trade
No. 31	Refurbishment of joint seals in building construction
No. 35	Sealing and bonding in construction - Systems - Classification - Application

8. Safety instructions

Please refer to the current EC safety data sheets. Data sheets are available at any time from our website at **www.ramsauer.eu.**

9. Liability for defects

The information, in particular the suggestions for the processing and use of our products, is based on our knowledge and experience in normal use cases at the time of printing. Depending on the specific circumstances, in particular with regard to substrates, processing and environmental conditions, the results may differ from this information. Therefore, no guarantee can be provided for the quality of the results achieved, which are influenced by the aforementioned circumstances. No legal claim, in whatever form, can be asserted against Ramsauer GmbH & Co KG based on these reference or from a verbal consultation, unless we are guilty of intent or gross negligence in this respect. Ramsauer GmbH & Co KG guarantees that its products comply with the technical properties specified in the technical data sheets until the expiry date. Product users must consult the latest technical data sheet, which can be requested from us. Our current General Terms and Conditions apply, which you can download at any time from our homepage at **www.ramsauer.eu**. On publication of a new version/revision of the technical data sheet, all previous versions of the respective product lose their validity.



320 Baudicht

RAMSAUER®

UNIONI DURATURE.

Sigillante monocomponente ibridico

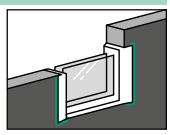



Scheda tecnica

Versione: 03-2024

Test:

· DIN EN ISO 15651-1 F25LM Est.-Int.
· DIN EN ISO 15651-4 PW20LM Est.-Int.
· Emicode EC1PLUS „a bassissime emissioni“
· Soddisfa il requisito VOC francese classe A+
· Certificazione Ecobau
· Conformità LABS

1. Dati tecnici

Base	Sigillante ibrido – polimero MS
Tempo di formazione della pellicola	~ 15 min. (23 °C/50% URa)
Indurimento	~2,5 mm/24 ore (con +23 °C/50% URa)
Densità a colori	~ 1,45 (EN ISO 1183-1)
Durezza Shore A	~ 22 (DIN EN ISO 868)
Ritiro volumetrico	~ 1,7% (EN ISO 10563)
Resistenza alla propagazione dello strappo	~ 7,23 N/mm (ISO 34-1)
Sollecitazione di rottura	~ 0,52 N/mm² (DIN EN ISO 8339)
Modulo	~ 0,42 N/mm² (EN ISO 8339)
Allungamento alla rottura	~ 266% (DIN EN ISO 8339)
Resistenza termica	Da -40 °C a +110 °C (carico permanente)
Temperatura di lavorazione (ambiente, supporto)	inferiore +5 °C, superiore +35 °C
Deformazione totale amm.	25%
Colori	Secondo l'attuale tabella dei colori
Confezioni	Cartuccia da 310 ml; bustina da 400 e 600 ml; contenitore industriale Fusto da 20 l; barili da 200 l
Durata di conservazione cartuccia e bustina	12 mesi nella confezione originale, conservata in un luogo fresco e asciutto.
Durata di conservazione contenitore industriale	6 mesi, in luogo fresco e asciutto nella confezione originale chiusa

2. Caratteristiche

320 Baudicht è esente da silicone, inodore, indurisce pressoché senza perdita di volume, diventa rapidamente resistente all'acqua ed è assolutamente resistente alle intemperie. 320 Baudicht mostra un'eccellente adesione su pressoché tutti i sottofondi (anche su sottofondi umidi) che si incontrano nell'edilizia. 320 Baudicht è sovraverniciabile ai sensi della DIN 52452 parte 4. A causa della varietà di vernici e prodotti vernicianti presenti sul mercato, consigliamo di fare delle prove preliminari. A causa delle proprietà elastiche del materiale, per principio il sigillante non dovrebbe essere sovraverniciato su tutta la superficie.



320 Baudicht

RAMSAUER®

UNIONI DURATURE.

3. Tabella primer

Legenda

+	Buona adesione senza mano di fondo
-	Nessuna adesione
Primer	Mano di fondo consigliata

Vetro	+
Piastrella	+
Legno di pino	+
Calcestruzzo lucidato a umido	+
Calcestruzzo con finitura da cassero	+
Acciaio DC 04	+
Acciaio zincato a fuoco	+
Acciaio inossidabile	+
Zinco	+
Alluminio	+
Alluminio AlMg1	+
Alluminio AlCuMg1	+
Alluminio 6016	+
Alluminio anodizzato	+
Ottone MS 63 durezza F 37	+
PVC Kömadur ES	Primer 100 / Primer 105
PVC dolce	+
PC Makrolon Makroform 099	Primer 100 / Primer 105
Polyacryl PMMA XT 20070 Röhm*1	Primer 40
Polistirolo PS Iroplast	+
ABS Metzoplast ABS 7 H	+
PET	+
PU qualità da taglio	+
Rame	+
Policarbonato	Primer 40
PMMA Röhm qualità ambienti sanitari	Primer 100
Specchi*2	-
Pietra naturale	-

Questa tabella è basata su test di adesione effettuati da parte della ditta Rocholl su corpi di prova sotto condizioni da laboratorio. In condizioni normali le caratteristiche di adesione dipendono da molteplici influssi esterni (intemperie, inquinamenti, sollecitazioni, ecc.). Per questo motivo la tabella ha solo valore orientativo e non è vincolante. Per ulteriori informazioni siete pregati di contattare il nostro servizio di tecnica applicativa. I test effettuati in precedenza si riferiscono solo alle caratteristiche di adesione e non hanno alcun significato in termini di compatibilità con i sottofondi menzionati.
***1:** Diversi tipi di PLEXIGLAS® mostrano alcune differenze nella loro resistenza chimica. In alcune applicazioni si devono prevedere tensioni. Le tensioni che ne derivano, in combinazione con alcuni agenti, possono portare alla "formazione di cricche di tensione". La durata dell'esposizione, la temperatura e la concentrazione della sostanza agente influiscono in modo elementare sulle eventuali "cricche di tensione". Quando si utilizzano i nostri prodotti in combinazione con PLEXIGLAS®, occorre quindi verificare in anticipo l'idoneità del materiale.
***2:** La compatibilità con un'ampia varietà di rivestimenti per specchi di diversi produttori viene regolarmente testata nel nostro laboratorio. Non potendo calcolare i processi di produzione dei diversi produttori, e in funzione del sottofondo esistente e delle varianti di incollaggio, consigliamo di effettuare delle prove preliminari.

4. Applicazione

320 Baudicht è adatto per l'impermeabilizzazione di giunti su facciate e pannelli e pannelli di parapetto, per giunti di dilatazione e giunti di testa nelle strutture prefabbricate in calcestruzzo nonché per giunti di raccordo nei telai delle finestre e delle porte. Adatto per giunti di raccordo e di deformazione all'interno e all'esterno. Essendo assolutamente privo di silicone, questo prodotto potrà essere applicato nel settore delle verniciature e dei rivestimenti di polvere. 320 Baudicht è adatto per l'incollaggio di nastri di giunzione Ramsauer 1093/1095/1097.



320 Baudicht

RAMSAUER®

UNIONI DURATURE.

5. Soddisfa i requisiti della scheda di istruzione IVD (Associazione tedesca dell'industria dei sigillanti)

NO 9	Sigillanti spruzzabili nel giunto di raccordo per finestre e porte esterne
NO 12	Sovraverniciabilità di sigillanti che assorbono i movimenti nell'edilizia del soprassuolo. Requisiti ed effetti.
NO 16	Giunti di raccordo nella costruzione a secco. Possibilità d'impiego di sigillanti spruzzabili
NO 19-1	Impermeabilizzazione di giunti e raccordi nella zona tetto. Possibilità d'impiego di sigillanti spruzzabili, colle di montaggio, nastri sigillanti butilici e profili di tenuta butilici.
NO 20	Impermeabilizzazione di giunti su elementi strutturali in legno e materiali a base di legno. Possibilità d'impiego di sigillanti spruzzabili
NO 25	Impermeabilizzazione di giunti e raccordi nella tecnica di lattoneria
NO 27	Impermeabilizzazione di giunti di raccordo e di deformazione sulla facciata con sigillanti spruzzabili
NO 28	Risanamento di impermeabilizzazioni di giunti difettose sulla facciata
NO 29	Lavori di giuntatura nel settore imbianchini e verniciatori
NO 31	Ristrutturazione delle impermeabilizzazioni di giunti nell'edilizia del soprassuolo
NO 35	Sigillatura e incollaggio nell'edilizia – Sistemi – Ripartizione - Impiego

6. Lavorazione

Informazioni generali: La data di scadenza del materiale deve essere rispettata, altrimenti le proprietà meccaniche dichiarate del prodotto non possono più essere garantite. È necessario prestare attenzione alla temperatura ambiente e del sottofondo. Prima della lavorazione è necessario assicurare che tutti i materiali di costruzione nella zona di contatto siano compatibili con il sigillante. **Pretrattamento delle superfici di adesione:** Le superfici di adesione devono essere solide, asciutte ed esenti da polvere, olio e grasso. In caso di necessità applicare accuratamente uno strato di primer idoneo sulle superfici di adesione. I sottofondi contenenti catrame e bitume non sono adatti come fondo ancorante o devono essere prima testati indipendentemente. **Formazione del giunto:** Nel caso di giunti che assorbono i movimenti, le dimensioni devono essere scelte in base all'assorbimento delle sollecitazioni massimo. La sezione del giunto deve essere pianificata in anticipo e rispettata. Non sono ammesse dimensioni dei giunti non conformi allo stato dell'arte. Il riempimento deve essere effettuato con un profilo adatto a base di PE a celle chiuse. **Applicazione del sigillante:** Il prodotto deve essere applicato sul giunto in modo uniforme e senza bolle entro la temperatura di applicazione. Nel caso di un pretrattamento del sottofondo con un primer, è necessario tener conto del tempo di essiccazione di quest'ultimo. Nella ripassatura deve essere assicurato un buon contatto con le superfici di adesione/bordi del giunto (lisciatura con lisciante Ramsauer). La lisciatura del giunto deve avvenire entro il tempo di formazione della pellicola. **Ripassature:** Qualsiasi contaminazione causata dall'uso di lisciani deve essere rimossa e pulita immediatamente. La contaminazione dei sottofondi adiacenti deve essere pulita quando è fresca, questo è anche raccomandato per le attrezzature di lavorazione contaminate.

7. Limiti di applicazione

Attenzione: Il prodotto non è adatto per giunti subacquei in piscine e acquari. Non adatto per l'impermeabilizzazione e l'incollaggio di pietra naturale (imbrattamento dei bordi). In caso d'impiego in combinazione con membrane per tetti/materiali per la ricopertura dei tetti, contattate il nostro servizio di tecnica applicativa. Durante la sovraverniciatura del sigillante con pitture in resina alchidica possono crearsi delle incompatibilità (problemi di indurimento, superficie collosa, scolorimenti ecc.). Non adatto per la sigillatura di scanalature eseguite nell'infisso nonché in ambito idrosanitario e in condizioni di bagnato costante. Evitare il contatto tattile con materiali bituminosi e materiali che emettono ammorbidenti, come ad es. butile, EPDM, neoprene, vernici isolanti e rivestimenti bituminosi ecc. Gli influssi ambientali (ad es. temperatura elevata, sollecitazione UV, influssi di sostanze chimiche come vapori ecc.) possono compromettere i colori, il che però non ha effetti negativi sulle caratteristiche del prodotto. Nel caso di incollaggi e impermeabilizzazioni del vetro esposti ai raggi UV siete pregati di contattare il nostro servizio di tecnica applicativa. Prima della lavorazione l'utente deve assicurarsi che i materiali di costruzione (solidi, liquidi o in forma gassosa) nella zona di contatto siano compatibili con il sigillante. Elevate temperature del substrato o del sottofondo durante la lavorazione possono provocare limitazioni delle caratteristiche meccaniche.



320 Baudicht

RAMSAUER®

UNIONI DURATURE.

8. Direttive di sicurezza

A questo proposito rimandiamo alle attuali schede di sicurezza CE. Queste sono disponibili in ogni momento sulla nostra home page all'indirizzo **www.ramsauer.eu**.

9. Indicazioni per l'uso

Durante la lavorazione e l'indurimento è necessario assicurare una buona ventilazione. A causa della grande varietà di possibili influssi nella lavorazione e applicazione, l'applicatore deve sempre eseguire una lavorazione di prova prima dell'impiego. È necessario osservare la data di scadenza del materiale. I sigillanti monocomponente non sono adatti per incollaggi a superficie intera. Con l'aumento dello spessore dello strato, la velocità di indurimento si riduce. Se il materiale monocomponente viene impiegato in spessori dello strato superiori a 15 mm, contattate il nostro servizio di tecnica applicativa. In caso di stoccaggio e/o trasporto dei prodotti per un periodo prolungato (varie settimane) a temperature/umidità dell'aria elevate, possono prodursi riduzioni della conservazione o variazioni delle proprietà del materiale.

10. Responsabilità per vizi del prodotto

Tutte le indicazioni riportate, in particolare le proposte per l'impiego e l'applicazione dei nostri prodotti, si basano sulle nostre conoscenze ed esperienze sul prodotto alla data della pubblicazione di questa scheda, riferite ad un uso regolare. A seconda delle circostanze concrete, in particolare in dipendenza da sottofondi, lavorazione e condizioni ambientali, i risultati possono essere diversi da quanto indicato. Per questo motivo la garanzia di un determinato risultato di lavorazione oppure una responsabilità, qualunque ne sia il titolo, non possono essere basati né su queste indicazioni né su consultazioni personali, salvo il caso di dolo o colpa grave da parte nostra. Ramsauer garantisce che i propri prodotti rispettano le caratteristiche tecniche indicate sulle schede tecniche fino alla data di scadenza. Chi utilizza il prodotto è tenuto a consultare sempre la versione attuale della scheda tecnica da richiedere presso il produttore. Valgono le nostre Condizioni generali di vendita attuali, da scaricare in ogni momento sul nostro sito **www.ramsauer.eu**. Con la pubblicazione di una nuova versione / revisione della scheda tecnica, tutte le versioni precedenti del rispettivo prodotto perdono la loro validità.

Ramsauer GmbH & Co KG • Alte Bundesstraße 147 • 5350 Strobl, Austria • E-Mail: office@ramsauer.eu • Tel.: +43 (0)6135 8205-0 • www.ramsauer.eu
Errori di stampa, di composizione e di ortografia riservati

NL 877900

320 Baudicht

Hybrideafdichtingskit

Technisch informatieblad

Versie: 07-2025



Tests:

- DIN EN ISO 15651-1 F25LM ext.-int.
- DIN EN ISO 15651-4 PW25LM Int.
- EMICODE EC1^{PLUS} "zeer lage emissie"
- Geschikt voor gebruik in de levensmiddelensector vlg. ISEGA-certificaat 63330 U24
- Voldoet aan de Franse VOC-regelgeving klasse A+
- Vermeld op baubook
- Ecobau-gecertificeerd
- Conformiteit met stoffen die de bevochtiging van lak verstoren: VDMA 24364-S-L





Elastisch | Getest conform ÖNORM B 5320 | Hecht op een vochtige ondergrond | Getest voor levensmiddelensector

Speciale kleuren op aanvraag!

1. Technische gegevens

Basis	Hybride afdichtingskit – MS-polymeer
Huidvormingstijd	~ 15 min. (23 °C/50% RLV)
Doorharding	~ 2,5 mm/24 uur (bij +23 °C/50% RLV)
Volumieke massa, gekleurd	~ 1,45 (EN ISO 1183-1)
Shore A-hardheid	~ 22 (DIN EN ISO 868)
Volumeverandering	~ 1,7% (EN ISO 10563)
Weerbestendigheid/scheurweerstand	~ 7,23 N/mm (ISO 34-1)
Breukbelasting	~ 0,52 N/mm² (DIN EN ISO 8339)
E-modulus	~ 0,42 N/mm² (EN ISO 8339)
Rek tot breuk	~ 266% (DIN EN ISO 8339)
Diffusiestroomdichtheid bij 10 mm dikte	~ 1,8 g/(m².d)
Waterdampdiffusieweerstandscoëfficiënt μ	1380
Waterdampdiffusie-equivalente luchtlaagdikte sd	13,8 m
Temperatuurbestendigheid	-40 °C tot +110 °C (permanente belasting)
Verwerkingstemperatuur (ondergrond, omgeving)	Onder +5 °C, boven +35 °C
Toegest. totale vervorming	25%
Kleuren	Volgens de actuele kleurenkaart
Verpakking	Koker 310 ml; foliezak 400 en 600 ml; industriële verpakking Metalen vat 20 l; vaten 200 l
Houdbaarheid op een koele en droge plek in de gesloten originele verpakking	Kokers en foliezakken: 12 maanden / industriële verpakking: 6 maanden

320 Baudicht

2. Eigenschappen/toepassingsgebieden

320 Baudicht is een buitengewoon elastische, hybride 1-componentafdichtingskit. De kit is geurneutraal, bevat geen siliconen en is gebruiksklaar. Het product hecht zich uitstekend op nagenoeg alle, ook vochtige, ondergronden waarmee in de bouw wordt gewerkt. Dankzij de emissiearme eigenschappen van 320 Baudicht kan het materiaal heel goed binnenshuis worden gebruikt. De gebruiksklare, hoogwaardige afdichtingskit is bestand tegen regen en vorst en kan daarom nagenoeg het hele jaar door worden verwerkt. Deze is overschilderbaar zoals bedoeld in de norm DIN 52452 deel 4, en geschikt voor de afdichting van voegen in gevels, (balustrade)panelen, voor dilatatie- en stootvoegen in de prefab betonbouw en voor aansluit- en bewegingsvoegen binnen en buiten. Omdat dit product absoluut geen siliconen bevat, kan het worden gebruikt bij lak- en poedercoatings. 320 Baudicht is geschikt voor de verlijming van aansluitbanden 1093/1095/1097 van Ramsauer.

3. Voorbehandeling ondergrond

De hechtvlakken moeten stof-, olie- en vetvrij zijn en voldoende draagvermogen hebben. Op niet-zuigende ondergronden is reiniging vooraf met 828 Grundreiniger principieel raadzaam, bij kwetsbare oppervlakken dient echter de verdraagbaarheid van tevoren te worden gecontroleerd om schades aan het oppervlak te vermijden. De hechtvlakken moeten indien nodig zorgvuldig worden voorbehandeld met een geschikte primer. Opschuren met fijn schuurpapier kan de hechting op gladde oppervlakken bovendien verbeteren.

Ondergrond*	**Voorbehandeling**
Glas	828 Grundreiniger
Tegels	828 Grundreiniger
Grenenhout	Stofvrij
Beton nat geslepen	Stofvrij
Beton gladde bekisting	Stofvrij
Staal DC 04	828 Grundreiniger
Staal galv. verzinkt	828 Grundreiniger
Edelstaal	828 Grundreiniger
Zink	828 Grundreiniger
Aluminium	828 Grundreiniger
Aluminium AlMg1	828 Grundreiniger
Aluminium AlCuMg1	828 Grundreiniger
Aluminium 6016	828 Grundreiniger
Aluminium geanodiseerd	828 Grundreiniger
Pvc Kömadur ES	828 Grundreiniger / Primer 100
Pvc zacht	828 Grundreiniger
Polycarbonat Makroform 099	828 Grundreiniger
PMMA Röhm Sanitärqualität	828 Grundreiniger / Primer 100
Polyacryl PMMA XT 20070 Röhm*[1]	828 Grundreiniger
Polystyrol PS Iroplast	828 Grundreiniger / Primer 100
ABS Metzoplast ABS 7 H	828 Grundreiniger / Primer 100
PET	828 Grundreiniger
PU versneden	828 Grundreiniger
GVK	828 Grundreiniger
EPDM Semperit E 9614	828 Grundreiniger / Primer 100

***Op ondergronden die niet in deze tabel staan vermeld, moeten door de gebruiker altijd van tevoren tests worden uitgevoerd om de gebruiksgeschiktheid van de afdichtingskit te controleren. De hierboven vermelde tests hebben alleen betrekking op de kleefeigenschappen en geven geen informatie over de verdraagzaamheid met de genoemde ondergronden.**

Deze tabel heeft betrekking op hechttests met testlichamen van het bedrijf Rocholl onder laboratoriumomstandigheden. In de praktijk zijn de hechteigenschappen afhankelijk van een groot aantal externe invloeden (weersomstandigheden, verontreinigingen, enz.). Om deze reden dient de tabel slechts ter oriëntatie en is niet bedoeld als bindende verklaring.

***1:** Verschillende PLEXIGLAS®-soorten laten wat betreft hun chemische stabiliteit bepaalde verschillen zien. Bij sommige toepassingen moet rekening worden gehouden met spanningen. De spanningen die hierdoor ontstaan kunnen in combinatie met bepaalde agentia 'spanningsscheuren' veroorzaken. Inwerkingsduur, temperatuur en concentratie van de inwerkingssubstantie hebben een cruciale invloed op het ontstaan van mogelijke 'spanningsscheuren'. Indien onze producten in combinatie met PLEXIGLAS® worden gebruikt, dient daarom eerst de toepasbaarheid te worden gecontroleerd.

***2:** De verdraagzaamheid met de meest uiteenlopende spiegellagen van verschillende fabrikanten wordt regelmatig in ons laboratorium getest. Vanwege voor ons onberekenbare en oncontroleerbare fabricageprocessen van diverse fabrikanten en in verband met de verschillende plakvarianten en bestaande ondergronden is het niet mogelijk om een exacte voorspelling over het resultaat te doen. Daarom adviseren we voorafgaande tests.

320 Baudicht

4. Gebruiksinstructies/-beperkingen

- Het product is niet geschikt voor onderwatervoegen in zwembaden en aquaria, en niet voor gebruik in sanitaire en permanent natte ruimtes.
- Niet geschikt voor de afdichting en verlijming van natuursteen (randzonevervuiling).
- Bij het overschilderen van afdichtmassa met alkydharsverf kunnen uithardingsproblemen, plakkerige oppervlakken, verkleuringen en dergelijke ontstaan.
- Niet geschikt voor de afdichting van glassponningen.
- Controleer vooraf of contact bestaat tussen het product en materiaal dat bitumen bevat en weekmakers aflaat, zoals butyl, EPDM, neopreen, isoleerverf of zwart dekmiddel. Dit dient te worden vermeden.
- Ondanks het hoge weerstandsvermogen van het product, kunnen de kleur en de technische eigenschappen ervan door sterke omgevingsinvloeden (chemisch, mechanisch, thermisch, uv-straling) worden geschaad.
- Er moet op worden gelet dat het overschilderen van de voegenkit een negatieve uitwerking kan hebben op de elastische eigenschappen van het product; er mag dus niet volledig over de afdichtingskit heen worden geschilderd. Bij niet-dekkende verfsystemen kan achteraf een lichte verdonkering van het verfsysteem of de voeg ("schaduwvorming") optreden.
- 1-componentmaterialen zijn niet geschikt voor volle verlijming en voegen dieper dan 15 mm. Wanneer het 1-componentmateriaal wordt gebruikt in laagdiktes van meer dan 10 mm, neemt de uithardingssnelheid deel aanzienlijk af.
- Hybrideafdichtingskitten en -lijmen zijn niet geschikt voor permanent voegwerk of een permanente verlijming van koper en messing.
- Op kunststoffen met een laag energetisch oppervlak, zoals bijv. PE, PP of PTFE is geen hechting mogelijk zonder adequate voorbehandeling.

5. Verwerking

Algemene aanwijzing: de houdbaarheidsdatum van het materiaal moet absoluut in acht genomen worden, omdat anders de eigenschappen van het product niet meer gegarandeerd kunnen worden. Wanneer het product gedurende een langere periode bij een hogere temperatuur/luchtvochtigheid wordt opgeslagen en/of getransporteerd, kan de houdbaarheid afnemen of kunnen de materiaaleigenschappen veranderen. Door sterke omgevingsinvloeden (bijv. hoge temperatuur, uv-belasting, invloed van chemicaliën zoals dampen enz.) kunnen de eigenschappen van het materiaal verschillend worden geschaad. Vóór verwerking dient de gebruiker zich ervan te overtuigen dat het contactgebied van de bouwmaterialen (in vaste, vloeibare of gasvormige toestand) verdraagbaar is met de afdichtingskit. Tijdens de verwerking moet op de omgevings- en ondergrondtemperatuur worden gelet, omdat te hoge of lage temperaturen tot verandering van de eigenschappen kunnen leiden. Op grond van de vele factoren die mogelijk invloed op de verwerking hebben, is het raadzaam dat de gebruiker het product van tevoren test. Tijdens de verwerking en uitharding dient voor een goede ventilatie te worden gezorgd.

Voorbehandeling van de hechtvlakken: De ondergrond dient te worden voorbehandeld volgens de gegevens onder punt 3 van dit informatieblad.

Voegvulling: bij voegen die werking opvangen, moeten de dimensies aangepast zijn aan de maximale bewegingsopname. Er moet een minimale dwarsdoorsnede van de voeg van 3x5 mm in acht worden genomen. De voegvulling moet plaatsvinden volgens de telkens geldige normen en richtlijnen.
Ter voorkoming van een drievlakshechting moet, indien noodzakelijk, een rugvulling met geschikt materiaal worden uitgevoerd (bij voorkeur Ramsauer 1050 Rundprofil met een gesloten celstructuur)

Aanbrengen van de afdichtingskit: Het product moet gelijkmatig en zonder luchtbellen in de voeg worden aangebracht. Neem de ventilatietijd in acht wanneer de ondergrond eerst met een primer werd behandeld. De voeg moet binnen de aangegeven huidvormingstijd worden gladgestreken. Bij de nabewerking moet voor een goed contact met de hechtvlakken/voegflanken worden gezorgd (gladmaken met gladstrijkmiddel van Ramsauer).

Nabehandeling: Nadat de voegen zijn gevuld, moeten eventuele resten van het gladstrijkmiddel vóór indroging worden verwijderd, omdat er anders ongunstige optische effecten kunnen worden verwacht. De afdichtingskit is overschilderbaar, maar vanwege de grote verscheidenheid van in de handel verkrijgbare lakken en verven moet van tevoren een test m.b.t. hechting en compatibiliteit worden uitgevoerd.

6. Onderhoud

Afdichtingskitten en lijmen van Ramsauer worden zorgvuldig en volgens zeer moderne productiemethoden vervaardigd. Daar komen zeer hoogwaardige producten uit voort, die bij een juiste verwerking langdurige en sterke lijmverbindingen en voegwerk mogelijk maken. Om een correcte functie van de voegen en lijmverbindingen te waarborgen, is het echter noodzakelijk deze overeenkomstig de inwerkende belastingen (chemisch, mechanisch, thermisch, uv-straling) met regelmatige tussenpozen te controleren, te reinigen en indien nodig te vernieuwen (zie ook het infoblad "Onderhoud van voegafdichtingen").

320 Baudicht

7. Voldoet aan de eisen van IVD INDUSTRIEVERBAND DICHTSTOFFE E.V. (zie brochure van IVD)

Nr. 9	Spuitbare afdichtingskitten in aansluitvoegen voor ramen en buitendeuren
Nr. 12	De overschilderbaarheid van afdichtingskitten die werking opvangen in bouwconstructies. Vereisten en implicaties.
Nr. 16	Aansluitvoegen voor droge montagebouw. Toepassingsmogelijkheden van spuitbare afdichtingskitten
Nr. 19-1	Afdichten van voegen en aansluitingen bij daken. Toepassingsmogelijkheden van spuitbare afdichtingskitten, montagelijmstoffen, butylbanden en -profielen.
Nr. 20	Voegafdichting bij houten onderdelen en materialen op houtbasis. Toepassingsmogelijkheden van spuitbare afdichtingskitten
Nr. 25	Afdichten van voegen en aansluitingen bij loodgietertechniek
Nr. 27	Afdichten van aansluit- en bewegingsvoegen bij gevels met spuitbare afdichtingskitten
Nr. 28	Sanering van defecte voegafdichting aan gevels
Nr. 29	Voegwerkzaamheden bij geverfde en gelakte objecten
Nr. 31	Sanering van voegafdichtingen bij bouwconstructies
Nr. 35	Afdichten en lijmen in de bouw – systemen – indeling - toepassing

8. Veiligheidsaanwijzingen

Raadpleeg de actuele veiligheidsinformatiebladen van de Europese Unie. Deze zijn op onze homepage op **www.ramsauer.eu** te vinden.

9. Aansprakelijkheid

Alle informatie is gebaseerd op onze kennis en ervaring op het tijdstip van het ter perse gaan. Dit geldt in het bijzonder voor de aanbevelingen ten aanzien van de toepassing en de verwerking van onze producten. Afhankelijk van de concrete omstandigheden (zoals met name de ondergrond, verwerking en milieu-invloeden) kunnen de resultaten van de hier verstrekte informatie echter afwijken. Daarom kan op de kwaliteit van de behaalde resultaten die door de voornoemde omstandigheden worden beïnvloed, geen garantie worden geboden. Er kan geen claim, in welke vorm dan ook en die uit deze aanwijzingen of uit een mondeling advies wordt gemotiveerd, tegen de firma Ramsauer GmbH & Co KG worden ingediend, tenzij ons wat dat betreft opzet of schuldige nalatigheid ten laste wordt gelegd. De firma Ramsauer GmbH & Co KG garandeert dat de producten tot de houdbaarheidsdatum voldoen aan de technische eigenschappen conform de technische informatiebladen. Productgebruikers dienen het meest recente technische informatieblad te raadplegen, dat bij ons kan worden aangevraagd. Onze algemene voorwaarden zijn van toepassing. Deze kunt u downloaden op onze website op **www.ramsauer.eu**. Zodra een nieuwe versie / bewerking van het technische informatieblad verschijnt, verliezen alle vorige versies van het desbetreffende product hun geldigheid.

Maintenance Log / Wartungsprotokoll

Date/Datum	Description/Beschreibung	Remarks/Bemerkungen	Signature expert / Company stamp

Maintenance Log / Wartungsprotokoll

Date/Datum	Description/Beschreibung	Remarks/Bemerkungen	Signature expert / Company stamp

DOCO door solutions

Subsidiaries

DOCO International B.V.
Nusterweg 96
6136 KV Sittard
The Netherlands

Tel. +31 464200666
info@doco-international.com

DOCO International Central Europe S.R.O.
Háj 352
798 12 Kralice na Hané
Czech Republic

Tel. +420 724 210 841
info@doco-international.com

DOCO International Ltd. t/a SOMMER DOCO
Logic 9, Charles Babbage Avenue
Kingsway Business Park
OL16 4NW - Rochdale
United Kingdom

Tel. +44 3003046500
sales@doco-international.com

DOCO SOMMER Ibérica S.L.U.
Avenida Generalitat 55
P.I. “Can Met Sidru”
08530 La Garriga - Barcelona
Spain

Tel. +34 938612825
pedidos@doco-international.com

Sales Offices

SOMMER Automazioni s.r.l.
Localita Le Basse 33
38123 - Trento TN
Italy

Tel. +39 0461263863
italia@sommer-group.eu

SOMMER Polska Sp.z.o.o.
Al. Jerozolimskie 439
05 - 800 Pruszków
Poland

Tel. +48 222302100
biuro@sommer-group.com

SOMMER Kft.
ll. Rákóczi Ferenc út 277
1214 Budapest
Hungary

Tel. +36 12780261
info-hu@sommer-group.eu

SOMMER Automation & Radio Co., Ltd.
Fengrao Road 388
201801 Shanghai, Malu County
Jiading District - Shanghai
China

Tel. +86 2169153919
sales-cn@sommer-group.com

--2026-10--

www.doco-international.com

A company of the SOMMER Group

SOMMER Group

996506