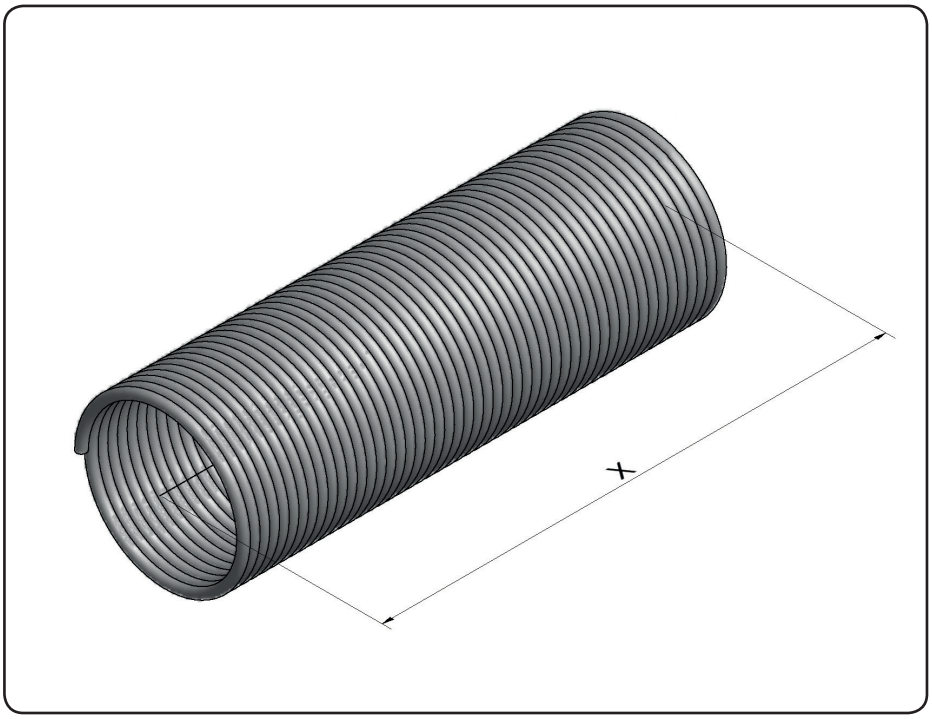

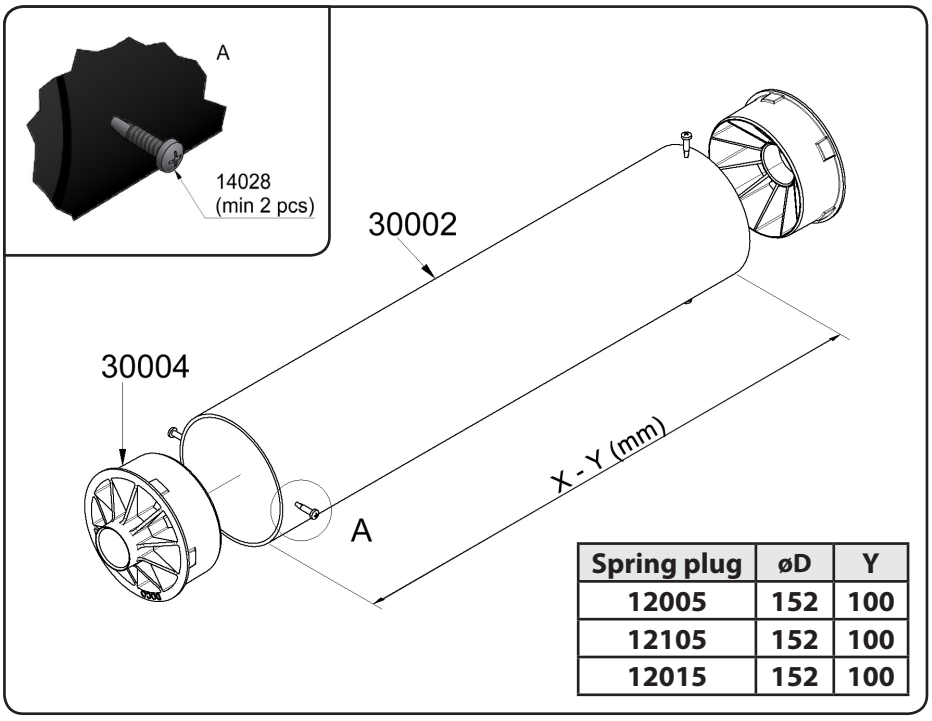
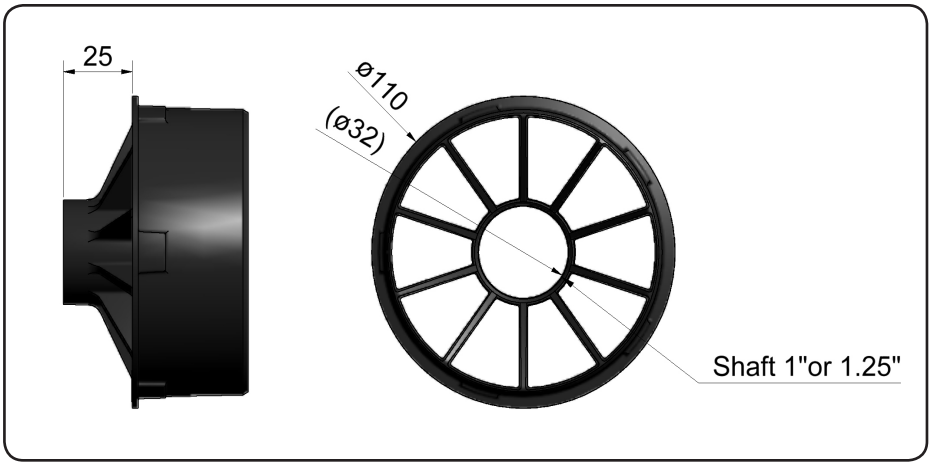
Spring plug	øD	Y
12005	152	100
12105	152	100
12015	152	100