# 115063

**HOME-X Adaptateur de connexion de câble de précontrainte**

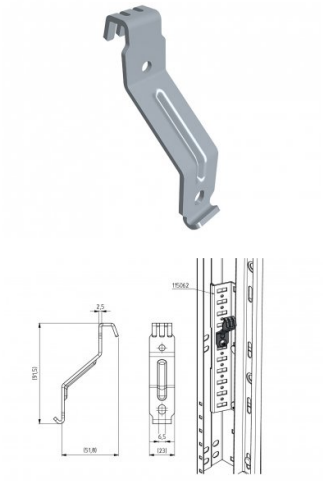

| | |
|---|---|
| **Unità** | Pezzo |
| **Scatola** | 300 |
| **Pallet** | 13500 |
| **Peso (kg)** | 0,05 |

## Descrizione del prodotto

Assicura il cavo in posizione pretensionata agganciando i morsetti. Non è obbligatorio scaricare dopo l'installazione

## Informazioni tecniche

| | |
|---|---|
| **Spessore (mm)** | 2.5 |
| **Materiale** | Acciaio galvanizzato |
| **HOME-X** | |

Questa informazione è soggetta a modifiche. Controlla il nostro sito Web per gli aggiornamenti. Questo documento è stato creato il 2026-11-26 01:24 GMT...