43007-2500

Guide orizzontali con curva corta in alluminio HOME imbullonate H=2500

Questa informazione è soggetta a modifiche. Controlla il nostro sito Web per gli aggiornamenti. Questo documento è stato creato il 2026-11-26 04:56 GMT...

Questa informazione è soggetta a modifiche. Controlla il nostro sito Web per gli aggiornamenti. Questo documento è stato creato il 2026-11-26 04:56 GMT...

Questa informazione è soggetta a modifiche. Controlla il nostro sito Web per gli aggiornamenti. Questo documento è stato creato il 2026-11-26 04:56 GMT...



Unità	Paio
Scatola	25
Pallet	50
Peso (kg)	10,5

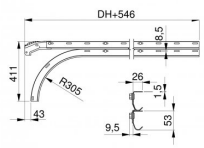

Descrizione del prodotto

Questo articolo è disponibile in due diverse versioni. A seconda della disponibilità di magazzino, riceverete la versione V1 o V2. Di seguito trovate una descrizione delle differenze tra le due versioni.

Si prega di notare che le guide presentano una geometria leggermente diversa rispetto alla nostra versione più recente, ma rimangono compatibili al 100% con il sistema porta HOME.

43007 & 43008 V1

- 2 guide identiche
- Profilo di allineamento 235037

43007 & 43008 V2

- 2 guide diverse
- Guida superiore (vecchio modello)
- Guida inferiore (curva) con bordo di sicurezza
- Profilo di allineamento 235037

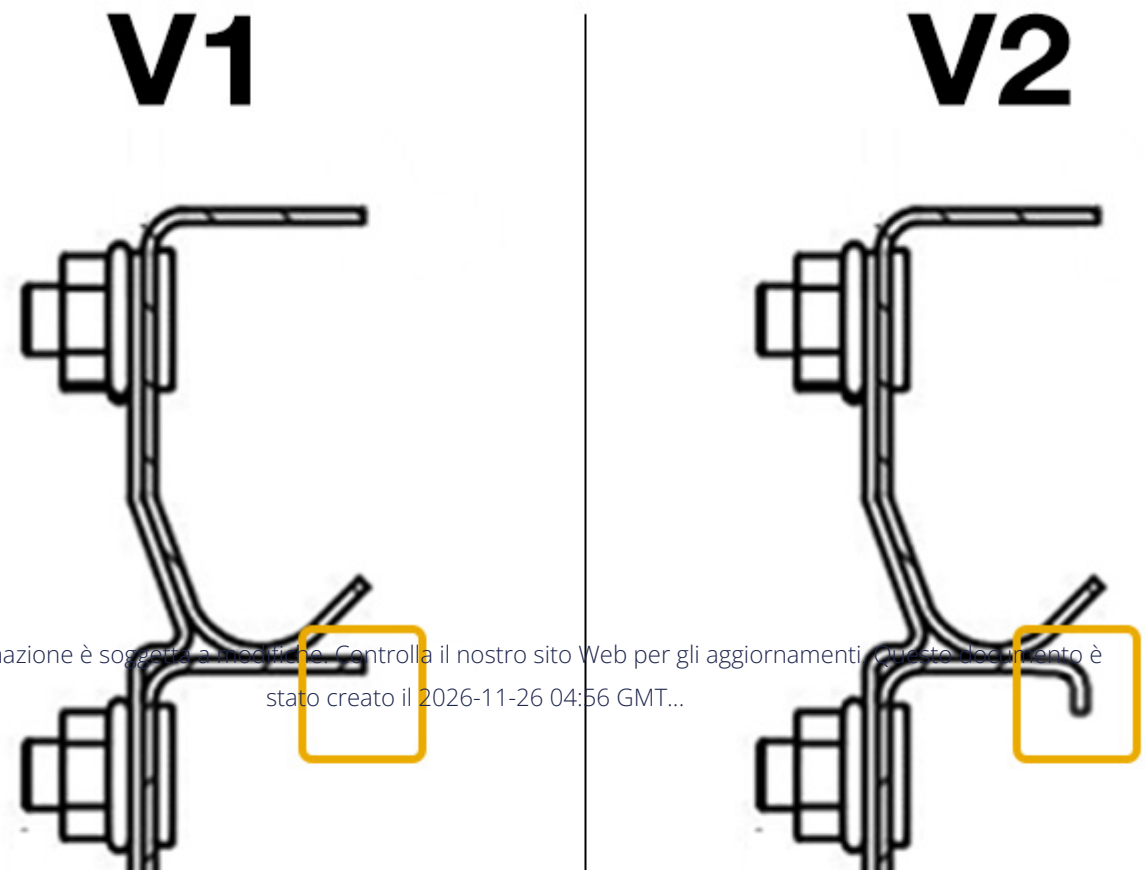

Questa informazione è soggetta a modifiche. Controlla il nostro sito Web per gli aggiornamenti. Questo documento è stato creato il 2026-11-26 04:56 GMT...