115063

HOME-X Adaptateur de connexion de câble de précontrainte

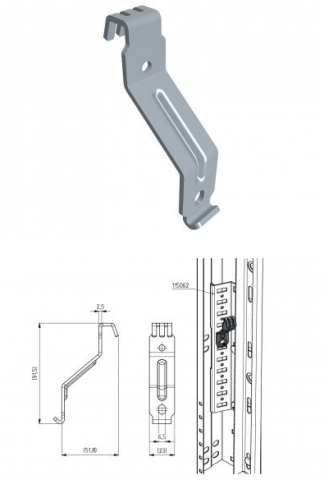

Unité	Pièce
Boîte	300
Palette	13500
Poids (kg)	0,05

Description du produit

Sécurise le câble en position pré-tendue en accrochant des colliers. Non obligatoire à jeter après l'installation

Informations techniques

Épaisseur (mm)	2.5
Matériel	Acier galvanisé
HOME-X	

Cette information est sujette au changement. Consultez notre site Web pour les mises à jour. Ce document a été créé le 2026-11-26 01:24 GMT...