43008-2500

Kit rail horizontal vissé avec rail droite HOME H=2500

Cette information est sujette au changement. Consultez notre site Web pour les mises à jour. Ce document a été créé le 2026-11-26 04:57 GMT...



Unité	Couple
Boîte	25
Palette	50
Poids (kg)	10,61

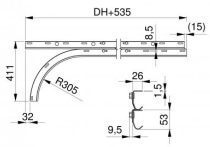

Description du produit

Cet article est disponible en deux versions différentes. En fonction des stocks disponibles, vous recevrez soit la version V1, soit la version V2. Vous trouverez ci-dessous une description des différences entre les deux versions.

Veuillez noter que les rails présentent une géométrie légèrement différente de celle de notre dernière version, mais restent 100 % compatibles avec le système de porte HOME.

43007 & 43008 V1

- 2 rails identiques
- Profil d'alignement 235037

43007 & 43008 V2

- 2 rails différents
- Rail supérieur (ancien modèle)
- Rail inférieur (courbe) avec bord de sécurité
- Profil d'alignement 235037

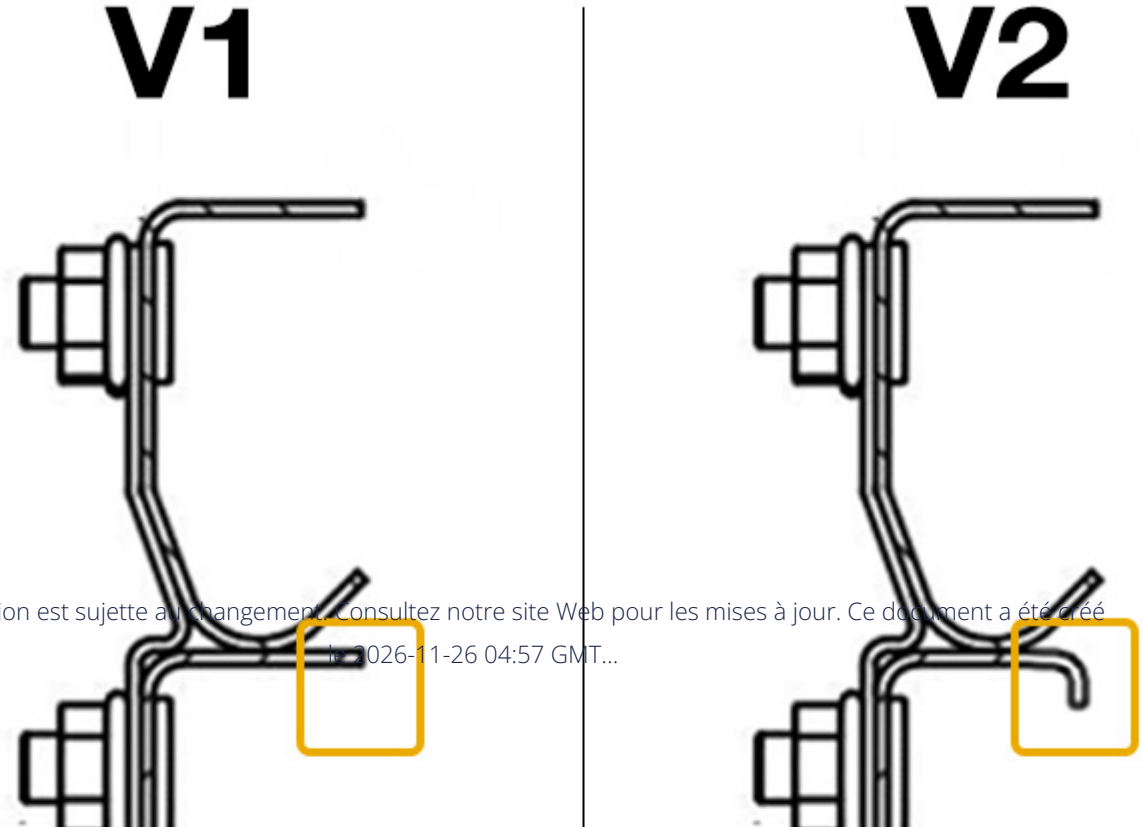

Cette information est sujette au changement. Consultez notre site Web pour les mises à jour. Ce document a été créé le 2026-11-26 04:57 GMT...