43008-2000

Conjunto de guías horizontales rectas HOME H=2000

Esta información está sujeta a cambios. Visite nuestro sitio web para actualizaciones. Este documento fue creado el 2026-11-26 01:14 GMT...



Unidad	Par
Caja	25
Paleta	50
Peso (kg)	8,76

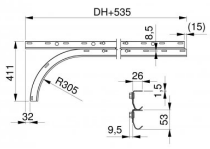

Descripción del producto

Este artículo está disponible en dos versiones diferentes. Dependiendo del stock, recibirá la versión V1 o la V2. A continuación encontrará una descripción de las diferencias entre ambas versiones.

Tenga en cuenta que los rieles tienen una geometría ligeramente diferente a la de nuestra última versión, pero siguen siendo 100 % compatibles con el sistema de puerta HOME.

43007 & 43008 V1

- 2 guías idénticas
- Perfil de alineación 235037

43007 & 43008 V2

- 2 guías diferentes
- Guía superior de diseño antiguo
- Guía inferior (curva) con borde de seguridad
- Perfil de alineación 235037

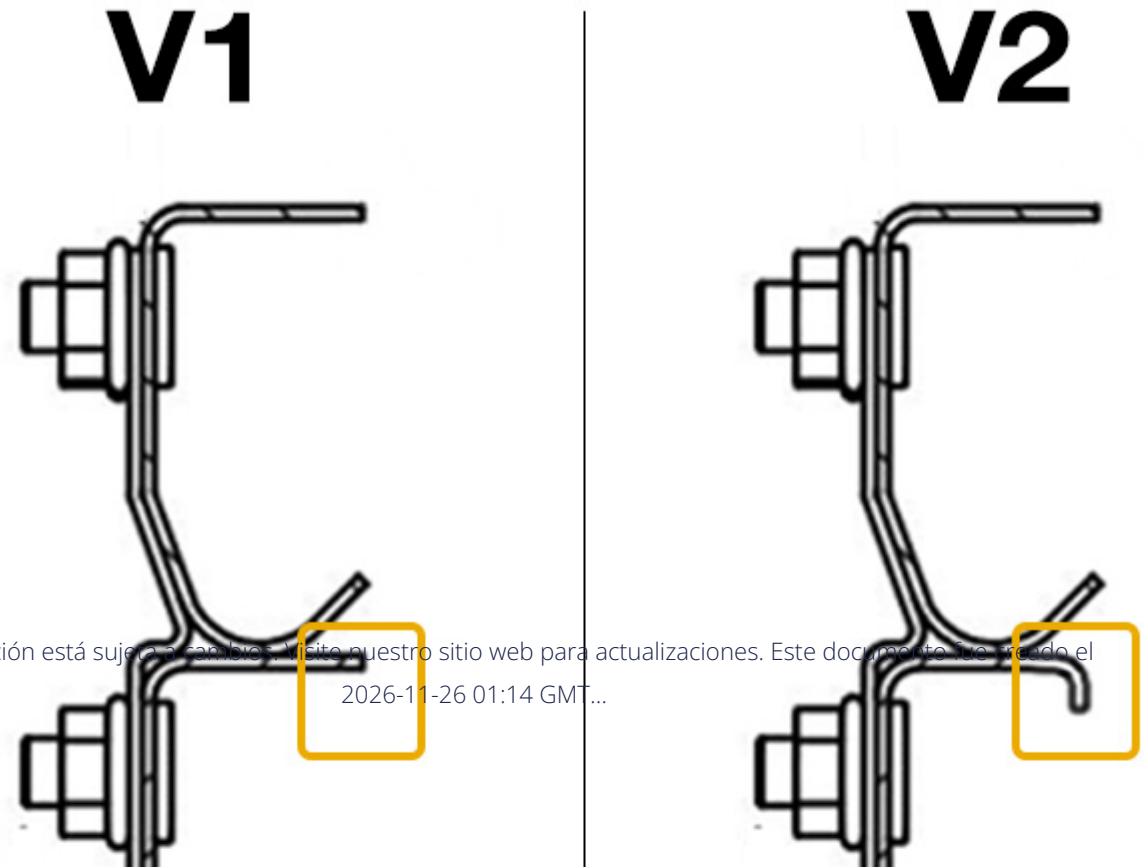

Esta información está sujeta a cambios. Visite nuestro sitio web para actualizaciones. Este documento fue creado el 2026-11-26 01:14 GMT...