115063

HOME-X Adaptador de conexión del cable de pre-tensión

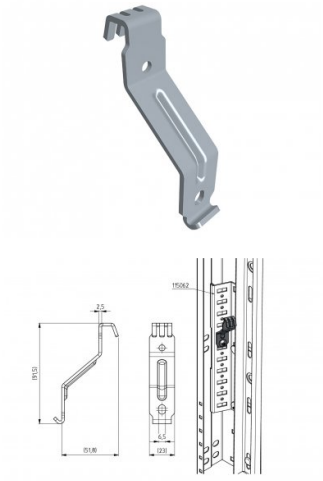

Unidad	Pieza
Caja	300
Paleta	13500
Peso (kg)	0,05

Descripción del producto

Gracias a los opresores se asegura el cable en la posición de pretensado. No es necesario quitarlo después de la instalación

Información técnica

Espesor (mm)	2.5
Material	Acero galvanizado
HOME-X	

Esta información está sujeta a cambios. Visite nuestro sitio web para actualizaciones. Este documento fue creado el 2026-11-26 01:24 GMT...