115063

HOME-X Vorspannungskabel-Anschlussadapter

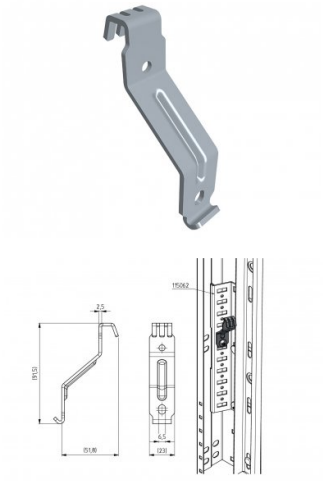

Einheit	Stück
Karton	300
Palette	13500
Gewicht (kg)	0,05

Produktbeschreibung

Sichert Kabel in vorgespannter Position durch Einhaken von Manschetten. Muss nach der Montage nicht unbedingt entfernt werden

Technische Information

Materiaalstärke (mm)	2.5
Material	Verzinkter Stahl
HOME-X	

Diese Informationen können sich ändern. Überprüfen Sie unsere Website auf Updates. Dieses Dokument wurde erstellt am 2026-11-26 01:24 GMT...