43008-2750

Horizontal Schienensatz recht, HOME, verschraubt H=2750

Diese Informationen können sich ändern. Überprüfen Sie unsere Website auf Updates. Dieses Dokument wurde erstellt am 2026-11-26 01:14 GMT...



Einheit	Paar
Karton	25
Palette	50
Gewicht (kg)	11,6

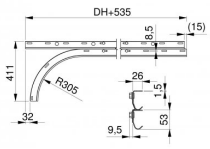

Produktbeschreibung

Dieser Artikel ist in zwei verschiedenen Ausführungen erhältlich. Je nach Lagerbestand erhalten Sie entweder V1 oder V2. Nachstehend finden Sie eine Beschreibung der Unterschiede zwischen den beiden Ausführungen.

Bitte beachten Sie, dass die Schienen eine etwas andere Geometrie als unsere neueste Version aufweisen, aber zu 100 % mit dem HOME-Torsystem kompatibel bleiben.

43007 & 43008 V1

- 2 identische Schienen
- Ausrichtungsprofil 235037

43007 & 43008 V2

- 2 unterschiedliche Schienen
- Oberschiene (alte Ausführung)
- Unterschiene (Kurve) mit Sicherheitskante
- Ausrichtungsprofil 235037

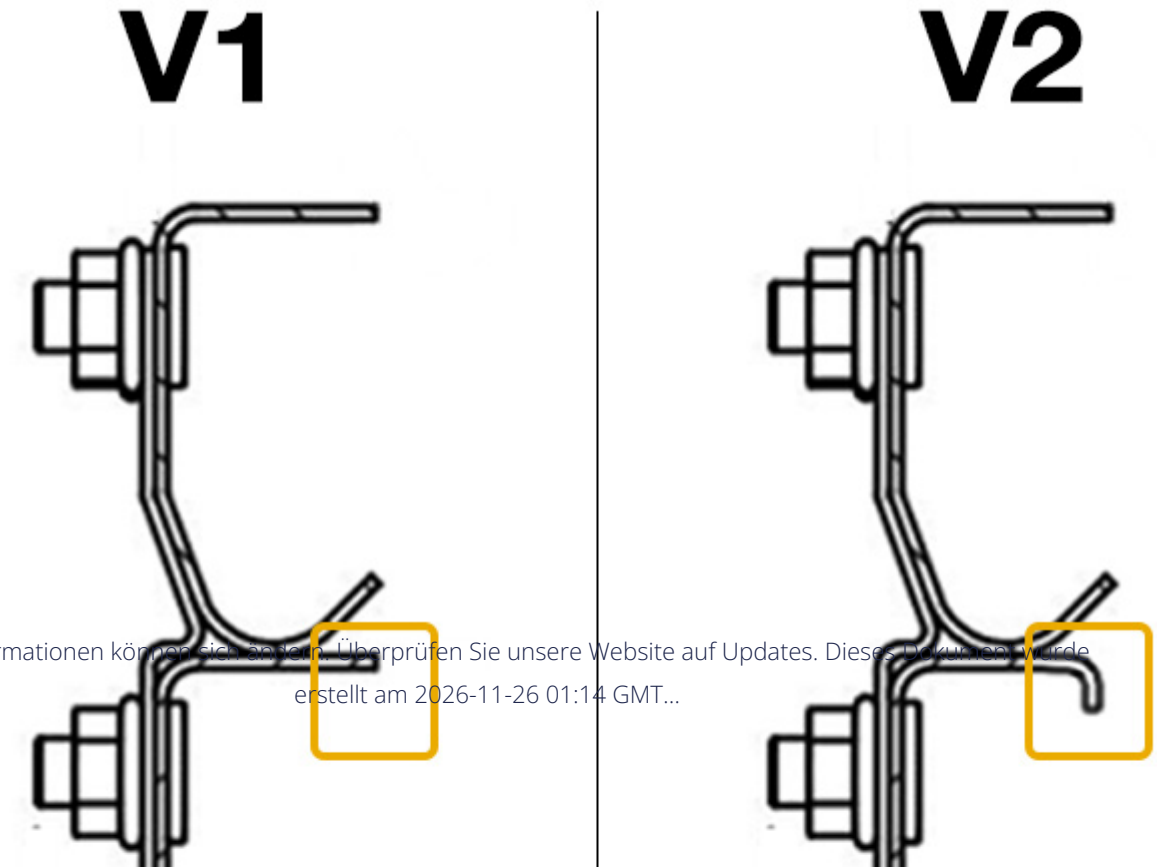

Diese Informationen können sich ändern. Überprüfen Sie unsere Website auf Updates. Dieses Dokument wurde erstellt am 2026-11-26 01:14 GMT...